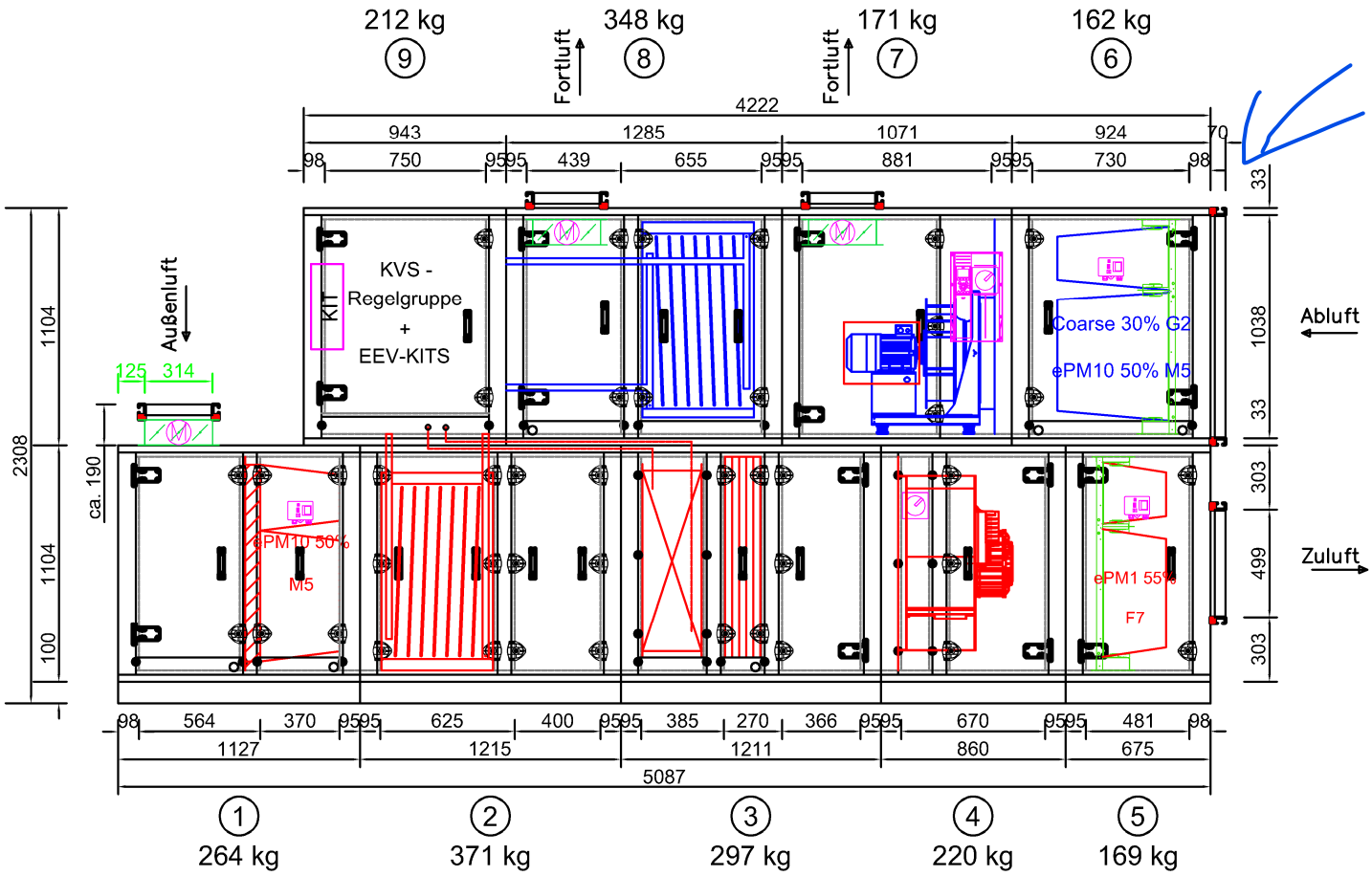

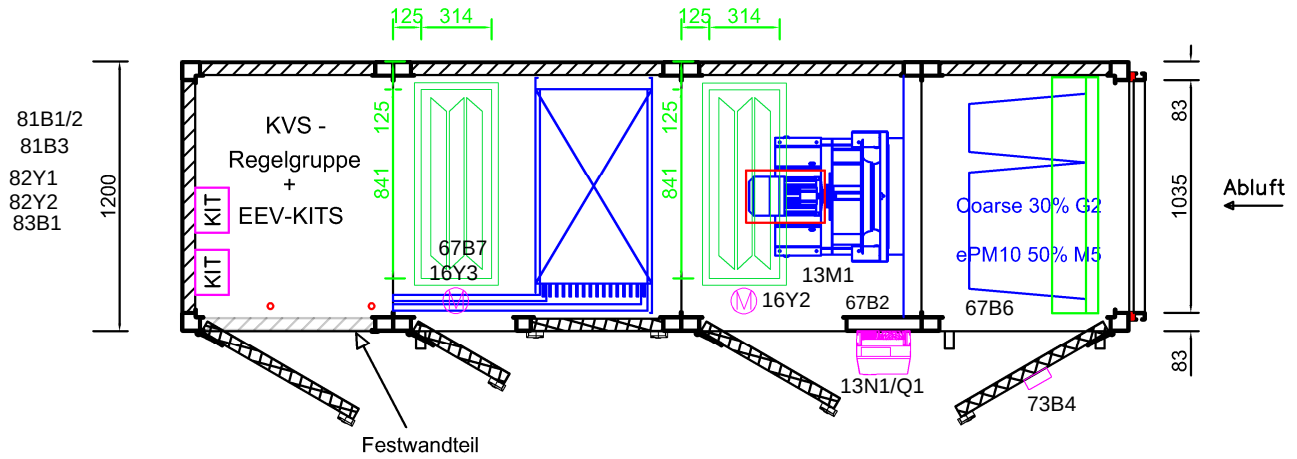

Jalousieklappe muss bauseitig isoliert werden

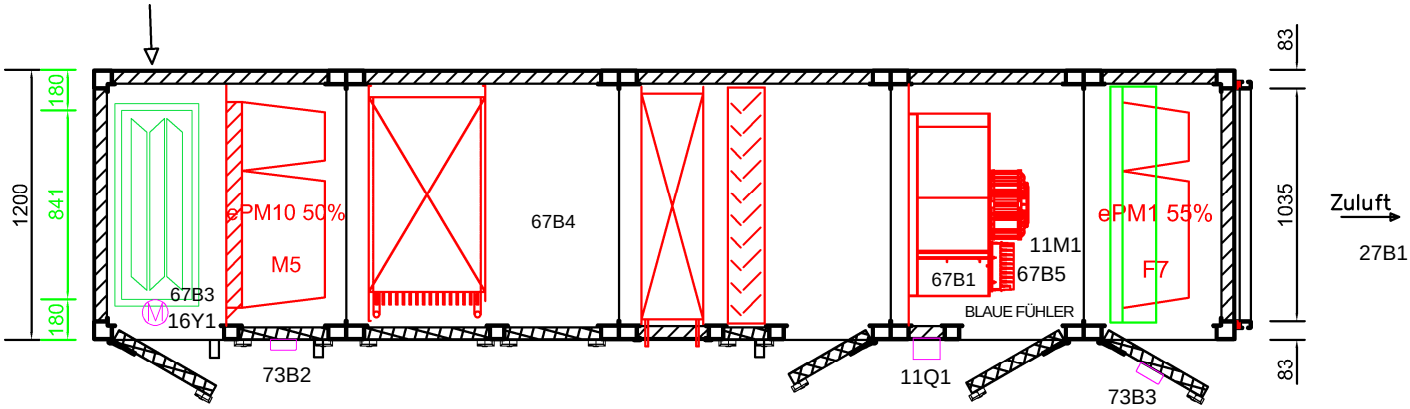

Lieferung in 9 Bauteilen				
Vom Kunden geprüft und genehmigt	Kunde: McDonalds Immonilien GmbH	ROX-Datenblatt: 02037446	Bauart: HYD LC Innenaufstellung	Softwareversion: 1.23/4.2
Datum:	Strasse: Drygalski-Allee 51	ROX-Position: 744601	Zuluft: BGR Sonder 6500m3/h 500Pa ext.	Sachbearbeiter: S.Reifenröther
	Ort: 81477 München	LvPosition:	Abluft: BGR Sonder 6500m3/h 500Pa ext.	Datum: 10.04.2025
Stempel u.	Projekt: McDonalds Hamburg Bahnhof Dammtor		Farbton außen: ohne	
Unterschrift	Anlage: Zu-/Abluft Küche	Anzahl: 1	Farbton innen: ohne	Gewicht: ca. 2250 kg