Schauglas mit Verdunklungsmöglichkeit
Wannenhöhe 50mm
Abtropfbleche Tür Seitlich & Unten

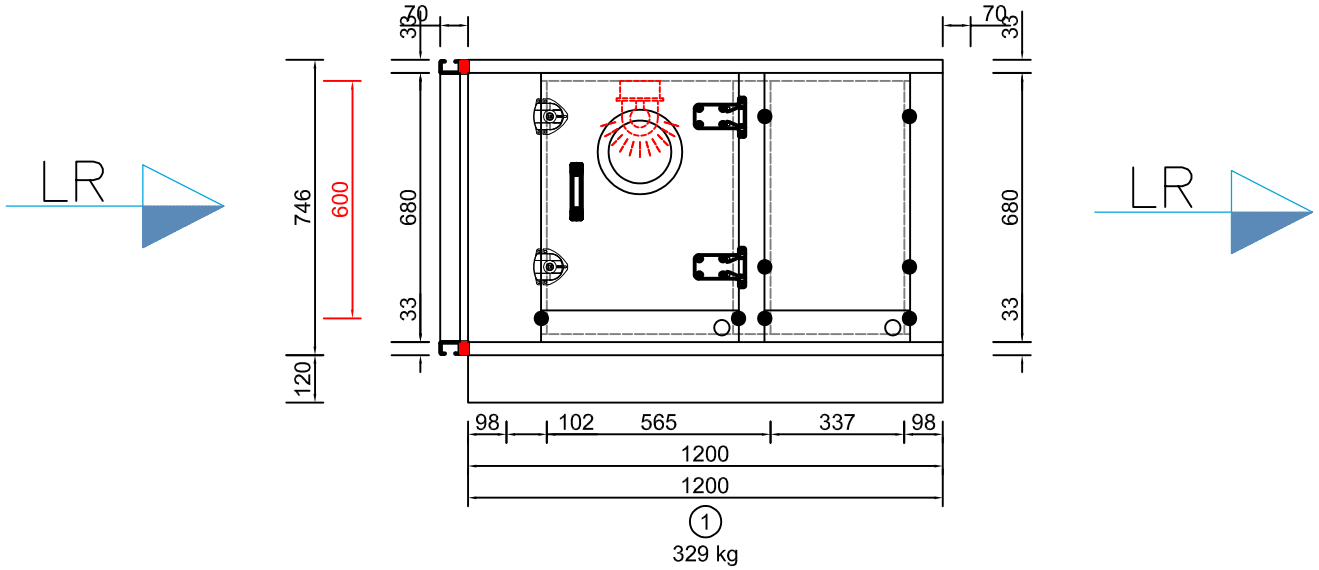

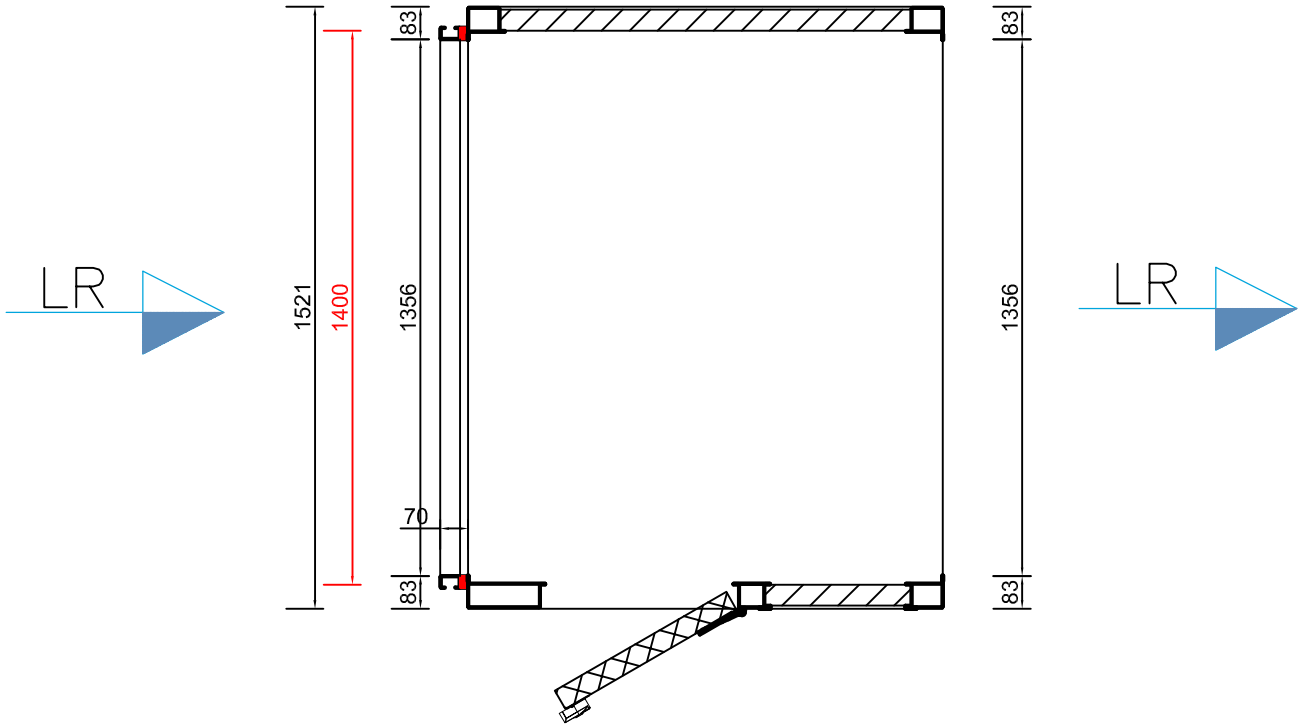

Lieferung in 1 Bauteilen

Vom Kunden geprüft und genehmigt	Kunde: Condair GmbH	ROX-Datenblatt: 02037316	Bauart: HYD S Innenaufstellung	Softwareversion: 1.23/4.2
Datum:	Strasse: Parkring 3	ROX-Position: 731603	Zuluft: BGR Sonder 7500m3/h 0Pa ext.	Sachbearbeiter: Strunk,M
	Ort: 85748 Garching	LvPosition:	Abluft:	Datum: 23.09.2024
Stempel u.	Projekt: Nationaltheater Mannheim		Farbton außen:	
Unterschrift	Anlage: RLT 05 - SH Wandelhalle	Anzahl: 1	Farbton innen:	Gewicht: 329