Langenbacher Str. 25
57586 Weitefeld
Tel.: 49 2743/807-0
Fax.: 49 2743/3028
info@rox-online.de
www.rox-online.de

Aderfarben

Hauptstrom	:	schwarz
230V AC / 230V/0	:	rot / rot - weiss
24V AC / 24V/0	:	grau / grau - weiss
24V + / 24V -	:	dunkelblau / blau - weiss
Fremdspannung	:	orange
DDC	:	braun
Messleitung	:	weiss
Neutralleiter	:	blau
Schutzleiter	:	grün - gelb

Klemmleisten

X01	vor Hauptschalter
X1	Hauptstrom
X2	Steuerung 230 V
X3	Kleinspannung
X4	Analoge Signale
X5	Signalaustausch mit Fremdanlagen
X6	Busleitungen
X7	Fremdspannung
X8	Ex Bereich

Schaltschrank

Schaltschrank	:	im Lüftungsgerät integriert
Gehäuse Farbe	:	
Schutzart	:	IP 54
Kabeleinführung	:	von unten
Türanschlag	:	beidseitig

Betriebswerte

Betriebsspannung	:	400V AC
Steuerung Allgemein	:	230V AC / 24V DC
Optische Anzeige	:	auf Display
Frequenz	:	50 Hz
Regelung	:	DEOS
Einspeisung	:	25 A

EN Vorschriften

HD 60364
EN 61439-1

VDE

VDE 0100
VDE 0660

International IEC

IEC 60364
IEC 61439-1

Projekt			Bauteil	
Seniorenheim Saarbrücken - Küche & Spülküche			Lüftung	
Erstellt am	02.Jul.2024	Geplant : K. Werner	Höchste Seitenzahl:	120
Letzte Änderung am:	31.Jul.2024	Gezeichnet : K. Werner	Anzahl der Seiten :	60
Geprüft am:	10.Jul.2024	Name : Hr. Strunk		

->vorherige Seite
Folgeblatt -> 1.a

			Datum	31.Jul.2024	Seniorenheim Saarbrücken - Küche & Spülküche	Deckblatt	Fabr.. Nr. 7162_4	= RLT
				KW	Lüftung			+
Änderung	Datum	Name					Auftr. Nr. 24444	Z.Nr.: 9769

Leistungsdaten Antriebe	kW	A	V	U/min
Zuluftventilator	4,3	10,0	400	1700
Abluftventilator	3	6,4	400	3000
sonstiges	2	4	400	
Gesamt	**~5**	**~ 11**		

->vorherige Seite 1

Folgeblatt -> 2

Inhaltsverzeichnis

Mueller

Seite	Seitenbenennung	Seitenzusatzfeld	Datum	Bearbeiter
=RLT/1	Deckblatt		10.Jul.2024	KW
=RLT/1.a	Leistungsdaten		02.Jul.2024	KW
=RLT/2	Inhaltsverzeichnis		29.Jul.2024	KW
=RLT/2.a	Inhaltsverzeichnis		29.Jul.2024	KW
=RLT/2.b	Inhaltsverzeichnis		29.Jul.2024	KW
=RLT/3	Einspeisung und Beleuchtung		29.Jul.2024	KW
=RLT/4	Netzüberwachung und Phasenleuchten		29.Jul.2024	KW
=RLT/5	Steuerspannung 230V AC und 24V DC		10.Jul.2024	KW
=RLT/7	Störung quittieren		02.Jul.2024	KW
=RLT/9	Brandnotabschaltung		03.Jul.2024	KW
=RLT/10	Anlagenkennzeichen Lüftung Küche		02.Jul.2024	KW
=RLT/11	Zuluftventilator		10.Jul.2024	KW
=RLT/13	Abluftventilator		29.Jul.2024	KW
=RLT/14	Abluftventilator		03.Jul.2024	KW
=RLT/16	Klappenantriebe		03.Jul.2024	KW
=RLT/17	Brandschutzklappen		03.Jul.2024	KW
=RLT/19	Frostschutz		03.Jul.2024	KW
=RLT/22	Erhitzerpumpe		10.Jul.2024	KW
=RLT/26	Rauchmelder ZUL		03.Jul.2024	KW
=RLT/27	Rauchmelder ABL		29.Jul.2024	KW
=RLT/30	Anlagenkennzeichen Allgemein		02.Jul.2024	KW
=RLT/31	Potenzialfreie Meldungen		02.Jul.2024	KW
=RLT/34	Anlagenkennzeichen Lüftung Spülküche		02.Jul.2024	KW
=RLT/35	Abluftventilator		29.Jul.2024	KW
=RLT/36	Klappenantriebe		03.Jul.2024	KW
=RLT/40	Anlagenkennzeichen DDC		02.Jul.2024	KW

->vorherige Seite 1.a

Folgeblatt -> 2.a

Inhaltsverzeichnis

Mueller

Seite	Seitenbenennung	Seitenzusatzfeld	Datum	Bearbeiter
=RLT/41	Übersicht Belegung DDC		02.Jul.2024	KW
=RLT/43	DEOS Steuercontroller Übersicht		02.Jul.2024	KW
=RLT/46	DDC - CPU Controller		10.Jul.2024	KW
=RLT/47	CPU - Digitale Eingänge 8 x DI		02.Jul.2024	KW
=RLT/48	CPU - Digitale Ausgänge 8 x DO		10.Jul.2024	KW
=RLT/49	CPU - Digitale Ausgänge 8 x DO		03.Jul.2024	KW
=RLT/50	CPU - Analoge Ausgänge 4xAO		29.Jul.2024	KW
=RLT/51	CPU - Analoge Eingänge 8xAI		29.Jul.2024	KW
=RLT/52	DDC - Digitale Eingänge 16 x DI		03.Jul.2024	KW
=RLT/53	DDC - Digitale Eingänge 16 x DI		03.Jul.2024	KW
=RLT/54	DDC - Analoge Ein / Ausgänge 8xAI / 4xAO		03.Jul.2024	KW
=RLT/55	DDC - Analoge Ein / Ausgänge 8xAI / 4xAO		29.Jul.2024	KW
=RLT/70	Klemmleistenübersicht		10.Jul.2024	KW
=RLT/71	Klemmenplan X1		03.Jul.2024	KW
=RLT/72	Klemmenplan X01		29.Jul.2024	KW
=RLT/73	Klemmenplan X3		03.Jul.2024	KW
=RLT/74	Klemmenplan X3		29.Jul.2024	KW
=RLT/75	Klemmenplan X3		10.Jul.2024	KW
=RLT/76	Klemmenplan X4		03.Jul.2024	KW
=RLT/77	Klemmenplan X4		29.Jul.2024	KW
=RLT/78	Klemmenplan X4		03.Jul.2024	KW
=RLT/79	Klemmenplan X4		03.Jul.2024	KW
=RLT/80	Klemmenplan X7		02.Jul.2024	KW
=RLT/81	Klemmenplan XR		10.Jul.2024	KW
=RLT/90	Kabelübersicht		29.Jul.2024	KW
=RLT/91	Kabelübersicht		10.Jul.2024	KW

->vorherige Seite 2

Folgeblatt -> 2.b

Inhaltsverzeichnis

Mueller

Seite	Seitenbenennung	Seitenzusatzfeld	Datum	Bearbeiter
=RLT/100	Stückliste		02.Jul.2024	KW
=RLT/101	Stückliste		29.Jul.2024	KW
=RLT/102	Stückliste		29.Jul.2024	KW
=RLT/103	Stückliste		29.Jul.2024	KW
=RLT/104	Stückliste		29.Jul.2024	KW
=RLT/110	Artikelsummenstückliste		29.Jul.2024	KW
=RLT/111	Artikelsummenstückliste		29.Jul.2024	KW
=RLT/120	Schrankansicht		29.Jul.2024	KW

->vorherige Seite 2.a

Folgeblatt -> 3

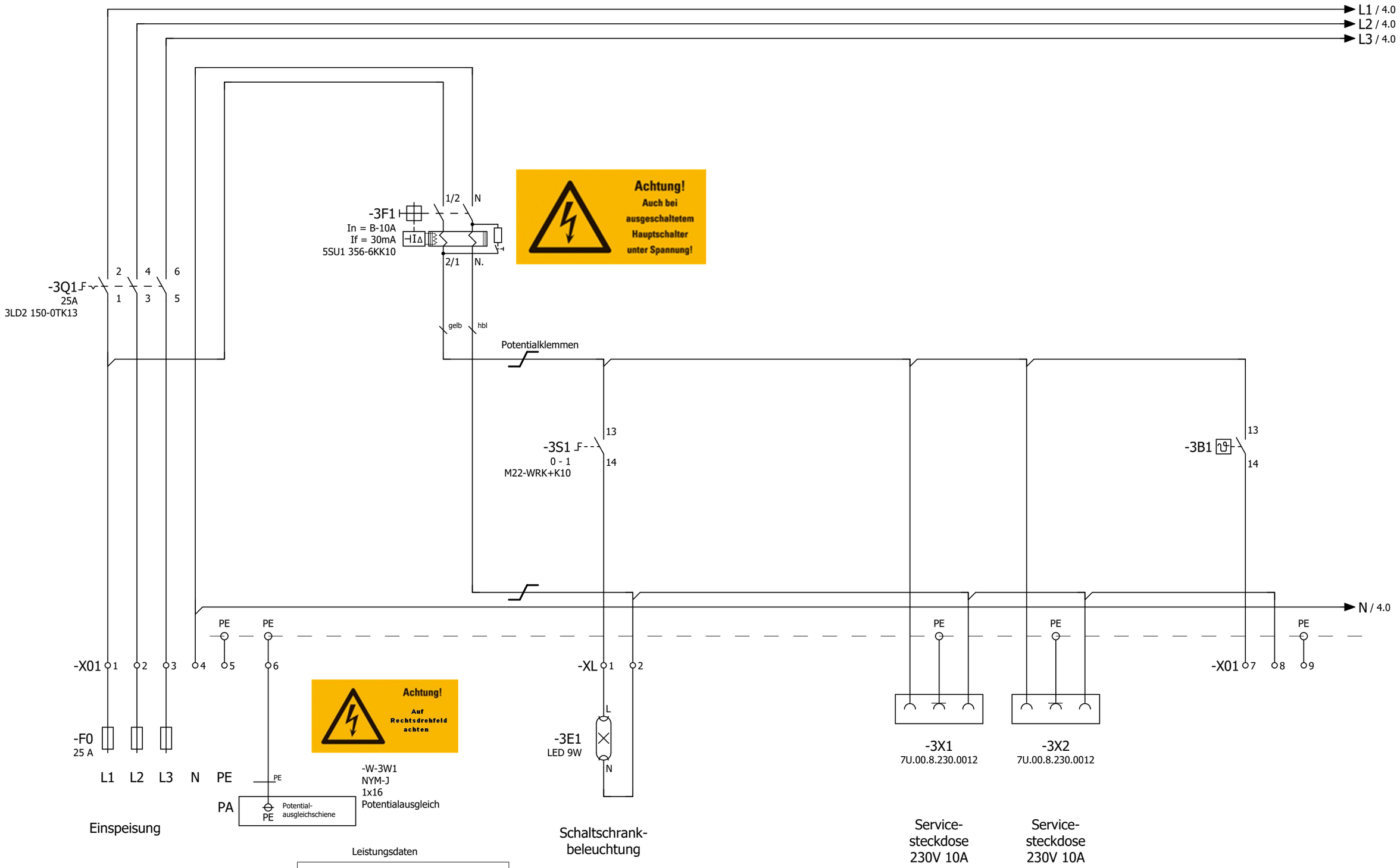

Leistungsdaten

P=	ca. 5	kW
I=	ca. 11	A
U=	400	V
F=	50	Hz

Zuleitung von : _____

Vorsicherung BMK : _____

Vorsicherung A : _____

->vorherige Seite 2.b

Folgeblatt -> 4

			Datum	29.Jul.2024	Seniorenheim Saarbrücken - Küche & Spülküche Lüftung	ROX KLIMATECHNIK	Einspeisung und Beleuchtung	Fabr.. Nr. 7162_4	= RLT
				KW					+
Änderung	Datum	Name						Auftr. Nr. 24444	Z.Nr.: 9769

Blatt 3

Blatt 120

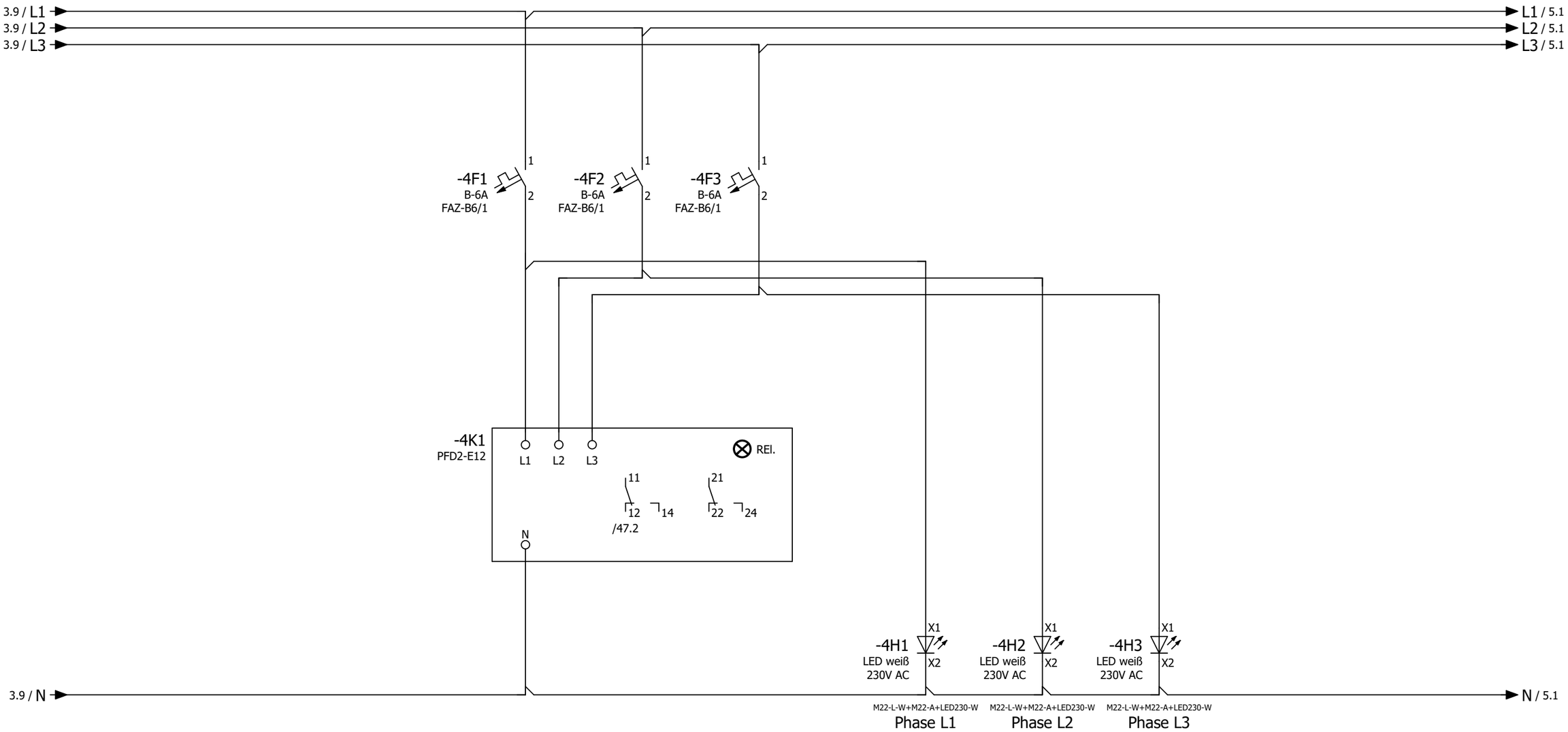

->vorherige Seite 3

Folgeblatt -> 5

			Datum	29.Jul.2024	Seniorenheim Saarbrücken - Küche & Spülküche Lüftung	ROX KLIMATECHNIK	Netzüberwachung und Phasenleuchten	Fabr.. Nr. 7162_4 = RLT +
				KW				Blatt 4
Änderung	Datum	Name					Auftr. Nr. 24444	Z.Nr.: 9769 Blatt 120

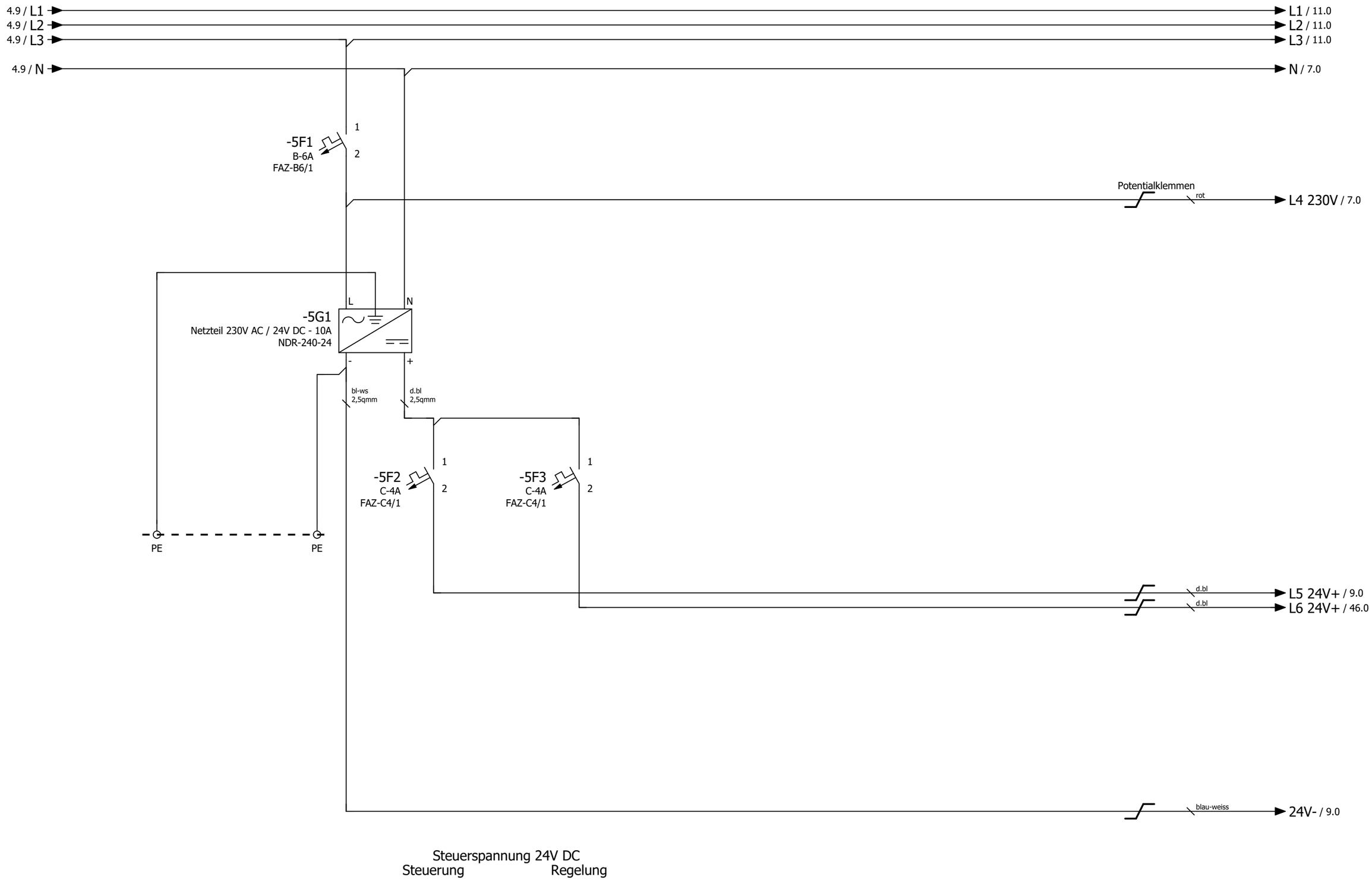

->vorherige Seite 4

Folgeblatt -> 7

			Datum	10.Jul.2024	Seniorenheim Saarbrücken - Küche & Spülküche	ROX KLIMATECHNIK	Steuerspannung 230V AC und 24V DC	Fabr.. Nr. 7162_4	= RLT +	Blatt 5
				KW	Lüftung			Auftr. Nr. 24444	Z.Nr.: 9769	Blatt 120
Änderung	Datum	Name								

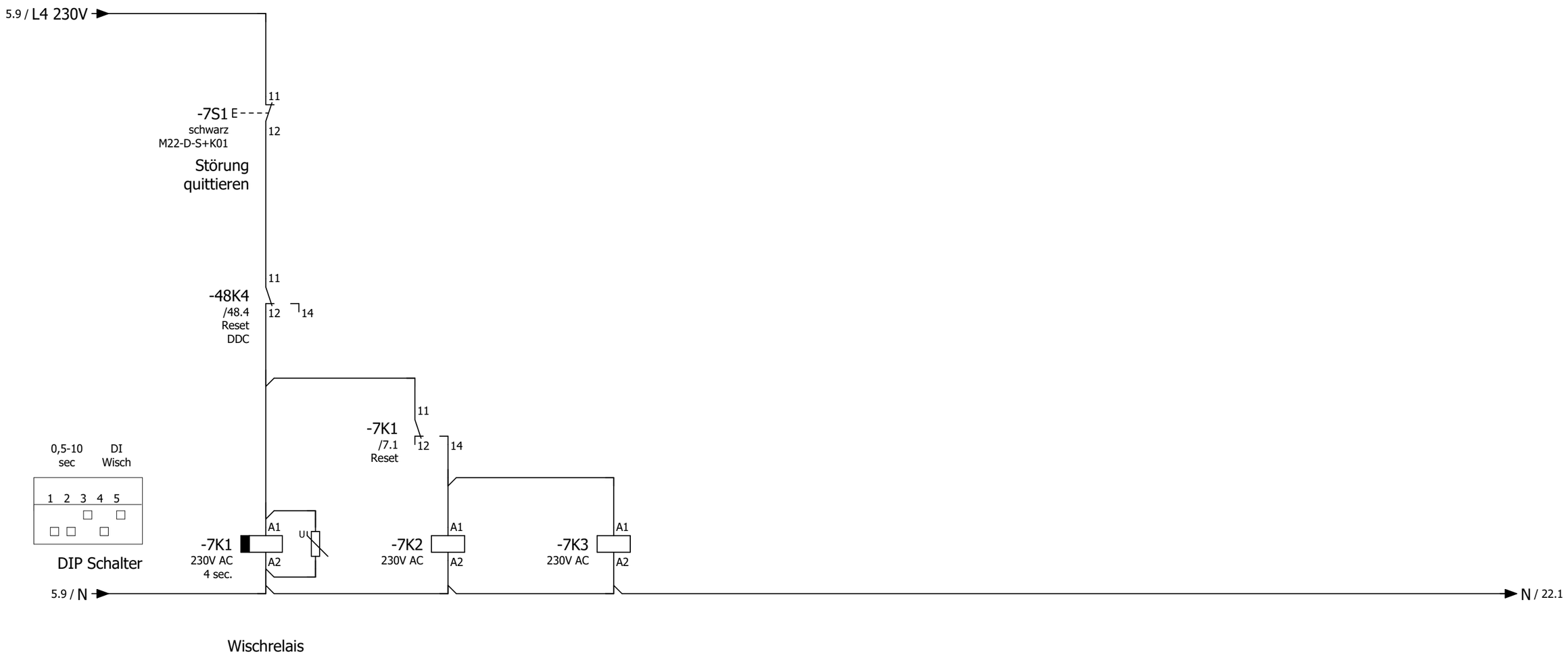

85.04.8.240.0000 + 94.P4

14
12 11 /7.2
24
22 21 /9.5
34
32 31 /11.4
44
42 41 /13.4

55.34.8.230.0040 + 94.P4

14
12 11 /19.4
24
22 21 /26.5
34
32 31 /27.5
44
42 41 /35.4

55.34.8.230.0040 + 94.P4

14
12 11
24
22 21
34
32 31
44
42 41 /47.5

->vorherige Seite 5

Folgeblatt -> 9

			Datum	02.Jul.2024	Seniorenheim Saarbrücken - Küche & Spülküche Lüftung	ROX KLIMATECHNIK	Störung quittieren	Fabr.. Nr. 7162_4	= RLT	
				KW					+	Blatt 7
Änderung	Datum	Name						Auftr. Nr. 24444	Z.Nr.: 9769	Blatt 120

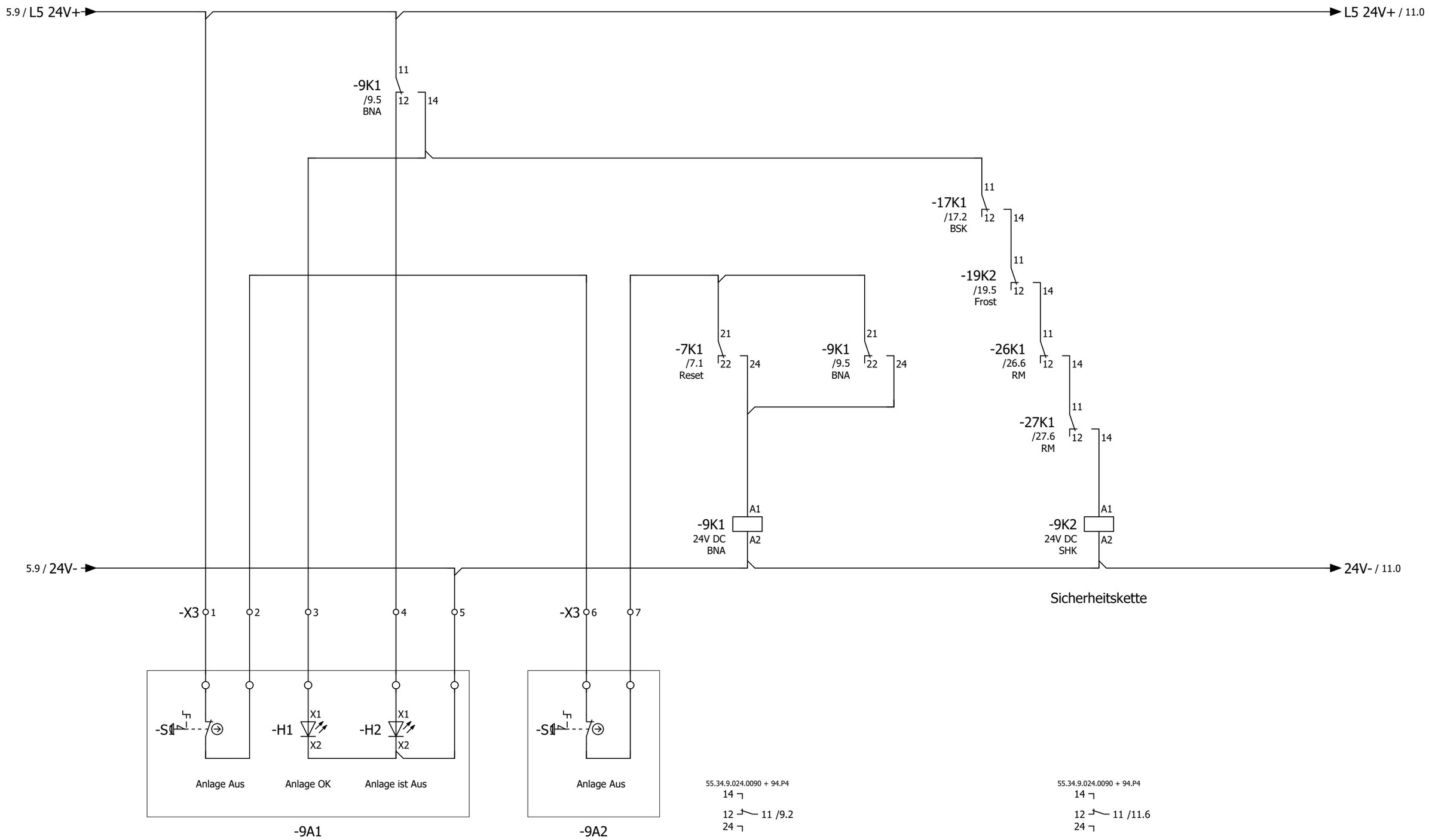

->vorherige Seite 7

Folgeblatt -> 10

			Datum	03.Jul.2024	Seniorenheim Saarbrücken - Küche & Spülküche Lüftung	ROX KLIMATECHNIK	Brandnotabschaltung	Fabr.. Nr. 7162_4	= RLT
				KW					+
Änderung	Datum	Name						Auftr. Nr. 24444	Z.Nr.: 9769

Blatt 9

Blatt 120

Anlage Lüftung Küche

->vorherige Seite 9

Folgeblatt -> 11

			Datum	02.Jul.2024	Seniorenheim Saarbrücken - Küche & Spülküche	ROX KLIMATECHNIK	Anlagenkennzeichen	Fabr.. Nr. 7162_4	= RLT
				KW	Lüftung		Lüftung		+
							Küche	Auftr. Nr. 24444	Z.Nr.: 9769
Änderung	Datum	Name							

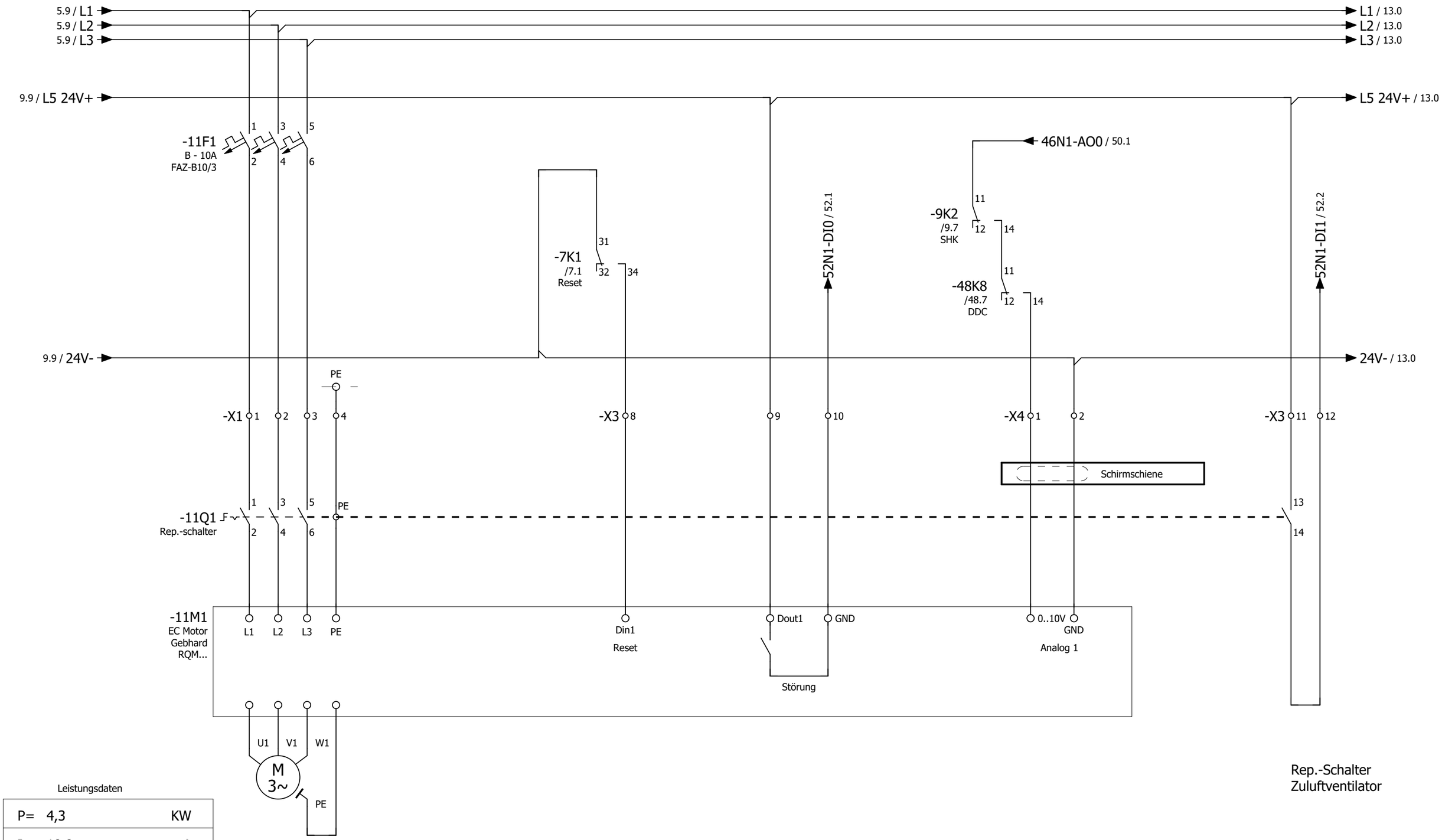

Leistungsdaten

P=	4,3	KW
I=	10,0	A
U=	400	V
N=	1700	U/min

->vorherige Seite 10

Folgeblatt -> 13

			Datum	10.Jul.2024	Seniorenheim Saarbrücken - Küche & Spülküche	Zuluftventilator	Fabr.. Nr. 7162_4	= RLT
				KW	Lüftung			+
Änderung	Datum	Name					Auftr. Nr. 24444	Z.Nr.: 9769

ROX KLIMATECHNIK

Blatt 11

Blatt 120

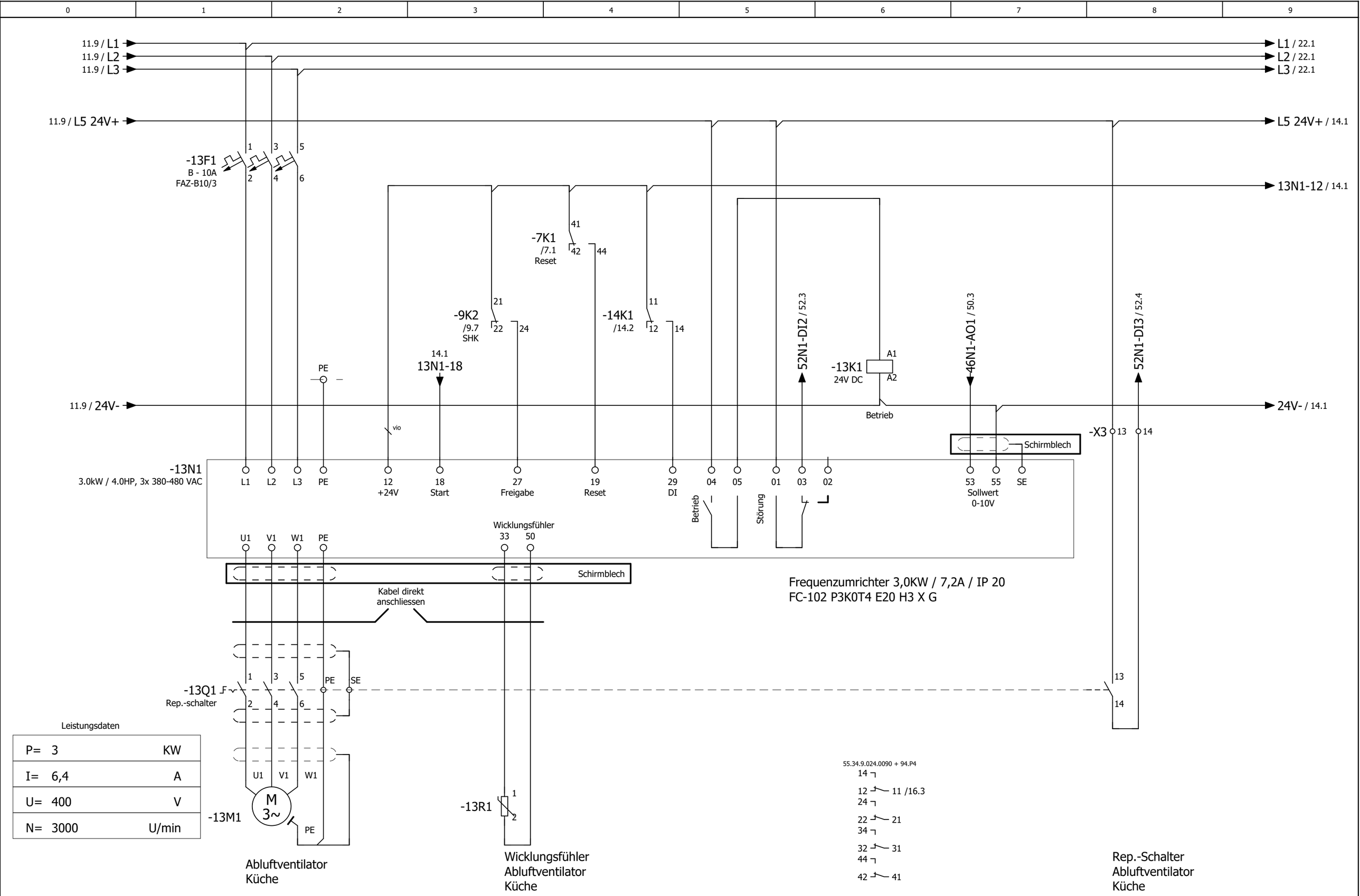

Leistungsdaten

P=	3	KW
I=	6,4	A
U=	400	V
N=	3000	U/min

->vorherige Seite 11

Folgeblatt -> 14

			Datum	31.Jul.2024	Seniorenheim Saarbrücken - Küche & Spülküche	ROX KLIMATECHNIK	Abluftventilator	Fabr.. Nr. 7162_4	= RLT
				KW	Lüftung				+
Änderung	Datum	Name						Auftr. Nr. 24444	Z.Nr.: 9769

Blatt 13

Blatt 120

55.34.9.024.0090 + 94.P4

14
12 — 11 /13.4
24
22 — 21
34
32 — 31
44
42 — 41 /52.7

->vorherige Seite 13

Folgeblatt -> 16

			Datum	31.Jul.2024	Seniorenheim Saarbrücken - Küche & Spülküche	ROX KLIMATECHNIK	Abluftventilator	Fabr.. Nr. 7162_4	= RLT
				KW	Lüftung				+
Änderung	Datum	Name						Auftr. Nr. 24444	Z.Nr.: 9769

Blatt 14
Blatt 120

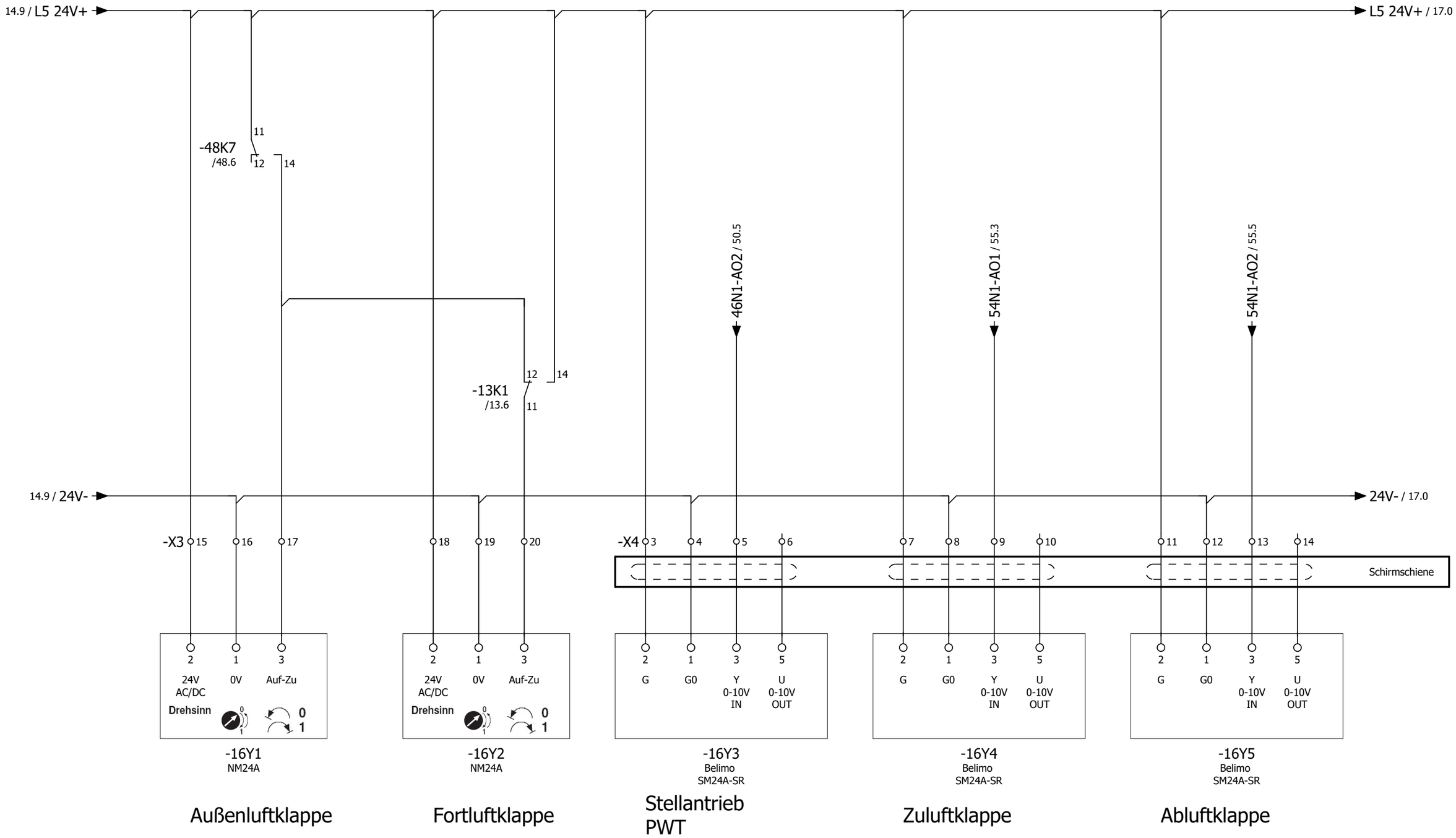

->vorherige Seite 14

Folgeblatt -> 17

			Datum	03.Jul.2024	Seniorenheim Saarbrücken - Küche & Spülküche	ROX KLIMATECHNIK	Klappenantriebe	Fabr.. Nr. 7162_4	= RLT
				KW	Lüftung				+
Änderung	Datum	Name						Auftr. Nr. 24444	Z.Nr.: 9769

Blatt 16

Blatt 120

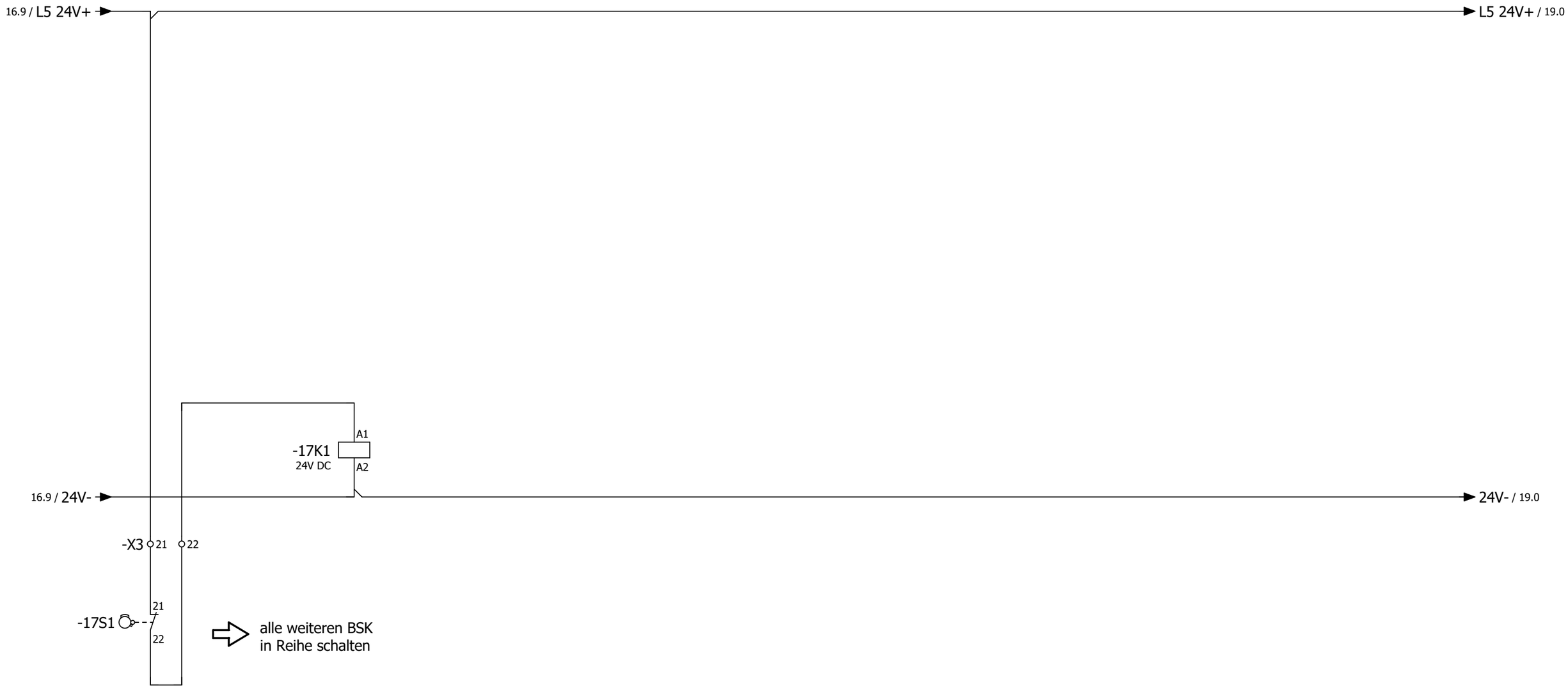

Endlagenschalter
BSK
(Option)

55.34.9.024.0090 + 94.P4

14
12 — 11 /9.6
24
22 — 21
34
32 — 31
44
42 — 41 /47.4

->vorherige Seite 16

Folgeblatt -> 19

			Datum	03.Jul.2024	Seniorenheim Saarbrücken - Küche & Spülküche	ROX KLIMATECHNIK	Brandschutzklappen	Fabr.. Nr. 7162_4	= RLT
				KW	Lüftung			+	Blatt 17
Änderung	Datum	Name						Auftr. Nr. 24444	Z.Nr.: 9769	Blatt 120

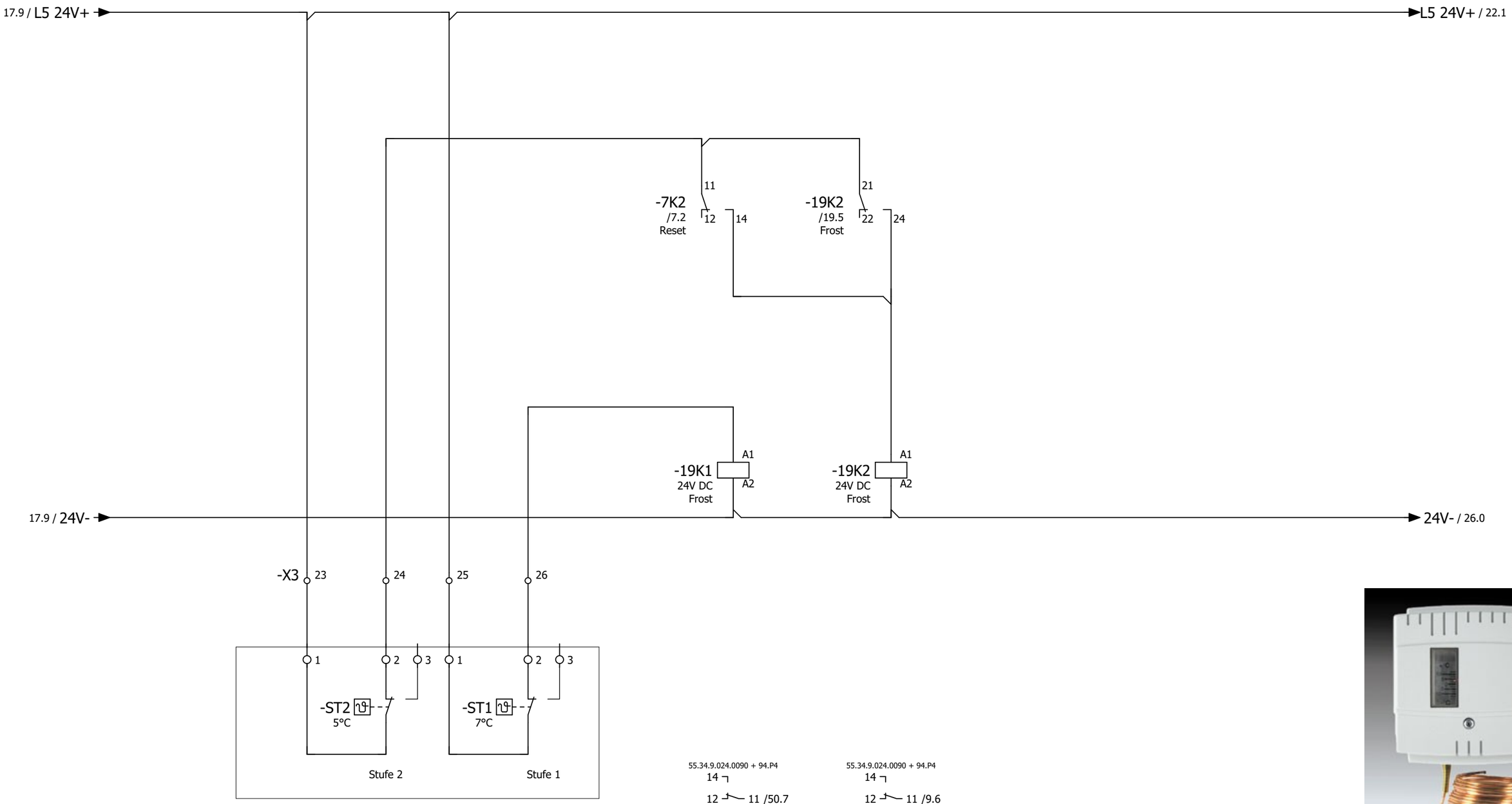

->vorherige Seite 17

Folgeblatt -> 22

			Datum	03.Jul.2024	Seniorenheim Saarbrücken - Küche & Spülküche	ROX KLIMATECHNIK	Frostschutz	Fabr.. Nr. 7162_4	= RLT
				KW	Lüftung				+
Änderung	Datum	Name						Auftr. Nr. 24444	Z.Nr.: 9769

Blatt 19
Blatt 120

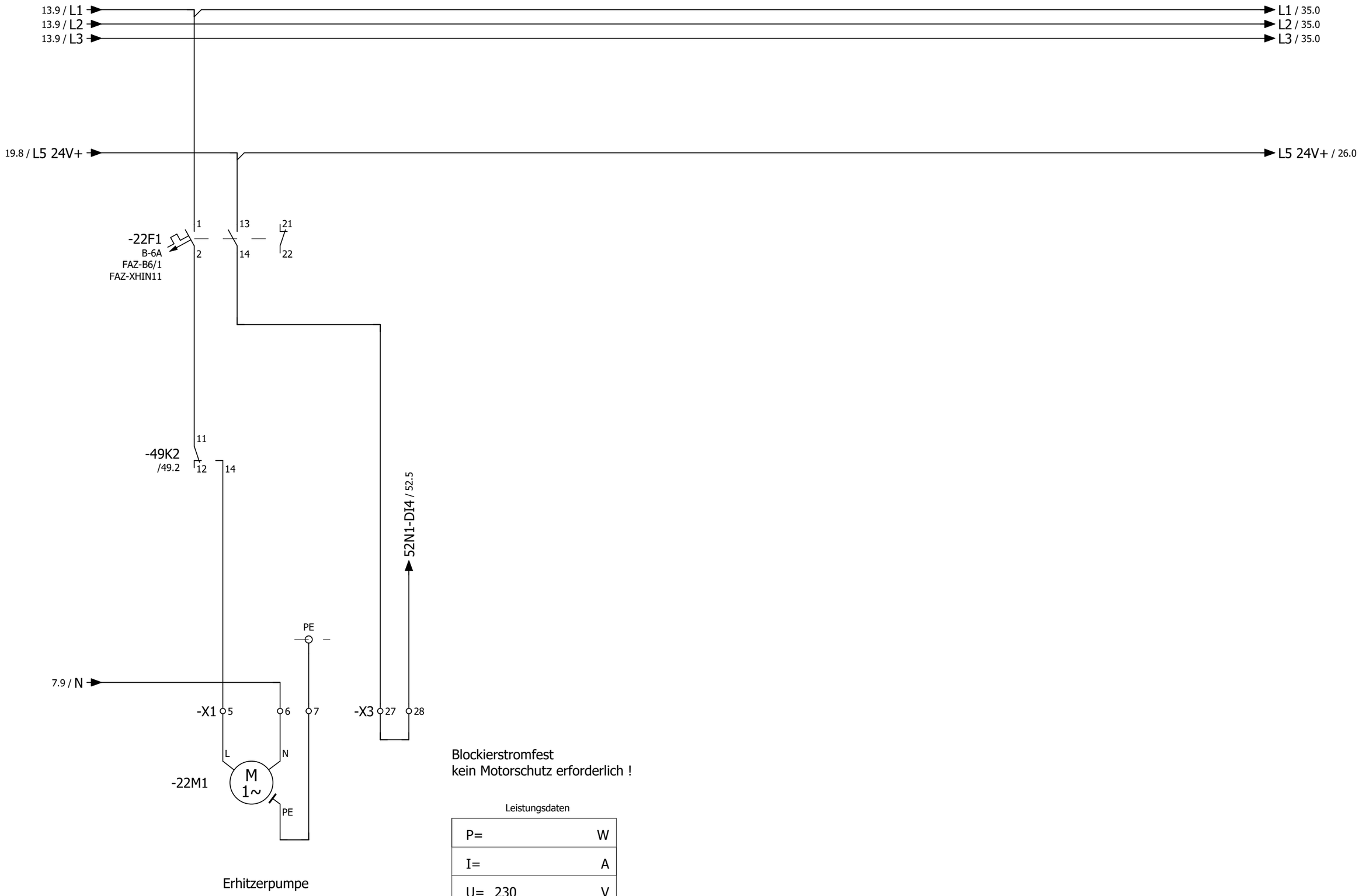

Erhitzerpumpe

Blockierstromfest
kein Motorschutz erforderlich !

Leistungsdaten

P=		W
I=		A
U=	230	V

->vorherige Seite 19

Folgeblatt -> 26

			Datum	10.Jul.2024	Seniorenheim Saarbrücken - Küche & Spülküche	Erhitzerpumpe	Fabr.. Nr. 7162_4	= RLT
				KW	Lüftung			+
Änderung	Datum	Name					Auftr. Nr. 24444	Z.Nr.: 9769

ROX KLIMATECHNIK

Blatt 22
Blatt 120

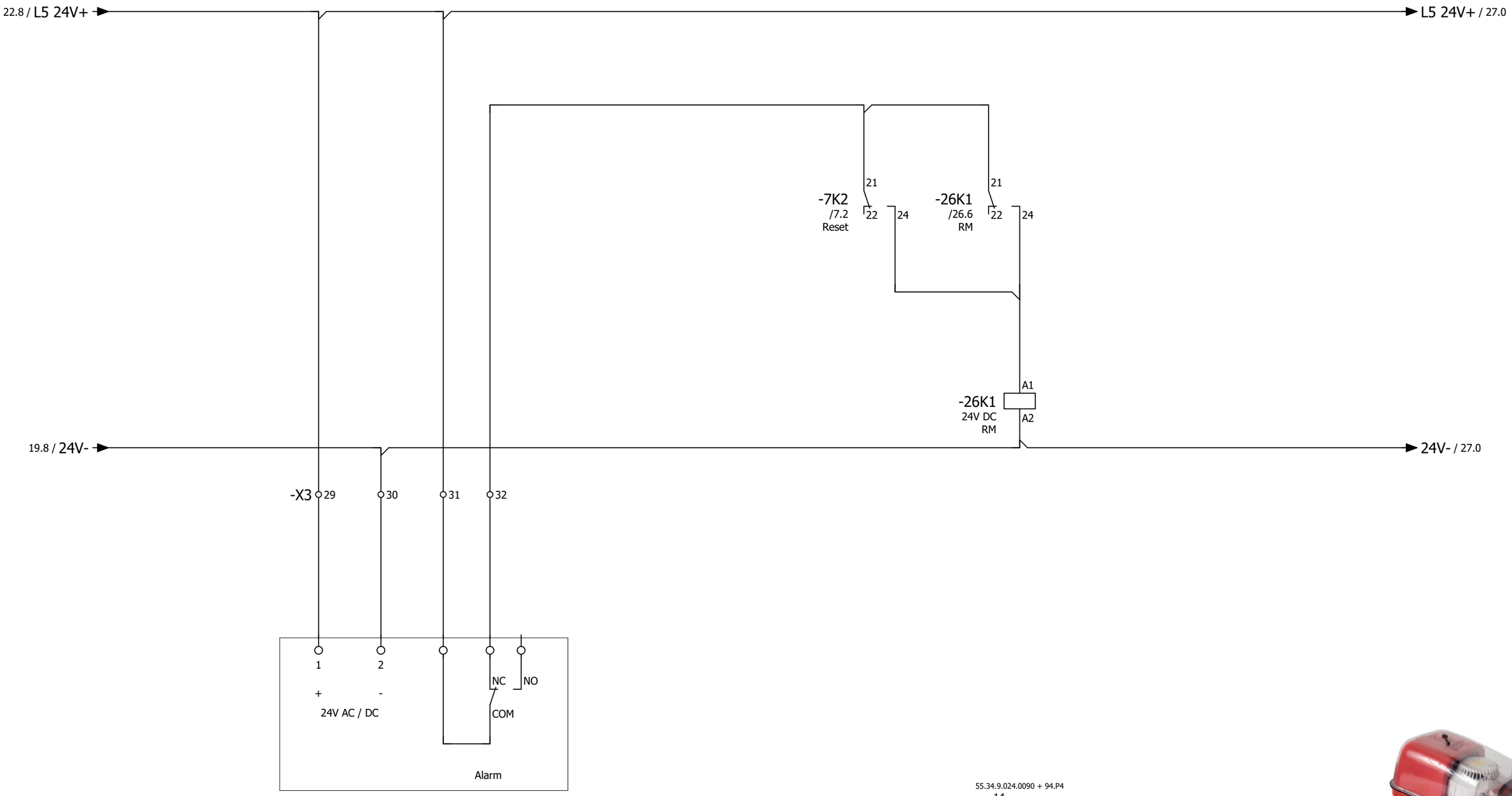

Rauchmelder ZUL

55.34.9.024.0090 + 94.P4

14
12 — 11 /9.7
24
22 — 21 /26.6
34
32 — 31
44
42 — 41 /47.6

->vorherige Seite 22

Folgeblatt -> 27

			Datum	03.Jul.2024	Seniorenheim Saarbrücken - Küche & Spülküche Lüftung	ROX KLIMATECHNIK	Rauchmelder ZUL	Fabr.. Nr. 7162_4	= RLT +
				KW					Blatt 26
Änderung	Datum	Name						Auftr. Nr. 24444	Z.Nr.: 9769 Blatt 120

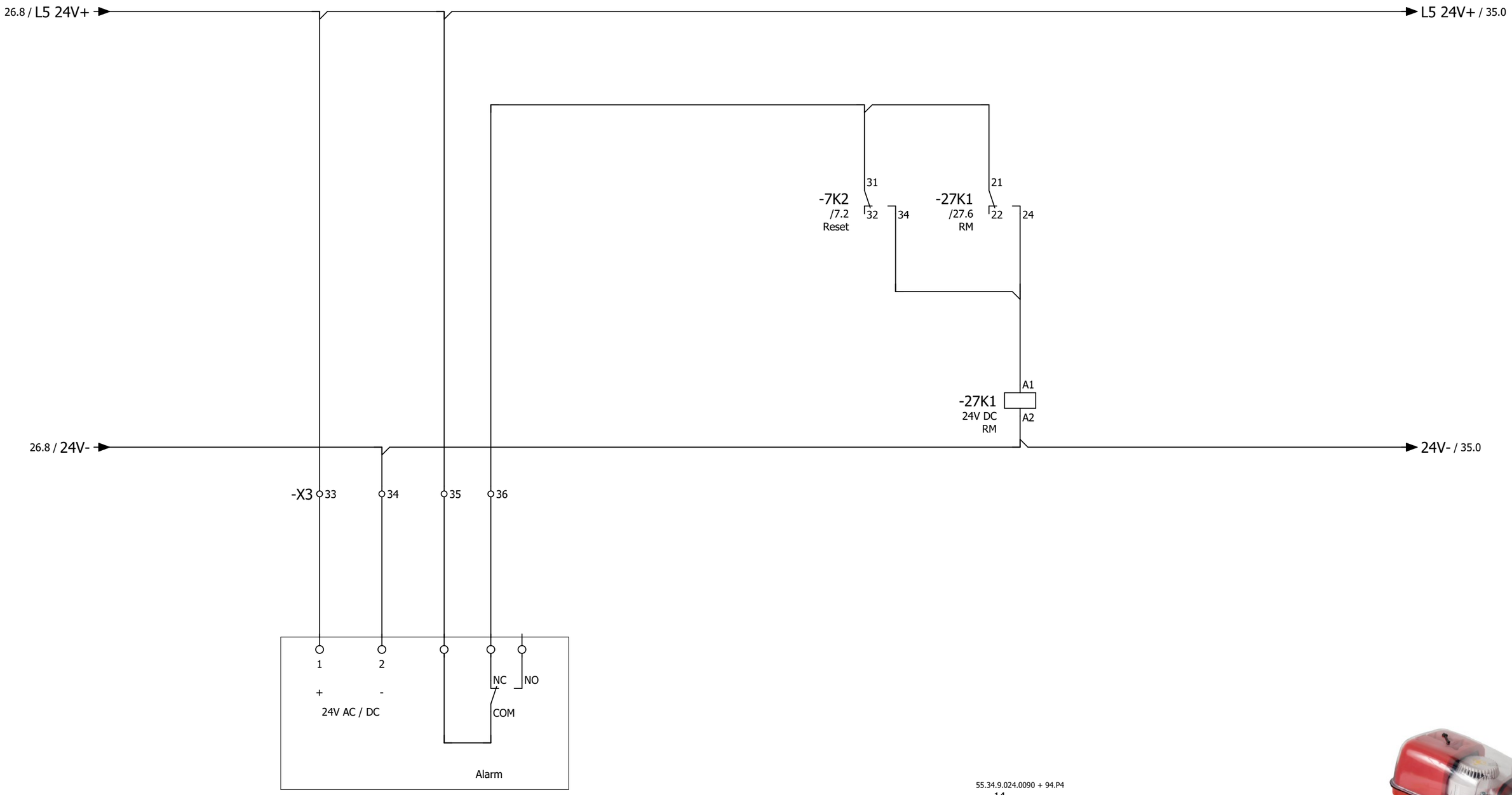

Rauchmelder ABL

55.34.9.024.0090 + 94.P4

14
12 — 11 /9.7
24
22 — 21 /27.6
34
32 — 31
44
42 — 41 /47.7

->vorherige Seite 26

Folgeblatt -> 30

			Datum	29.Jul.2024	Seniorenheim Saarbrücken - Küche & Spülküche Lüftung	ROX KLIMATECHNIK	Rauchmelder ABL	Fabr.. Nr. 7162_4	= RLT +	Blatt 27
				KW						
Änderung	Datum	Name						Auftr. Nr. 24444	Z.Nr.: 9769	Blatt 120

Anlage
Allgemein

->vorherige Seite 27

Folgeblatt -> 31

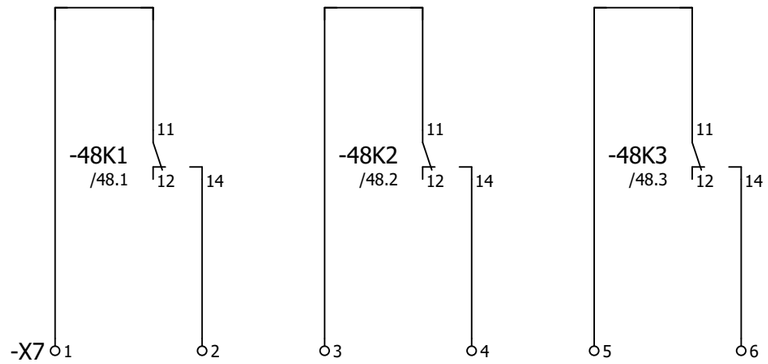

Potenzialfreie Meldung Betrieb

Potenzialfreie Meldung Störung

Potenzialfreie Meldung Wartung

->vorherige Seite 30

Folgeblatt -> 34

			Datum	02.Jul.2024	Seniorenheim Saarbrücken - Küche & Spülküche	ROX KLIMATECHNIK	Potenzialfreie Meldungen	Fabr.. Nr. 7162_4	= RLT
				KW	Lüftung				+
Änderung	Datum	Name						Auftr. Nr. 24444	Z.Nr.: 9769

Blatt 31

Blatt 120

Anlage Lüftung Küche

->vorherige Seite 31

Folgeblatt -> 35

			Datum	02.Jul.2024	Seniorenheim Saarbrücken - Küche & Spülküche	ROX KLIMATECHNIK	Anlagenkennzeichen	Fabr.. Nr. 7162_4	= RLT
				KW	Lüftung		Lüftung		+
							Spülküche	Auftr. Nr. 24444	Z.Nr.: 9769
Änderung	Datum	Name							

Blatt 34

Blatt 120

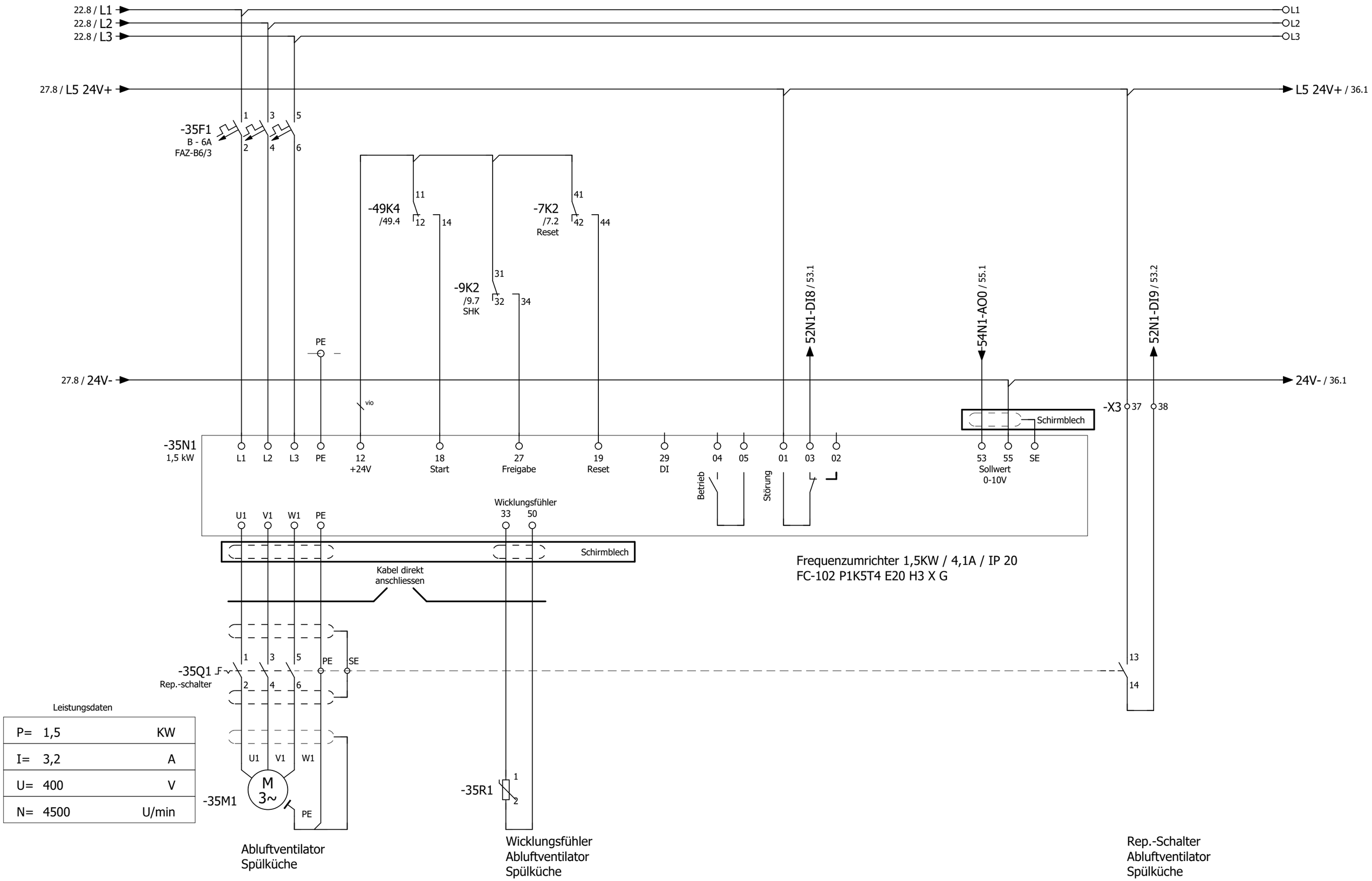

->vorherige Seite 34

Folgeblatt -> 36

			Datum	29.Jul.2024	Seniorenheim Saarbrücken - Küche & Spülküche	ROX KLIMATECHNIK	Abluftventilator	Fabr.. Nr. 7162_4	= RLT
				KW	Lüftung				+
Änderung	Datum	Name						Auftr. Nr. 24444	Z.Nr.: 9769

Blatt 35
Blatt 120

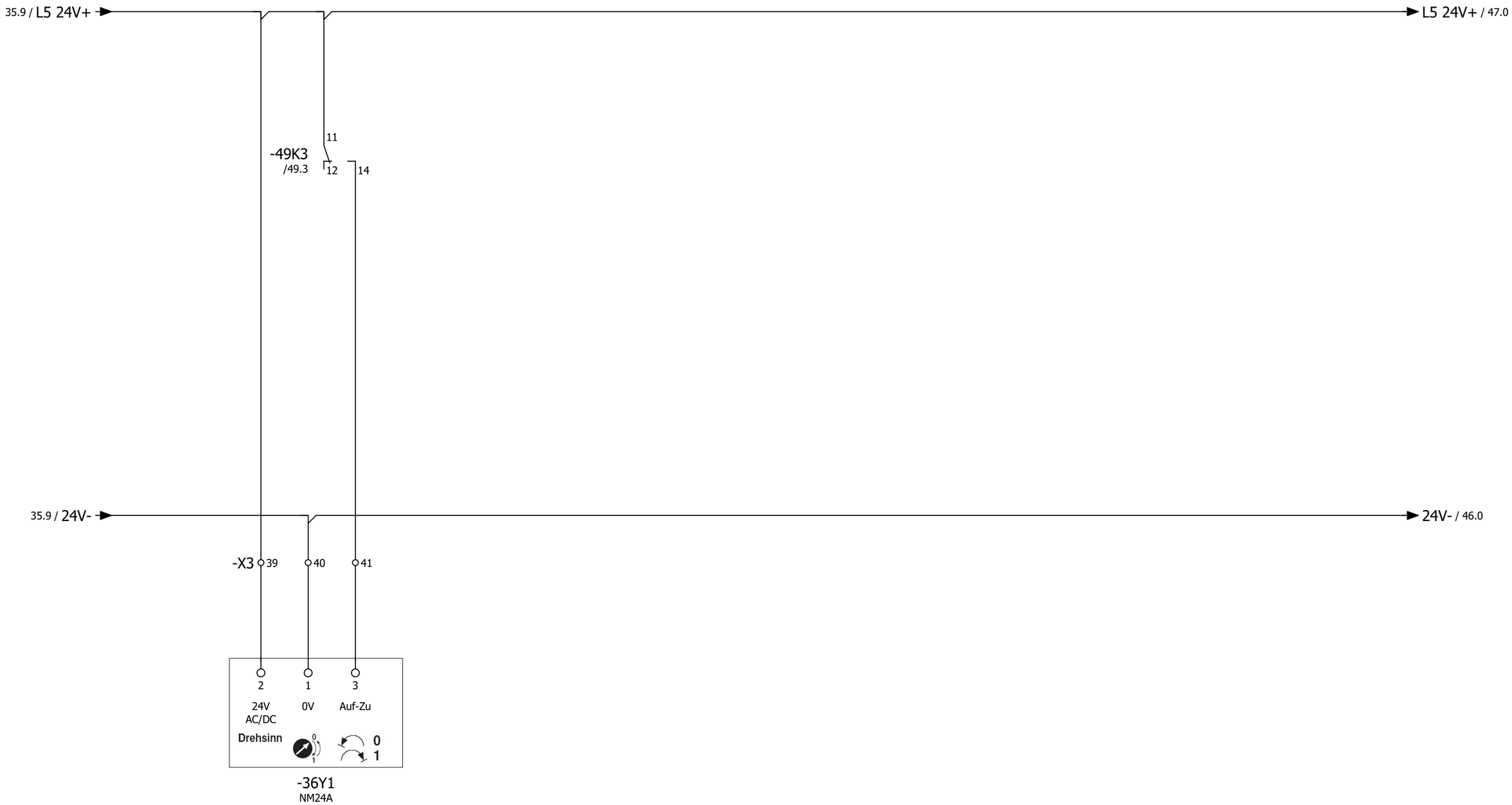

Fortluftklappe

->vorherige Seite 35

Folgeblatt -> 40

			Datum	03.Jul.2024	Seniorenheim Saarbrücken - Küche & Spülküche Lüftung	ROX KLIMATECHNIK	Klappenantriebe	Fabr.. Nr. 7162_4	= RLT
				KW					+
Änderung	Datum	Name						Auftr. Nr. 24444	Z.Nr.: 9769

Blatt 36

Blatt 120

Anlage DDC

->vorherige Seite 36

Folgeblatt -> 41

-46N1
/46.0

High Power Controller
DEOS - 600/5 open EMS

8 digitale Eingänge 24V DC

DI0	/47.1	Einschaltung Lüftung
DI1	/47.2	Phasenüberwachung
DI2	/47.3	Störung BMZ Kontakt
DI3	/47.4	Störung Endschalter BSK
DI4	/47.5	Störung quittieren
DI5	/47.6	Störung Rauchmelder Zuluft
DI6	/47.7	Störung Rauchmelder Abluft
DI7	/47.8	Reserve

12 digitale Ausgänge 24V DC

DO0	/48.1	Meldung Anlage Betrieb
DO1	/48.2	Meldung Anlage Störung
DO2	/48.3	Meldung Anlage Wartung
DO3	/48.4	Störung quittieren
DO4	/48.5	Reserve
DO5	/48.6	Reserve
DO6	/48.6	Außen-/Fortluftklappe
DO7	/48.7	Zuluftventilator
DO8	/49.1	Abluftventilator
DO9	/49.2	Erhitzerpumpe
DO10	/49.3	Fortluftklappe Spülküche
DO11	/49.4	Abluftventilator Spülküche

8 analoge Eingänge

AI0	/51.1	Differenzdrucksensor Zuluft
AI1	/51.2	Differenzdrucksensor Abluft
AI2	/51.3	Vereisungsschutz PWT
AI3	/51.4	Temperaturfühler Außenluft
AI4	/51.5	Temperaturfühler Zuluft nach PWT
AI5	/51.6	Temperaturfühler Zuluft Gesamt
AI6	/51.7	Temperaturfühler Abluft
AI7	/51.8	Temperaturfühler Fortluft

4 analoge Ausgänge 0...10V

AO0	/50.1	Ansteuerung Zuluftventilator
AO1	/50.3	Ansteuerung Abluftventilator
AO2	/50.5	WRG/Bypass Klappe
AO3	/50.7	Erhitzerventil

-52N1
/52.0

Digital Eingangsmodul 16 x DI
DS-C-DI 16

DI0	/52.1	X3:10	Zuluftventilator Störung
DI1	/52.2	X3:12	Zuluftventilator Rep.-Schalter
DI2	/52.3	-13N1:03	Abluftventilator Küche Störung
DI3	/52.4	X3:14	Abluftventilator Rep.-Schalter Küche
DI4	/52.5	X3:28	Erhitzerpumpe Störung
DI5	/52.6	-19K2:44	Frostschutz Störung
DI6	/52.7	-14K1:44	Meldung Abluft Küche Handstellung
DI7	/52.8		Reserve
DI8	/53.1	-35N1:03	Abluftventilator Spülküche Störung
DI9	/53.2	X3:38	Abluftventilator Rep.-Schalter Spülküche
DI10	/53.3		Reserve
DI11	/53.4		Reserve
DI12	/53.5		Reserve
DI13	/53.6		Reserve
DI14	/53.7		Reserve
DI15	/53.8		Reserve

-54N1
/54.0

Analog Ein / Ausgangsmodul 8 x AI / 4 x AO
DS-C-AI8AO4

8 analoge Eingänge

aktiv	AI0	/54.1	Differenzdrucksensor Außenluftfilter Küche
aktiv	AI1	/54.2	Differenzdrucksensor Abluftfilter Küche
aktiv	AI2	/54.3	Differenzdrucksensor Zuluftfilter Küche
passiv	AI3	/54.4	Temperaturfühler RL PWW
aktiv/passiv	AI4	/54.5	Reserve
aktiv	AI5	/54.6	Differenzdrucksensor Abluft Spülküche
passiv	AI6	/54.7	Fortlufttemperatur Spülküche
aktiv	AI7	/54.8	Differenzdrucksensor Abluftfilter Spülküche

4 analoge Ausgänge 0...10V

AO0	/55.1	Abluftventilator Spülküche
AO1	/55.3	Zuluftklappe Küche
AO2	/55.5	Abluftklappe Küche
AO3	/55.7	Reserve

->vorherige Seite 40
Folgeblatt -> 43

-46N1
/46.0

High Power Controller
DEOS - 600/5 open EMS

-52N1
/52.0

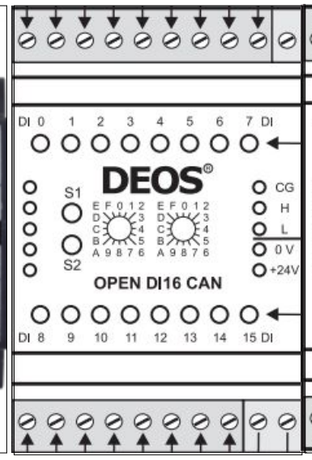

Digital Eingangsmodul 16 x DI
DS-C-DI 16

-54N1
/54.0

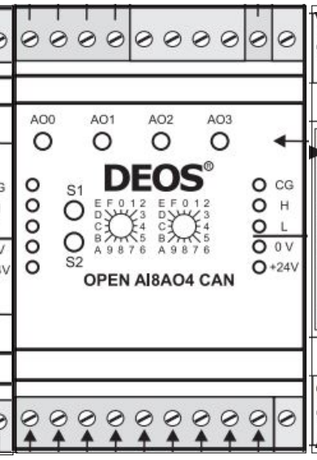

Analog Ein / Ausgangsmodul 8 x AI / 4 x AO
DS-C-AI8AO4

-46N2
/46.7

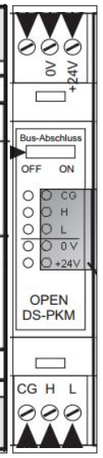

Schalter on

->vorherige Seite 41

Folgeblatt -> 46

			Datum	02.Jul.2024	Seniorenheim Saarbrücken - Küche & Spülküche Lüftung	ROX KLIMATECHNIK	DEOS Steuercontroller Übersicht	Fabr.. Nr. 7162_4	= RLT +
				KW					Blatt 43
Änderung	Datum	Name						Auftr. Nr. 24444 Z.Nr.: 9769	Blatt 120

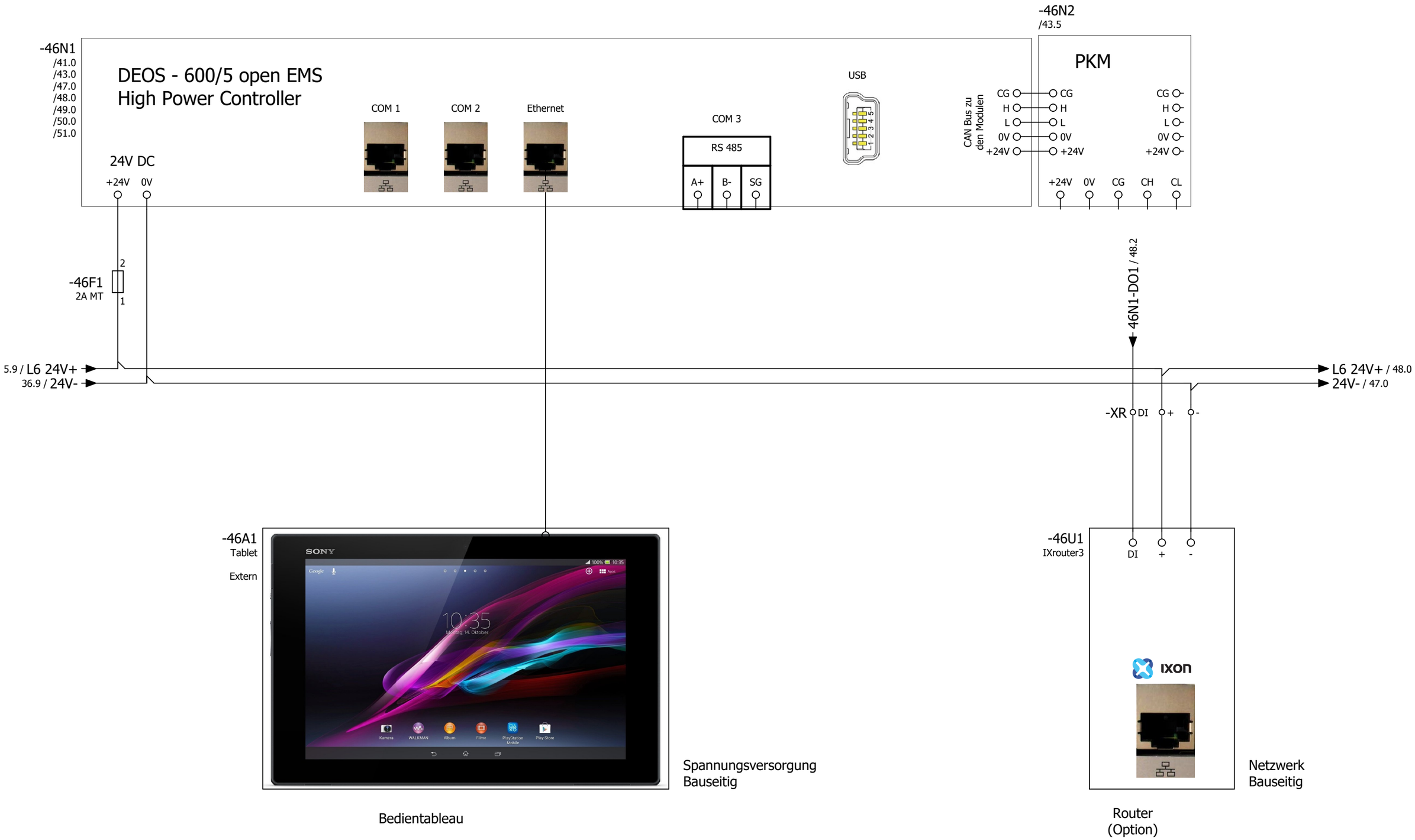

->vorherige Seite 43

Folgeblatt -> 47

			Datum	10.Jul.2024	Seniorenheim Saarbrücken - Küche & Spülküche	ROX KLIMATECHNIK	DDC - CPU Controller	Fabr.. Nr. 7162_4	= RLT
				KW	Lüftung				+
Änderung	Datum	Name						Auftr. Nr. 24444	Z.Nr.: 9769

Blatt 46

Blatt 120

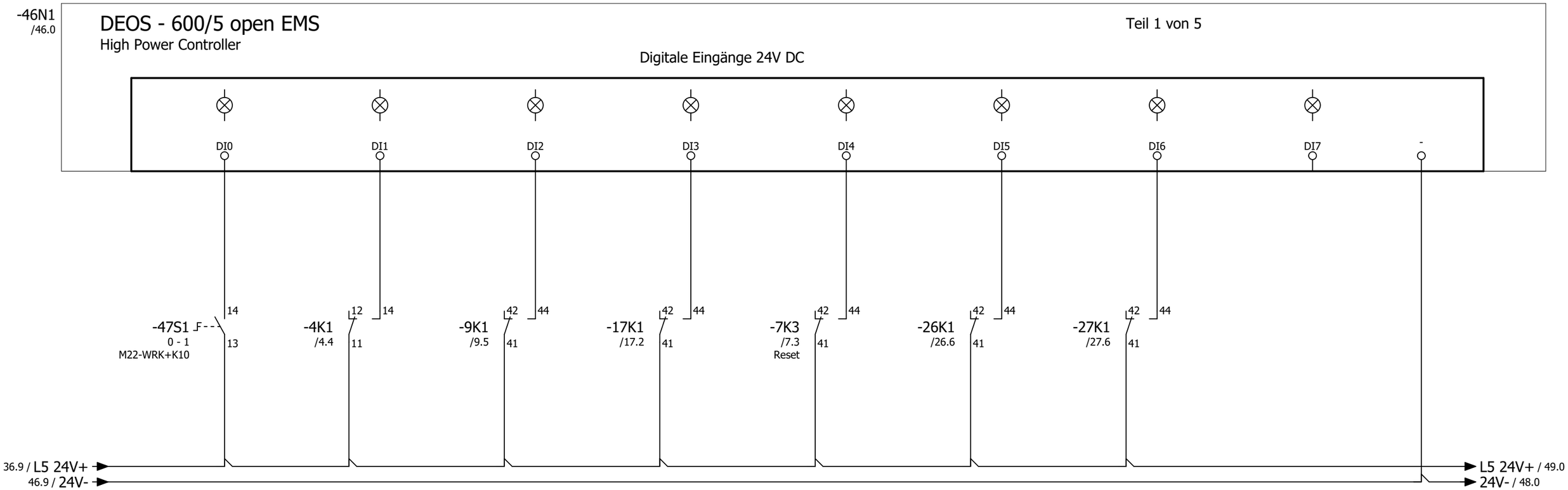

Einschaltung Lüftung

Phasenüberwachung

Störung BMZ Kontakt

Störung Endschalter BSK

Störung quittieren

Störung Rauchmelder Zuluft

Störung Rauchmelder Abluft

Reserve

->vorherige Seite 46

Folgeblatt -> 48

			Datum	02.Jul.2024	Seniorenheim Saarbrücken - Küche & Spülküche	ROX KLIMATECHNIK	CPU - Digitale Eingänge 8 x DI	Fabr.. Nr. 7162_4	= RLT +
				KW	Lüftung				Blatt 47
Änderung	Datum	Name						Auftr. Nr. 24444	Z.Nr.: 9769 Blatt 120

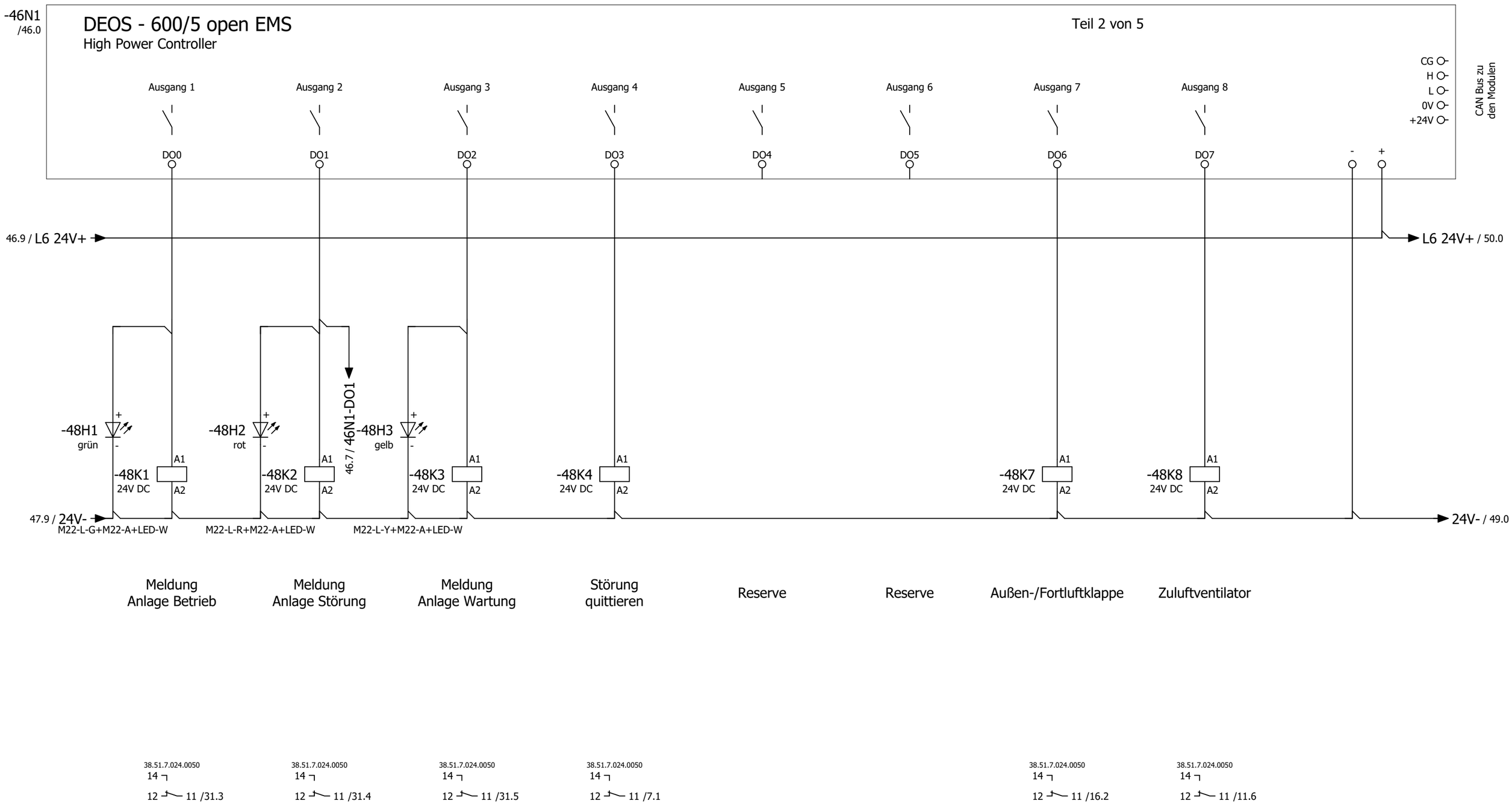

->vorherige Seite 47

Folgeblatt -> 49

			Datum	10.Jul.2024	Seniorenheim Saarbrücken - Küche & Spülküche Lüftung	CPU - Digitale Ausgänge 8 x DO	Fabr.. Nr. 7162_4	= RLT +
				KW				Blatt 48
Änderung	Datum	Name					Auftr. Nr. 24444	Z.Nr.: 9769
								Blatt 120

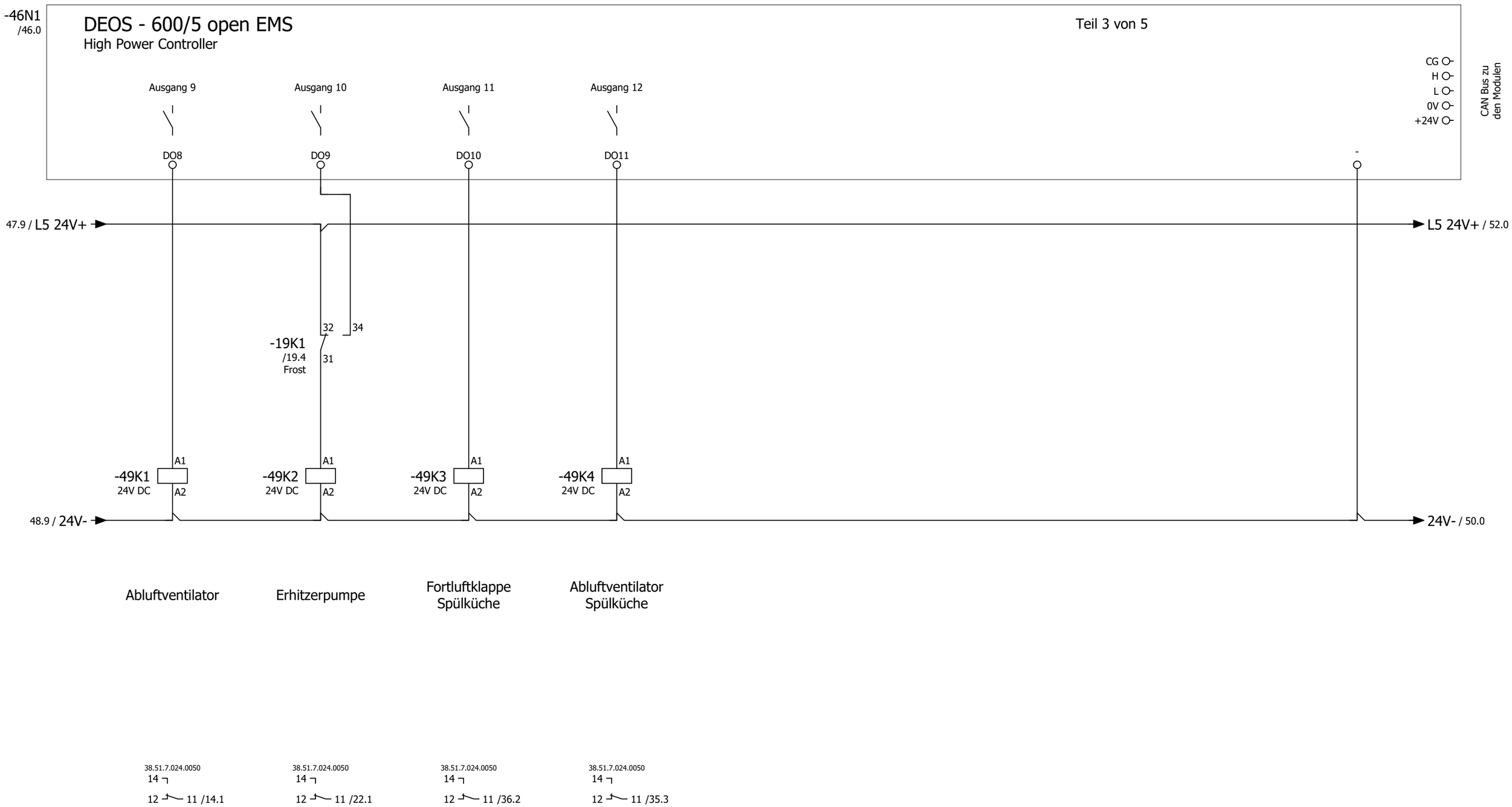

->vorherige Seite 48

Folgeblatt -> 50

			Datum	03.Jul.2024	Seniorenheim Saarbrücken - Küche & Spülküche Lüftung	ROX KLIMATECHNIK	CPU - Digitale Ausgänge 8 x DO	Fabr.. Nr. 7162_4	= RLT +	Blatt 49
				KW				Auftr. Nr. 24444	Z.Nr.: 9769	Blatt 120
Änderung	Datum	Name								

-46N1
/46.0

DEOS - 600/5 open EMS

High Power Controller

Teil 4 von 5

Analoge Ausgänge 0...10V

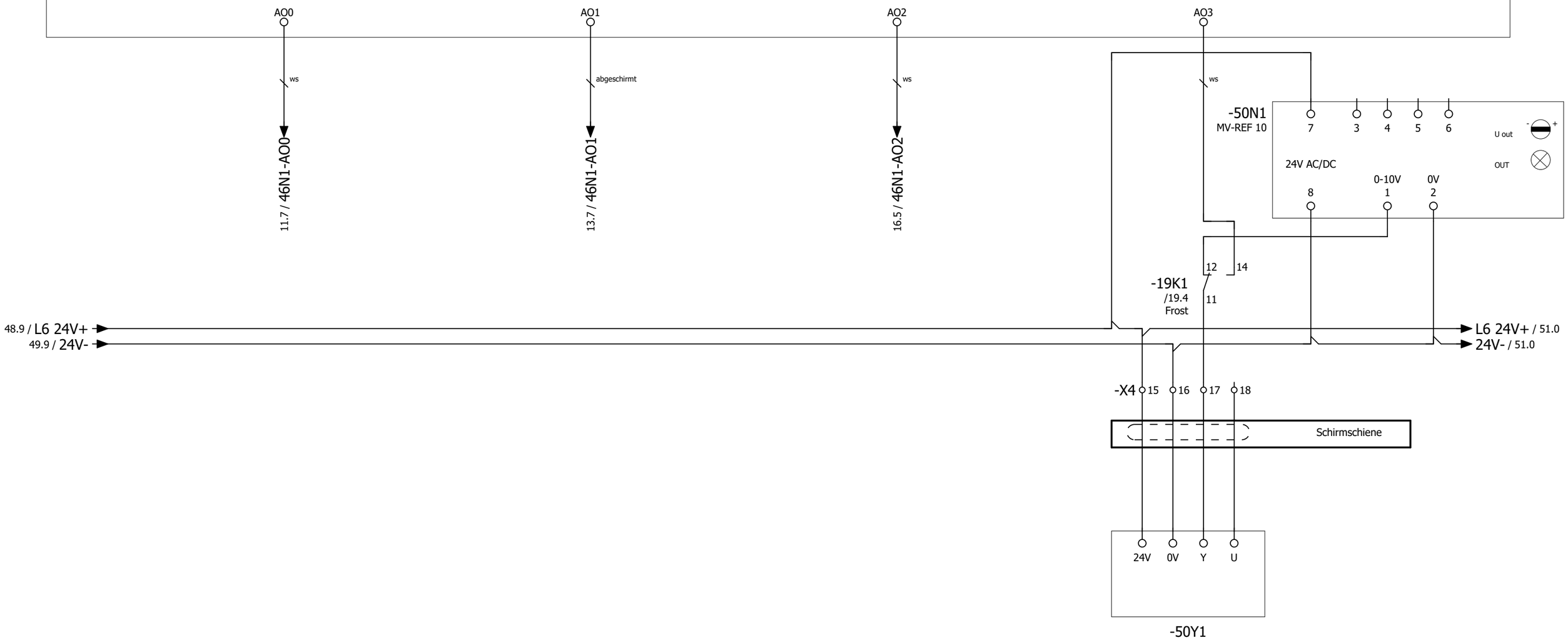

Ansteuerung Zuluftventilator

Ansteuerung Abluftventilator

WRG/Bypass Klappe

Erhitzerventil

->vorherige Seite 49

Folgeblatt -> 51

			Datum	29.Jul.2024	Seniorenheim Saarbrücken - Küche & Spülküche	ROX KLIMATECHNIK	CPU - Analoge Ausgänge 4xAO	Fabr.. Nr. 7162_4	= RLT +
				KW	Lüftung				Blatt 50
Änderung	Datum	Name						Auftr. Nr. 24444	Z.Nr.: 9769 Blatt 120

-46N1
/46.0

DEOS - 600/5 open EMS

High Power Controller

Teil 5 von 5

Universelle Analoge Eingänge

CG
H
L
0V
+24V

CAN Bus zu den Modulen

AI0 AI1 AI2 AI3 AI4 AI5 AI6 AI7 AIGND

ws ws ws ws ws ws ws ws rosa

50.9 / L6 24V+
50.9 / 24V-

L6 24V+ / 54.0
24V- / 52.0

-X4 19 20 21 22 23 24 25 26 27 28 29 30 31 32 33 34 35 36 37 38 39 40 41 42

Schirmschiene

UB+ GND AOU1 AOU2
24V AC / DC GND 0-10V OUT
Differenzdruck Volumenstrom
-51B1
DPA 2500

UB+ GND AOU1 AOU2
24V AC / DC GND 0-10V OUT
Differenzdruck Volumenstrom
-51B2
DPA 2500

UB+ GND AOU1 AOU2
24V AC / DC GND 0-10V OUT
Differenzdruck Volumenstrom
-51B3
DPA 2500

-51B4

G G0 U1
24V AC/DC GND 0-10V Temp.
-51B5

-51B6

-51B7

-51B8

Differenzdrucksensor Zuluft

Differenzdrucksensor Abluft

Vereisungsschutz PWT

Temperaturfühler Außenluft

Temperaturfühler Zuluft nach PWT

Temperaturfühler Zuluft Gesamt

Temperaturfühler Abluft

Temperaturfühler Fortluft

->vorherige Seite 50

Folgeblatt -> 52

			Datum	29.Jul.2024	Seniorenheim Saarbrücken - Küche & Spülküche	CPU - Analoge Eingänge 8xAI	Fabr.. Nr. 7162_4	= RLT
				KW	Lüftung			+
Änderung	Datum	Name					Auftr. Nr. 24444	Z.Nr.: 9769

ROX KLIMATECHNIK

Blatt 51
Blatt 120

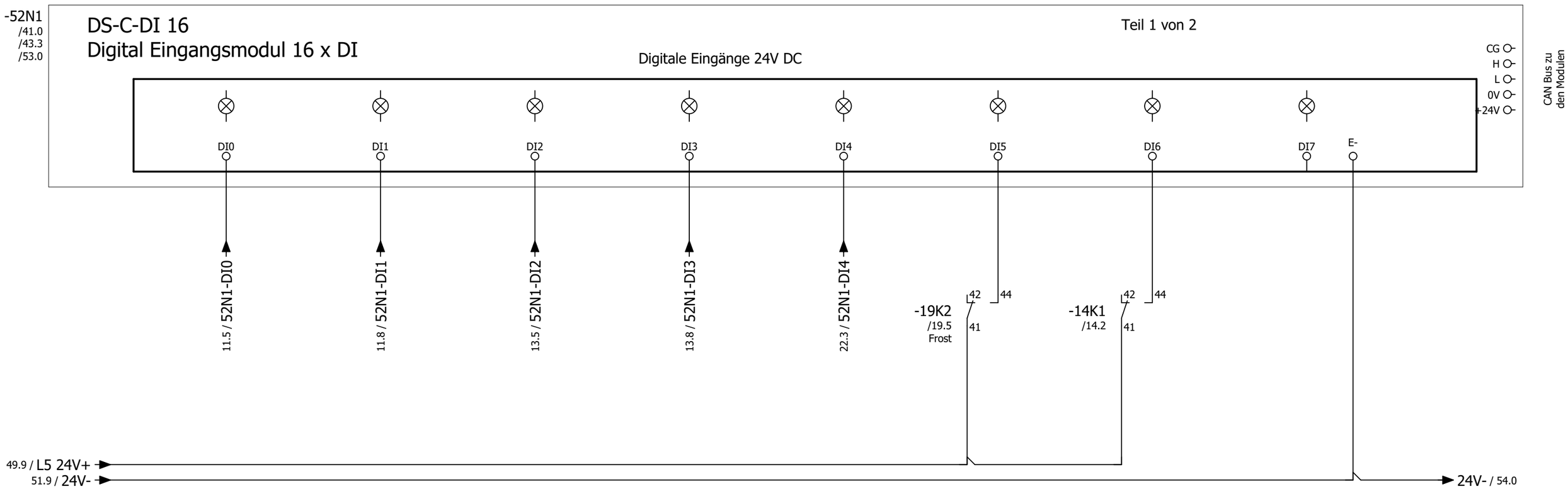

Zuluftventilator Störung

Zuluftventilator Rep.-Schalter

Abluftventilator Küche Störung

Abluftventilator Rep.-Schalter Küche

Erhitzerpumpe Störung

Frostschutz Störung

Meldung Abluft Küche Handstellung

Reserve

->vorherige Seite 51

Folgeblatt -> 53

			Datum	03.Jul.2024	Seniorenheim Saarbrücken - Küche & Spülküche Lüftung	ROX KLIMATECHNIK	DDC - Digitale Eingänge 16 x DI	Fabr.. Nr. 7162_4
				KW				= RLT +
Änderung	Datum	Name						Auftr. Nr. 24444 Z.Nr.: 9769

Blatt 52

Blatt 120

-52N1
/52.0

DS-C-DI 16
Digital Eingangsmodul 16 x DI

Teil 2 von 2

Digitale Eingänge 24V DC

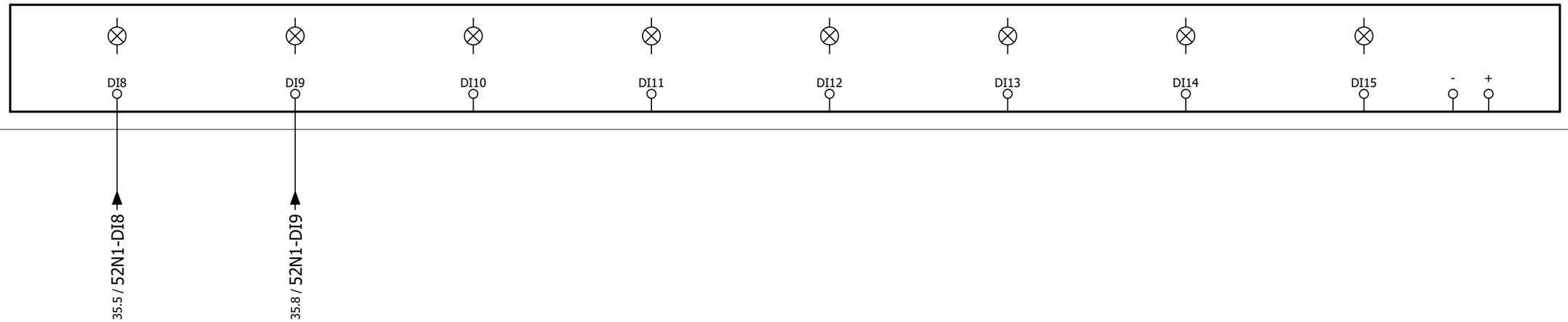

DI8	Abluftventilator Spülküche Störung
DI9	Abluftventilator Rep.-Schalter Spülküche
DI10	Reserve
DI11	Reserve
DI12	Reserve
DI13	Reserve
DI14	Reserve
DI15	Reserve

->vorherige Seite 52

Folgeblatt -> 54

			Datum	03.Jul.2024	Seniorenheim Saarbrücken - Küche & Spülküche Lüftung	ROX KLIMATECHNIK	DDC - Digitale Eingänge 16 x DI	Fabr.. Nr. 7162_4	= RLT +	Blatt 53
				KW				Auftr. Nr. 24444	Z.Nr.: 9769	Blatt 120
Änderung	Datum	Name								

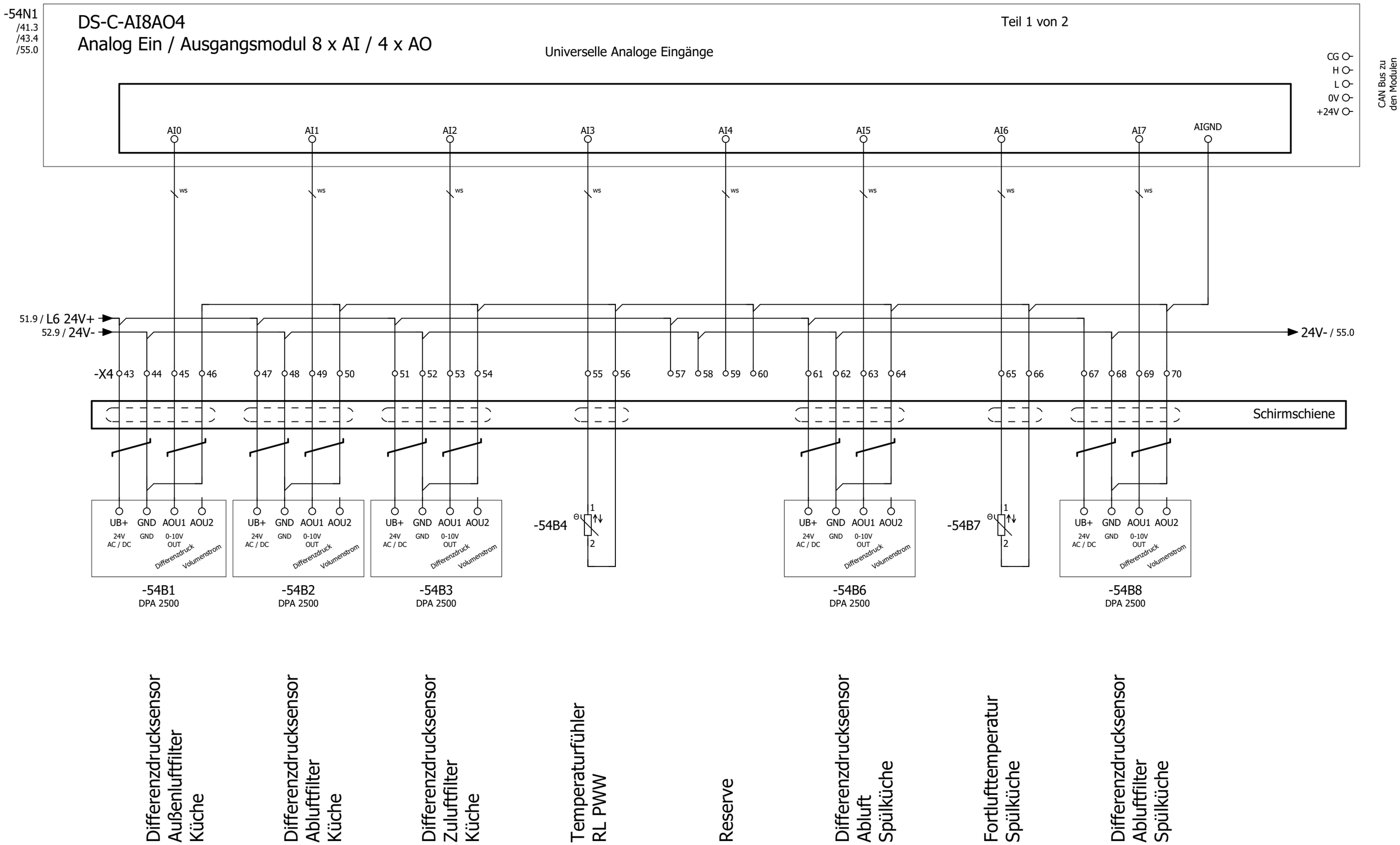

->vorherige Seite 53

Folgeblatt -> 55

			Datum	03.Jul.2024	Seniorenheim Saarbrücken - Küche & Spülküche	ROX KLIMATECHNIK	DDC - Analoge Ein / Ausgänge 8xAI / 4xAO	Fabr.. Nr. 7162_4	= RLT
				KW	Lüftung				+
Änderung	Datum	Name						Auftr. Nr. 24444	Z.Nr.: 9769

Blatt 54

Blatt 120

-54N1
/54.0

DS-C-AI8AO4
Analog Ein / Ausgangsmodul 8 x AI / 4 x AO

Teil 2 von 2

Analoge Ausgänge 0...10V

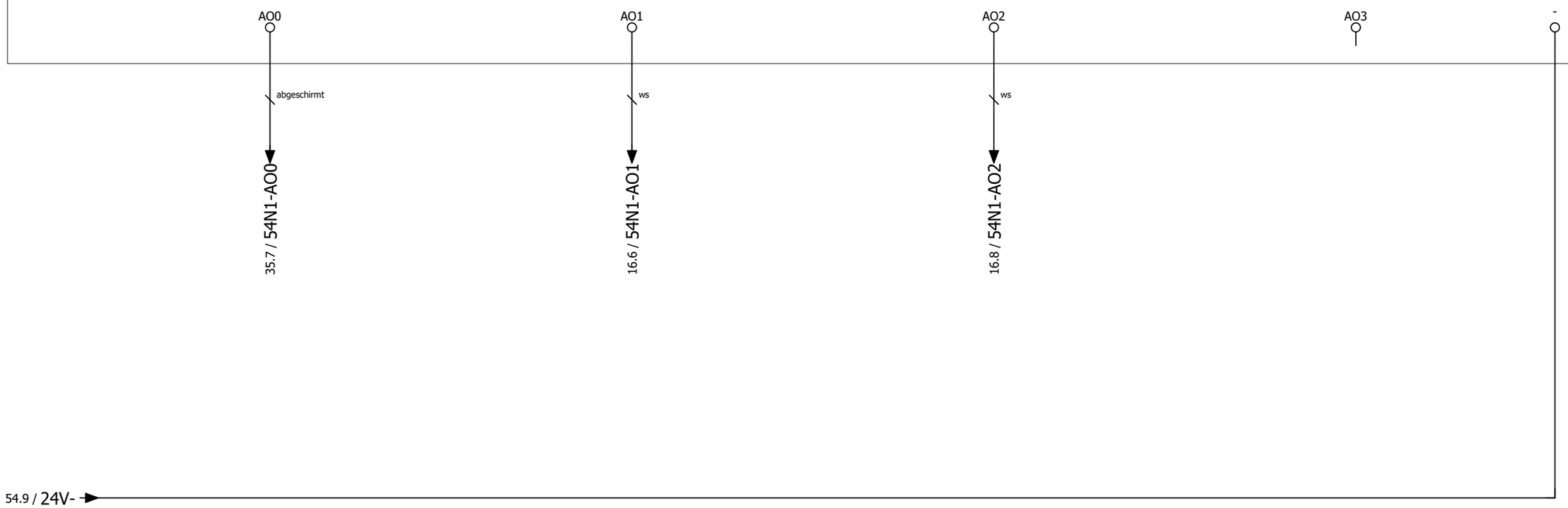

Abluftventilator Spülküche	Zuluftklappe Küche	Abluftklappe Küche	Reserve

->vorherige Seite 54

Folgeblatt -> 70

			Datum	29.Jul.2024	Seniorenheim Saarbrücken - Küche & Spülküche	ROX KLIMATECHNIK	DDC - Analoge Ein / Ausgänge 8xAI / 4xAO	Fabr.. Nr. 7162_4	= RLT
				KW	Lüftung				+
Änderung	Datum	Name						Auftr. Nr. 24444	Z.Nr.: 9769

Blatt 55
Blatt 120

Klemmenleistenübersicht

Mueller

Klemmenleiste	Klemmenleistendefinitionstext	Klemmen					Seite Klemmenplan
		erste	Letzte	Summe PE	Summe N	Gesamtzahl	
X1	X1 = Klemmleiste Hauptstrom	1	7	2	1	7	=RLT/71
X01	X01 = Klemmleiste vorm Hauptschalter	1	9	3	2	9	=RLT/72
X3	X3 = Klemmleiste Kleinspannung	1	41	0	0	41	=RLT/73
X4	X4 = Klemmleiste Analoge Signale	1	70	0	0	70	=RLT/76
X7	X7 = Klemmleiste Fremdspannung	1	6	0	0	6	=RLT/80
XR	XR = Klemmleiste Router	+	DI	0	0	3	=RLT/81

->vorherige Seite 55

Folgeblatt -> 71

Klemmenplan

Mueller

							OELFLEX 110 3G1,5 3x1,5 qmm	OELFLEX 110 4G1,5 4x1,5 qmm		Leiste X1 X1 = Klemmleiste Hauptstrom											
							W-22M1	W-11M1/1	Kabel	Ziel	Anschluss	Klemme	Brücke	Ziel	Anschluss	Kabel					Seite
Zuluftventilator								1		=RLT-11Q1	1	**1**		=RLT-11F1	2						=RLT/11.1
=								2		=RLT-11Q1	3	**2**		=RLT-11F1	4						=RLT/11.2
=								3		=RLT-11Q1	5	**3**		=RLT-11F1	6						=RLT/11.2
=								gnge		=RLT-11Q1	PE	**4**			PE						=RLT/11.2
Erhitzerpumpe							1			=RLT-22M1	L	**5**		=RLT-49K2	14						=RLT/22.2
=							2			=RLT-22M1	N	**6**		=RLT-7K3	A2						=RLT/22.2
=							gnge			=RLT-22M1	PE	**7**			PE						=RLT/22.2

->vorherige Seite 70

Folgeblatt -> 72

			Datum	03.Jul.2024	Seniorenheim Saarbrücken - Küche & Spülküche Lüftung	ROX KLIMATECHNIK	Klemmenplan X1	Fabr.. Nr. 7162_4
				KW				Auftr. Nr. 24444
Änderung	Datum	Name						Z.Nr.: 9769

= RLT
+
Blatt 71
Blatt 120

Klemmenplan

Mueller

										Leiste X01 X01 = Klemmleiste vorm Hauptschalter											
								1x16 qmm NYM-J													
								W-3W1	Kabel	Ziel	Anschluss	Klemme	Brücke	Ziel	Anschluss	Kabel					Seite
Einspeisung										=RLT-F0		**1**		=RLT-3Q1	1;1/2						=RLT/3.0
=										=RLT-F0		**2**		=RLT-3Q1	3						=RLT/3.1
=										=RLT-F0		**3**		=RLT-3Q1	5						=RLT/3.1
=												**4**		=RLT-3F1	N						=RLT/3.1
=												**5**									=RLT/3.1
=								PE		=RLT-PA	PE	**6**									=RLT/3.2
Schaltschrankbeleuchtung												**7**		=RLT-3B1	14						=RLT/3.8
=												**8**									=RLT/3.8
=												**9**									=RLT/3.8

->vorherige Seite 71

Folgeblatt -> 73

			Datum	29.Jul.2024	Seniorenheim Saarbrücken - Küche & Spülküche Lüftung	Klemmenplan X01	Fabr.. Nr. 7162_4	= RLT +
				KW				Blatt 72
Änderung	Datum	Name					Auftr. Nr. 24444	Z.Nr.: 9769
								Blatt 120

Klemmenplan

Mueller

		OELFLEX 110 3X1 3x1 qmm	OELFLEX 110 3X1 3x1 qmm	OELFLEX 110 2X1 2x1 qmm	OELFLEX 110 2X1 2x1 qmm	ÖLFLEX® CLASSIC 110 3X1 mm	J-Y(ST)-Y 2x2x0,8 qmm	J-Y(ST)-Y 4x2x0,8 qmm		Leiste X3 X3 = Klemmleiste Kleinspannung											
		W-16Y2	W-16Y1	W-13Q1	W-11Q1	W-11M1/2	W-9A2	W-9A1	Kabel	Ziel	Anschluss	Klemme	Brücke	Ziel	Anschluss	Kabel					Seite
Brandnotabschaltung								rtbl		=RLT-9A1		**1**		=RLT-5F2	2;11						=RLT/9.1
=								wsge		=RLT-9A1		**2**									=RLT/9.2
=								ws		=RLT-9A1		**3**		=RLT-9K1	14						=RLT/9.2
=								gn		=RLT-9A1		**4**		=RLT-9K1	12						=RLT/9.2
=								wsbr		=RLT-9A1		**5**		=RLT-9K1	A2						=RLT/9.3
BMZ Kontakt							rtsw			=RLT-9A2		**6**									=RLT/9.4
=							wsge			=RLT-9A2		**7**		=RLT-7K1	21						=RLT/9.4
Zuluftventilator						1				=RLT-11M1	Din1	**8**		=RLT-7K1	34						=RLT/11.4
=						2				=RLT-11M1	Dout1	**9**		=RLT-9K1	11						=RLT/11.5
=						3				=RLT-11M1	GND	**10**		=RLT-52N1							=RLT/11.5
Rep.-Schalter Zuluftventilator					1					=RLT-11Q1	13	**11**		=RLT-13N1	04						=RLT/11.8
=					2					=RLT-11Q1	14	**12**		=RLT-52N1							=RLT/11.8
Rep.-Schalter Abluftventilator Küche				1						=RLT-13Q1	13	**13**		=RLT-13N1	01;4.13						=RLT/13.8
=				2						=RLT-13Q1	14	**14**		=RLT-52N1							=RLT/13.8
Außenluftklappe			1							=RLT-16Y1	2	**15**		=RLT-14S1	4.13;11						=RLT/16.1
=			2							=RLT-16Y1	1	**16**		=RLT-14K1	A2						=RLT/16.2
=			3							=RLT-16Y1	3	**17**		=RLT-48K7	14;12						=RLT/16.2
Fortluftklappe		1								=RLT-16Y2	2	**18**		=RLT-48K7	11;14						=RLT/16.3

->vorherige Seite 72

Folgeblatt -> 74

Klemmenplan

Mueller

				4x1 qmm OELFLEX 110 4X1	4x1 qmm OELFLEX 110 4X1	4x1 qmm OELFLEX 110 4X1	2x2x0,8 qmm J-Y(ST)-Y	3x1 qmm OELFLEX 110 3X1		Leiste X3 X3 = Klemmleiste Kleinspannung											
				W-27B1	W-26B1	W-19B1	W-17S1	W-16Y2	Kabel	Ziel	Anschluss	Klemme	Brücke	Ziel	Anschluss	Kabel					Seite
Fortluftklappe								2		=RLT-16Y2	1	**19**		X4	4						=RLT/16.3
=								3		=RLT-16Y2	3	**20**		=RLT-13K1	11						=RLT/16.3
Endlagenschalter BSK (Option)							rtsw			=RLT-17S1	21	**21**		X4	11						=RLT/17.1
=							wsge			=RLT-17S1	22	**22**		=RLT-17K1	A1						=RLT/17.1
Frostschutzthermostat am Vorerhitzer						1				=RLT-19B1	1	**23**									=RLT/19.2
=						2				=RLT-19B1	2	**24**		=RLT-7K2	11						=RLT/19.2
=						3				=RLT-19B1	1	**25**		=RLT-22F1	13						=RLT/19.3
=						4				=RLT-19B1	2	**26**		=RLT-19K1	A1						=RLT/19.3
Erhitzerpumpe												**27**		=RLT-22F1	14						=RLT/22.3
=												**28**		=RLT-52N1							=RLT/22.3
Rauchmelder ZUL					1					=RLT-26B1	1	**29**		=RLT-22F1	13						=RLT/26.2
=					2					=RLT-26B1	2	**30**		=RLT-19K2	A2;A2						=RLT/26.2
=					3					=RLT-26B1		**31**									=RLT/26.3
=					4					=RLT-26B1		**32**		=RLT-7K2	21						=RLT/26.3
Rauchmelder ABL				1						=RLT-27B1	1	**33**									=RLT/27.2
=				2						=RLT-27B1	2	**34**		=RLT-26K1	A2;A2						=RLT/27.2
=				3						=RLT-27B1		**35**		=RLT-35N1	01						=RLT/27.3
=				4						=RLT-27B1		**36**		=RLT-7K2	31						=RLT/27.3

->vorherige Seite 73

Folgeblatt -> 75

Klemmenplan

Mueller

							OELFLEX 110 3X1 3x1 qmm	OELFLEX 110 2X1 2x1 qmm		Leiste X3 X3 = Klemmleiste Kleinspannung											
							W-36Y1	W-35Q1	Kabel	Ziel	Anschluss	Klemme	Brücke	Ziel	Anschluss	Kabel					Seite
Rep.-Schalter Abluftventilator Spülküche								1		=RLT-35Q1	13	**37**		=RLT-35N1	01						=RLT/35.8
=								2		=RLT-35Q1	14	**38**		=RLT-52N1							=RLT/35.8
Fortluftklappe							1			=RLT-36Y1	2	**39**		=RLT-49K3	11						=RLT/36.2
=							2			=RLT-36Y1	1	**40**		=RLT-35N1	55;0V						=RLT/36.2
=							3			=RLT-36Y1	3	**41**		=RLT-49K3	14						=RLT/36.2

->vorherige Seite 74

Folgeblatt -> 76

			Datum	10.Jul.2024	Seniorenheim Saarbrücken - Küche & Spülküche Lüftung	ROX KLIMATECHNIK	Klemmenplan X3	Fabr.. Nr. 7162_4
				KW				Auftr. Nr. 24444
Änderung	Datum	Name						Z.Nr.: 9769

= RLT
+
Blatt 75
Blatt 120

Klemmenplan

Mueller

				4x0,5 qmm LIYCY	4x0,5 qmm LIYCY	4x0,5 qmm LIYCY	4x0,5 qmm LIYCY	2x0,5 qmm LIYCY		Leiste X4 X4 = Klemmleiste Analoge Signale											
				W-50Y1	W-16Y5	W-16Y4	W-16Y3	W-11M1/3	Kabel	Ziel	Anschluss	Klemme	Brücke	Ziel	Anschluss	Kabel					Seite
Zuluftventilator								ws		=RLT-11M1		**1**		=RLT-48K8	14						=RLT/11.7
=								br		=RLT-11M1	GND	**2**		=RLT-7K1	31;A2						=RLT/11.7
Stellantrieb PWT							ws			=RLT-16Y3	2	**3**		=RLT-13K1	14						=RLT/16.4
=							br			=RLT-16Y3	1	**4**		X3	19						=RLT/16.4
=							gn			=RLT-16Y3	3	**5**		=RLT-46N1							=RLT/16.5
=							ge			=RLT-16Y3	5	**6**									=RLT/16.5
Zuluftklappe						ws				=RLT-16Y4	2	**7**									=RLT/16.6
=						br				=RLT-16Y4	1	**8**									=RLT/16.6
=						gn				=RLT-16Y4	3	**9**		=RLT-54N1							=RLT/16.6
=						ge				=RLT-16Y4	5	**10**									=RLT/16.7
Abluftklappe					ws					=RLT-16Y5	2	**11**		X3	21						=RLT/16.7
=					br					=RLT-16Y5	1	**12**		=RLT-17K1	A2						=RLT/16.8
=					gn					=RLT-16Y5	3	**13**		=RLT-54N1							=RLT/16.8
=					ge					=RLT-16Y5	5	**14**									=RLT/16.8
WRG/Bypass Klappe				ws						=RLT-50Y1	24V	**15**		=RLT-50N1	7						=RLT/50.7
=				br						=RLT-50Y1	0V	**16**		=RLT-50N1	8						=RLT/50.7
Erhitzerventil				gn						=RLT-50Y1	Y	**17**		=RLT-19K1	11						=RLT/50.7
=				ge						=RLT-50Y1	U	**18**									=RLT/50.7

->vorherige Seite 75

Folgeblatt -> 77

Klemmenplan

Mueller

				4x0,5 qmm LIYCY	2x0,5 qmm LIYCY	2x2x0,75 qmm LIYCY-TP	2x2x0,75 qmm LIYCY-TP	2x2x0,75 qmm LIYCY-TP		Leiste X4 X4 = Klemmleiste Analoge Signale											
				W-51B5	W-51B4	W-51B3	W-51B2	W-51B1	Kabel	Ziel	Anschluss	Klemme	Brücke	Ziel	Anschluss	Kabel					Seite
Differenzdrucksensor Zuluft								ws		=RLT-51B1	UB+	**19**									=RLT/51.1
=								br		=RLT-51B1	GND	**20**		=RLT-50N1	2						=RLT/51.1
=								gn		=RLT-51B1	AOU1	**21**		=RLT-46N1							=RLT/51.1
=								ge		=RLT-51B1	GND	**22**									=RLT/51.1
Differenzdrucksensor Abluft							ws			=RLT-51B2	UB+	**23**									=RLT/51.2
=							br			=RLT-51B2	GND	**24**									=RLT/51.2
=							gn			=RLT-51B2	AOU1	**25**		=RLT-46N1							=RLT/51.2
=							ge			=RLT-51B2	GND	**26**									=RLT/51.2
Vereisungsschutz PWT						ws				=RLT-51B3	UB+	**27**									=RLT/51.2
=						br				=RLT-51B3	GND	**28**									=RLT/51.3
=						gn				=RLT-51B3	AOU1	**29**		=RLT-46N1							=RLT/51.3
=						ge				=RLT-51B3	GND	**30**									=RLT/51.3
Temperaturfühler Außenluft					ws					=RLT-51B4	1	**31**		=RLT-46N1							=RLT/51.4
=					br					=RLT-51B4	2	**32**									=RLT/51.4
Temperaturfühler Zuluft nach PWT				ws						=RLT-51B5	G	**33**									=RLT/51.4
=				br						=RLT-51B5	G0	**34**									=RLT/51.5
=				gn						=RLT-51B5	U1	**35**		=RLT-46N1							=RLT/51.5
=				ge						=RLT-51B5	G0	**36**									=RLT/51.5

->vorherige Seite 76

Folgeblatt -> 78

Klemmenplan

Mueller

			2x2x0,75 qmm LIYCY-TP W-54B3	2x2x0,75 qmm LIYCY-TP W-54B2	2x2x0,75 qmm LIYCY-TP W-54B1	2x0,5 qmm LIYCY W-51B8	2x0,5 qmm LIYCY W-51B7	2x0,5 qmm LIYCY W-51B6	Kabel	Leiste X4 X4 = Klemmleiste Analoge Signale Ziel	Anschluss	Klemme	Brücke	Ziel	Anschluss	Kabel					Seite
Temperaturfühler Zuluft Gesamt								ws		=RLT-51B6	1	**37**		=RLT-46N1							=RLT/51.6
=								br		=RLT-51B6	2	**38**									=RLT/51.6
Temperaturfühler Abluft							ws			=RLT-51B7	1	**39**		=RLT-46N1							=RLT/51.7
=							br			=RLT-51B7	2	**40**									=RLT/51.7
Temperaturfühler Fortluft						ws				=RLT-51B8	1	**41**		=RLT-46N1							=RLT/51.8
=						br				=RLT-51B8	2	**42**		=RLT-46N1	AIGND						=RLT/51.8
Differenzdrucksensor Außenluftfilter Küche					ws					=RLT-54B1	UB+	**43**									=RLT/54.0
=					br					=RLT-54B1	GND	**44**									=RLT/54.1
=					gn					=RLT-54B1	AOU1	**45**		=RLT-54N1							=RLT/54.1
=					ge					=RLT-54B1	GND	**46**									=RLT/54.1
Differenzdrucksensor Abluftfilter Küche				ws						=RLT-54B2	UB+	**47**									=RLT/54.1
=				br						=RLT-54B2	GND	**48**									=RLT/54.2
=				gn						=RLT-54B2	AOU1	**49**		=RLT-54N1							=RLT/54.2
=				ge						=RLT-54B2	GND	**50**									=RLT/54.2
Differenzdrucksensor Zuluftfilter Küche			ws							=RLT-54B3	UB+	**51**									=RLT/54.2
=			br							=RLT-54B3	GND	**52**									=RLT/54.3
=			gn							=RLT-54B3	AOU1	**53**		=RLT-54N1							=RLT/54.3
=			ge							=RLT-54B3	GND	**54**									=RLT/54.3

->vorherige Seite 77

Folgeblatt -> 79

Klemmenplan

Mueller

					2x2x0,75 qmm LIYCY-TP	2x0,5 qmm LIYCY	2x2x0,75 qmm LIYCY-TP	2x0,5 qmm LIYCY		Leiste X4 X4 = Klemmleiste Analoge Signale											
					W-54B8	W-54B7	W-54B6	W-54B4	Kabel	Ziel	Anschluss	Klemme	Brücke	Ziel	Anschluss	Kabel					Seite
Temperaturfühler RL PWW								ws		=RLT-54B4	1	**55**		=RLT-54N1							=RLT/54.4
=								br		=RLT-54B4	2	**56**									=RLT/54.4
Reserve												**57**									=RLT/54.4
=												**58**									=RLT/54.4
=												**59**		=RLT-54N1							=RLT/54.5
=												**60**									=RLT/54.5
Differenzdrucksensor Abluft Spülküche							ws			=RLT-54B6	UB+	**61**									=RLT/54.5
=							br			=RLT-54B6	GND	**62**									=RLT/54.5
=							gn			=RLT-54B6	AOU1	**63**		=RLT-54N1							=RLT/54.6
=							ge			=RLT-54B6	GND	**64**									=RLT/54.6
Fortlufttemperatur Spülküche						ws				=RLT-54B7	1	**65**		=RLT-54N1							=RLT/54.7
=						br				=RLT-54B7	2	**66**									=RLT/54.7
Differenzdrucksensor Abluftfilter Spülküche					ws					=RLT-54B8	UB+	**67**									=RLT/54.7
=					br					=RLT-54B8	GND	**68**									=RLT/54.7
=					gn					=RLT-54B8	AOU1	**69**		=RLT-54N1							=RLT/54.8
=					ge					=RLT-54B8	GND	**70**		=RLT-54N1	AIGND						=RLT/54.8

->vorherige Seite 78

Folgeblatt -> 80

Klemmenplan

Mueller

										Leiste X7 X7 = Klemmleiste Fremdspannung											
									Kabel	Ziel	Anschluss	Klemme	Brücke	Ziel	Anschluss	Kabel					Seite
Potenzialfreie Meldung Betrieb												**1**		=RLT-48K1	11						=RLT/31.2
=												**2**		=RLT-48K1	14						=RLT/31.3
Potenzialfreie Meldung Störung												**3**		=RLT-48K2	11						=RLT/31.3
=												**4**		=RLT-48K2	14						=RLT/31.4
Potenzialfreie Meldung Wartung												**5**		=RLT-48K3	11						=RLT/31.4
=												**6**		=RLT-48K3	14						=RLT/31.5

->vorherige Seite 79

Folgeblatt -> 81

Klemmenplan

Mueller

Leiste
XR
XR = Klemmleiste Router

	Kabel	Ziel	Anschluss	Klemme	Brücke	Ziel	Anschluss	Kabel	Seite
Bedientableau		=RLT-46U1	+	**+**	'	=RLT-46F1	1		=RLT/46.8
=		=RLT-46U1	-	**-**	'	=RLT-46N1	0V		=RLT/46.8
=		=RLT-46U1	DI	**DI**	'	=RLT-46N1			=RLT/46.7

->vorherige Seite 80

Folgeblatt -> 90

Kabelübersicht

Mueller

Kabel	Quelle von	Ziel bis	Kabel	Anzahl Adern	Querschnitt	Bemerkung
W-3W1	X01	-PA	NYM-J	1	16 qmm	Potentialausgleich
W-9A1	X3	-9A1	J-Y(ST)-Y	4x2x	0,8 qmm	Brandnotabschaltung
W-9A2	X3	-9A2	J-Y(ST)-Y	2x2x	0,8 qmm	BMZ Kontakt
W-11M1/1	X1	-11Q1	OELFLEX 110 4G1,5	4	1,5 qmm	Zuluftventilator
W-11M1/2	X3	-11M1	ÖLFLEX® CLASSIC 110	3X	1 mm	=
W-11M1/3	X4	-11M1	LIYCY	2	0,5 qmm	=
W-11Q1	X3	-11Q1	OELFLEX 110 2X1	2	1 qmm	Rep.-Schalter Zuluftventilator
W-13M1	-13N1	-13Q1	OELFLEX 115 CY	4	1,5 qmm	Abluftventilator Küche
W-13Q1	X3	-13Q1	OELFLEX 110 2X1	2	1 qmm	Rep.-Schalter Abluftventilator Küche
W-13R1	-13N1	-13R1	LIYCY	2	0,5 qmm	Wicklungsfühler Zuluftventilator Küche
W-16Y1	X3	-16Y1	OELFLEX 110 3X1	3	1 qmm	Außenluftklappe
W-16Y2	X3	-16Y2	OELFLEX 110 3X1	3	1 qmm	Fortluftklappe
W-16Y3	X4	-16Y3	LIYCY	4	0,5 qmm	Stellantrieb PWT
W-16Y4	X4	-16Y4	LIYCY	4	0,5 qmm	Zuluftklappe
W-16Y5	X4	-16Y5	LIYCY	4	0,5 qmm	Abluftklappe
W-17S1	X3	-17S1	J-Y(ST)-Y	2x2x	0,8 qmm	Endlagenschalter BSK (Option)
W-19B1	X3	-19B1	OELFLEX 110 4X1	4	1 qmm	Frostschutzthermostat
W-22M1	X1	-22M1	OELFLEX 110 3G1,5	3	1,5 qmm	Erhitzerpumpe
W-26B1	X3	-26B1	OELFLEX 110 4X1	4	1 qmm	Rauchmelder ZUL
W-27B1	X3	-27B1	OELFLEX 110 4X1	4	1 qmm	Rauchmelder ABL
W-35M1	-35N1	-35Q1	OELFLEX 115 CY	4	1,5 qmm	Abluftventilator Spülküche
W-35Q1	X3	-35Q1	OELFLEX 110 2X1	2	1 qmm	Rep.-Schalter Abluftventilator Spülküche
W-35R1	-35N1	-35R1	LIYCY	2	0,5 qmm	Wicklungsfühler Zuluftventilator Küche

1. Die Qualität und die Anforderungen an das Kabelsind beim Bauherrn oder bei der Baustellenüberwachung anzufragen. (zum Beispiel Halogenfrei, et cetera)
2. Die angegebenen Querschnitte der Kabel sind die Minimalanforderungen. Diese sind von der Elektro - Installationsfirma zu überprüfen. (Der Spannungsabfall ist zu berücksichtigen!)
3. Der Kabeltyp und Kabelquerschnitte sind gemäß DIN, VDE und EVU-Bestimmungen zu überprüfen

->vorherige Seite 81

Folgeblatt -> 91

Kabelübersicht

Mueller

Kabel	Quelle von	Ziel bis	Kabel	Anzahl Adern	Querschnitt	Bemerkung
W-36Y1	X3	-36Y1	OELFLEX 110 3X1	3	1 qmm	Fortluftklappe
W-46A1/1	-46A1	-46N1	CAT 7 Kabel	8x	0,5 qmm	Bedientableau
W-50Y1	X4	-50Y1	LIYCY	4	0,5 qmm	WRG/Bypass Klappe
W-51B1	X4	-51B1	LIYCY-TP	2x2x	0,75 qmm	Differenzdrucksensor Zuluft
W-51B2	X4	-51B2	LIYCY-TP	2x2x	0,75 qmm	Differenzdrucksensor Abluft
W-51B3	X4	-51B3	LIYCY-TP	2x2x	0,75 qmm	Vereisungsschutz PWT
W-51B4	X4	-51B4	LIYCY	2	0,5 qmm	Temperaturfühler Außenluft
W-51B5	X4	-51B5	LIYCY	4	0,5 qmm	Temperaturfühler Zuluft nach PWT
W-51B6	X4	-51B6	LIYCY	2	0,5 qmm	Temperaturfühler Zuluft Gesamt
W-51B7	X4	-51B7	LIYCY	2	0,5 qmm	Temperaturfühler Abluft
W-51B8	X4	-51B8	LIYCY	2	0,5 qmm	Temperaturfühler Fortluft
W-54B1	X4	-54B1	LIYCY-TP	2x2x	0,75 qmm	Differenzdrucksensor Außenluftfilter Küche
W-54B2	X4	-54B2	LIYCY-TP	2x2x	0,75 qmm	Differenzdrucksensor Abluftfilter Küche
W-54B3	X4	-54B3	LIYCY-TP	2x2x	0,75 qmm	Differenzdrucksensor Zuluftfilter Küche
W-54B4	X4	-54B4	LIYCY	2	0,5 qmm	Temperaturfühler RL PWW
W-54B6	X4	-54B6	LIYCY-TP	2x2x	0,75 qmm	Differenzdrucksensor Abluft Spülküche
W-54B7	X4	-54B7	LIYCY	2	0,5 qmm	Fortlufttemperatur Spülküche
W-54B8	X4	-54B8	LIYCY-TP	2x2x	0,75 qmm	Differenzdrucksensor Abluftfilter Spülküche

1. Die Qualität und die Anforderungen an das Kabelsind beim Bauherrn oder bei der Baustellenüberwachung anzufragen. (zum Beispiel Halogenfrei, et cetera)
2. Die angegebenen Querschnitte der Kabel sind die Minimalanforderungen. Diese sind von der Elektro - Installationsfirma zu überprüfen. (Der Spannungsabfall ist zu berücksichtigen!)
3. Der Kabeltyp und Kabelquerschnitte sind gemäß DIN, VDE und EVU-Bestimmungen zu überprüfen

->vorherige Seite 90

Folgeblatt -> 100

Stückliste

Mueller

Bauteil-benennung	Schaltplan Position	Menge	Bezeichnung Hersteller	Typnummer Hersteller	Hersteller	Pos
-4K1	/4.3	1	Phasenüberwachung, 2 Wechsler	PFD2-E12	BTR Metz Connect GMBH	
-46N1	/46.0	1	High Power Controller	DEOS - 600/5 open EMS	DEOS AG	
-54N1	/54.0	1	Analog Ein / Ausgangsmodul 8 x AI / 4 x AO	DS-C-AI8AO4	DEOS AG	
-52N1	/52.0	1	Digital Eingangsmodul 16 x DI	DS-C-DI 16	DEOS AG	
-46N2	/46.7	1	Einspeisemodul 24V und Bus	PKM	DEOS AG	
-35N1	/35.1	1	Frequenzumrichter 1,5KW / 4,1A / IP 20	FC-102 P1K5T4 E20 H3 X G	Danfoss	
-13N1	/13.1	1	Frequenzumrichter 3,0KW / 7,2A / IP 20	FC-102 P3K0T4 E20 H3 X G	Danfoss	
-4F1	/4.3	1	Sicherungsautomat B - 6A 1 polig 10 KA	FAZ-B6/1	Eaton Electric Gmbh	
-4F2	/4.4	1	Sicherungsautomat B - 6A 1 polig 10 KA	FAZ-B6/1	Eaton Electric Gmbh	
-4F3	/4.4	1	Sicherungsautomat B - 6A 1 polig 10 KA	FAZ-B6/1	Eaton Electric Gmbh	
-5F1	/5.2	1	Sicherungsautomat B - 6A 1 polig 10 KA	FAZ-B6/1	Eaton Electric Gmbh	
-22F1	/22.1	1	Sicherungsautomat B - 6A 1 polig 10 KA	FAZ-B6/1	Eaton Electric Gmbh	
-35F1	/35.1	1	Sicherungsautomat B - 6A 3 polig 10 kA	FAZ-B6/3	Eaton Electric Gmbh	
-11F1	/11.1	1	Sicherungsautomat B - 10A 3 polig 10 kA	FAZ-B10/3	Eaton Electric Gmbh	
-13F1	/13.1	1	Sicherungsautomat B - 10A 3 polig 10 kA	FAZ-B10/3	Eaton Electric Gmbh	
-5F2	/5.3	1	Sicherungsautomat C - 4A 1 polig 10 kA	FAZ-C4/1	Eaton Electric Gmbh	
-5F3	/5.4	1	Sicherungsautomat C - 4A 1 polig 10 kA	FAZ-C4/1	Eaton Electric Gmbh	
-22F1	/22.1	1	Hilfsschalter für Automaten 1S / 1Ö	FAZ-XHIN11	Eaton Electric Gmbh	
-7S1	/7.1	1	Drucktaster Schwarz mit 1 Ö	M22-D-S+K01	Eaton Electric Gmbh	

->vorherige Seite 91

Folgeblatt -> 101

Stückliste

Mueller

Bauteil-benennung	Schaltplan Position	Menge	Bezeichnung Hersteller	Typnummer Hersteller	Hersteller	Pos
-3S1	/3.4	1	Kontaktelement 1 Schließer	M22-K10	Eaton Electric Gmbh	
-14S1	/14.0	1	Kontaktelement 1 Schließer	M22-K10	Eaton Electric Gmbh	
-48H1	/48.0	1	Leuchtmelder grün 24V	M22-L-G+M22-A+LED-W	Eaton Electric Gmbh	
-48H2	/48.1	1	Leuchtmelder rot 24V	M22-L-R+M22-A+LED-W	Eaton Electric Gmbh	
-4H1	/4.5	1	Leuchtmelder weiss 230V	M22-L-W+M22-A+LED230-W	Eaton Electric Gmbh	
-4H2	/4.6	1	Leuchtmelder weiss 230V	M22-L-W+M22-A+LED230-W	Eaton Electric Gmbh	
-4H3	/4.7	1	Leuchtmelder weiss 230V	M22-L-W+M22-A+LED230-W	Eaton Electric Gmbh	
-48H3	/48.2	1	Leuchtmelder GELB 24V	M22-L-Y+M22-A+LED-W	Eaton Electric Gmbh	
-14S1	/14.0	1	Wahlschalter schwarz - 3 Stellungen	M22-WRK3+K10+K10	Eaton Electric Gmbh	
-3S1	/3.4	1	Wahlschalter schwarz - 2 Stellungen	M22-WRK+K10	Eaton Electric Gmbh	
-47S1	/47.1	1	Wahlschalter schwarz - 2 Stellungen	M22-WRK+K10	Eaton Electric Gmbh	
-3B1	/3.8	1	Schaltschrankthermostat Kühlen	7T.81.0.000.2303	Finder Relais	
-3X1	/3.6	1	Steckdose 230V / 16 A gelb	7U.00.8.230.0012	Finder Relais	
-3X2	/3.6	1	Steckdose 230V / 16 A gelb	7U.00.8.230.0012	Finder Relais	
-48K1	/48.1	1	Koppelrelais 24V DC 1W mit LED	38.51.7.024.0050	Finder Relais	
-48K2	/48.2	1	Koppelrelais 24V DC 1W mit LED	38.51.7.024.0050	Finder Relais	
-48K3	/48.3	1	Koppelrelais 24V DC 1W mit LED	38.51.7.024.0050	Finder Relais	
-48K4	/48.4	1	Koppelrelais 24V DC 1W mit LED	38.51.7.024.0050	Finder Relais	
-48K7	/48.6	1	Koppelrelais 24V DC 1W mit LED	38.51.7.024.0050	Finder Relais	

->vorherige Seite 100

Folgeblatt -> 102

Stückliste

Mueller

Bauteil-benennung	Schaltplan Position	Menge	Bezeichnung Hersteller	Typnummer Hersteller	Hersteller	Pos
-48K8	/48.7	1	Koppelrelais 24V DC 1W mit LED	38.51.7.024.0050	Finder Relais	
-49K1	/49.1	1	Koppelrelais 24V DC 1W mit LED	38.51.7.024.0050	Finder Relais	
-49K2	/49.2	1	Koppelrelais 24V DC 1W mit LED	38.51.7.024.0050	Finder Relais	
-49K3	/49.3	1	Koppelrelais 24V DC 1W mit LED	38.51.7.024.0050	Finder Relais	
-49K4	/49.4	1	Koppelrelais 24V DC 1W mit LED	38.51.7.024.0050	Finder Relais	
-7K2	/7.2	1	Miniaturrelais 4 Wechsler 230 V AC	55.34.8.230.0040 + 94.P4	Finder Relais	
-7K3	/7.3	1	Miniaturrelais 4 Wechsler 230 V AC	55.34.8.230.0040 + 94.P4	Finder Relais	
-9K1	/9.5	1	Miniaturrelais 4 Wechsler 24 V DC	55.34.9.024.0090 + 94.P4	Finder Relais	
-9K2	/9.7	1	Miniaturrelais 4 Wechsler 24 V DC	55.34.9.024.0090 + 94.P4	Finder Relais	
-13K1	/13.6	1	Miniaturrelais 4 Wechsler 24 V DC	55.34.9.024.0090 + 94.P4	Finder Relais	
-14K1	/14.2	1	Miniaturrelais 4 Wechsler 24 V DC	55.34.9.024.0090 + 94.P4	Finder Relais	
-17K1	/17.2	1	Miniaturrelais 4 Wechsler 24 V DC	55.34.9.024.0090 + 94.P4	Finder Relais	
-19K1	/19.4	1	Miniaturrelais 4 Wechsler 24 V DC	55.34.9.024.0090 + 94.P4	Finder Relais	
-19K2	/19.5	1	Miniaturrelais 4 Wechsler 24 V DC	55.34.9.024.0090 + 94.P4	Finder Relais	
-26K1	/26.6	1	Miniaturrelais 4 Wechsler 24 V DC	55.34.9.024.0090 + 94.P4	Finder Relais	
-27K1	/27.6	1	Miniaturrelais 4 Wechsler 24 V DC	55.34.9.024.0090 + 94.P4	Finder Relais	
-7K1	/7.1	1	Zeitrelais 230V AC 4 Wechsler	85.04.8.240.0000 + 94.P4	Finder Relais	
-46U1	/46.7	1	IXrouter3 Ethernet	IX2400	IXON	
-5G1	/5.2	1	Netzteil 230V AC / 24V DC - 10A	NDR-240-24	MeanWell	

->vorherige Seite 101

Folgeblatt -> 103

Stückliste

Mueller

Bauteil-benennung	Schaltplan Position	Menge	Bezeichnung Hersteller	Typnummer Hersteller	Hersteller	Pos
-Schrank	/3.4	1	Bedientableau 250 x 180 mm	Schaltpanel	Mueller Schaltanlagen GmbH	
X7		6	Durchgangsklemme	PT 2,5 OG	Phoenix Contact	
-Schrank	/3.4	5	Durchgangsklemme	PT 2,5-QUATTRO	Phoenix Contact	
-Schrank	/3.4	9	Durchgangsklemme	PT 2,5-QUATTRO BU	Phoenix Contact	
-Schrank	/3.4	1	PE Durchgangsklemme	PT 2,5-QUATTRO-PE	Phoenix Contact	
X1		4	Zugfederklemme 2,5 qmm	PTI 2,5	Phoenix Contact	
X01		1	Zugfederklemme 2,5 qmm	PTI 2,5	Phoenix Contact	
X3		41	Zugfederklemme 2,5 qmm	PTI 2,5	Phoenix Contact	
X4		70	Zugfederklemme 2,5 qmm	PTI 2,5	Phoenix Contact	
XL		1	Zugfederklemme 2,5 qmm	PTI 2,5	Phoenix Contact	
XR		3	Zugfederklemme 2,5 qmm	PTI 2,5	Phoenix Contact	
XL		1	Klemme blau 2,5 qmm	PTI 2,5 BU	Phoenix Contact	
X1		2	PE - Zugfederklemme 2,5 qmm	PTI 2,5-PE	Phoenix Contact	
X01		1	PE - Zugfederklemme 2,5 qmm	PTI 2,5-PE	Phoenix Contact	
X01		1	Zugfederklemme 2,5 qmm blau	PTI 2.5 BU	Phoenix Contact	
-Schrank	/3.4	2	PE - Zugfederklemme 4 qmm	PTI 4-PE	Phoenix Contact	
X01		3	Klemme 6 qmm	PTI 6	Phoenix Contact	
X01		1	PE - Klemme 6 qmm	PTI 6-PE	Phoenix Contact	
X01		1	PE - Klemme 16 qmm	PTI 16/S-PE	Phoenix Contact	

->vorherige Seite 102

Folgeblatt -> 104

Stückliste

Mueller

Bauteil-benennung	Schaltplan Position	Menge	Bezeichnung Hersteller	Typnummer Hersteller	Hersteller	Pos
X1		1	N - Trennklemme 2,5 qmm	PTN 2,5	Phoenix Contact	
X01		1	N - Trennklemme 6 qmm	PTN 6	Phoenix Contact	
-46F1	/46.1	1	Sicherungsreihenklemme	USIG + ST-SI	Phoenix Contact	
-50N1	/50.8	1	Signalgeber 1,5 - 16V DC / 24V AC/DC	MV-REF 10V	RINCK	
-Schrank	/3.4	1	Montageplatte / Tür	MONTAGEPLATTE	Rox Klimatechnik	
-3Q1	/3.0	1	Hauptschalter 25A rot / gelber Griff	3LD2 150-0TK13	Siemens	
-3F1	/3.3	1	FI / LS - Schalter 30 mA - B10	5SU1 356-6KK10	Siemens	

->vorherige Seite 103

Folgeblatt -> 110

Artikelsummenstückliste

Mueller

Lieferant	Bestellnummer	Bezeichnung	Typnummer	Menge	Lager	Bestellen
BTR Metz Connect GMBH						
	110292032215	Phasenüberwachung, 2 Wechsler	PFD2-E12	1		
DEOS AG						
		High Power Controller	DEOS - 600/5 open EMS	1		
		Analog Ein / Ausgangsmodul 8 x AI / 4 x AO	DS-C-AI8AO4	1		
		Digital Eingangsmodul 16 x DI	DS-C-DI 16	1		
		Einspeisemodul 24V und Bus	PKM	1		
Danfoss						
		Frequenzumrichter 1,5KW / 4,1A / IP 20	FC-102 P1K5T4 E20 H3 X G	1		
	131B4219	Frequenzumrichter 3,0KW / 7,2A / IP 20	FC-102 P3K0T4 E20 H3 X G	1		
Eaton Electric Gmbh						
	278529	Sicherungsautomat B - 6A 1 polig 10 KA	FAZ-B6/1	5		
	278841	Sicherungsautomat B - 6A 3 polig 10 kA	FAZ-B6/3	1		
	278843	Sicherungsautomat B - 10A 3 polig 10 kA	FAZ-B10/3	2		
	278553	Sicherungsautomat C - 4A 1 polig 10 kA	FAZ-C4/1	2		
	286054	Hilfsschalter für Automaten 1S / 1Ö	FAZ-XHIN11	1		
		Drucktaster Schwarz mit 1 Ö	M22-D-S+K01	1		
	216376	Kontaktelement 1 Schließer	M22-K10	2		
		Leuchtmelder grün 24V	M22-L-G+M22-A+LED-W	1		
		Leuchtmelder rot 24V	M22-L-R+M22-A+LED-W	1		
		Leuchtmelder weiss 230V	M22-L-W+M22-A+LED230-W	3		
		Leuchtmelder GELB 24V	M22-L-Y+M22-A+LED-W	1		
	216872	Wahlschalter schwarz - 3 Stellungen	M22-WRK3+K10+K10	1		
	216518	Wahlschalter schwarz - 2 Stellungen	M22-WRK+K10	2		
Finder Relais						
	7T.81.0.000.2303	Schaltschrankthermostat Kühlen	7T.81.0.000.2303	1		
	7U.00.8.230.0012	Steckdose 230V / 16 A gelb	7U.00.8.230.0012	2		
	38.51.7.024.0050	Koppelrelais 24V DC 1W mit LED	38.51.7.024.0050	10		

->vorherige Seite 104

Folgeblatt -> 111

Artikelsummenstückliste

Mueller

Lieferant	Bestellnummer	Bezeichnung	Typnummer	Menge	Lager	Bestellen
Finder Relais						
	55.34.8.230.0040	Miniaturrelais 4 Wechsler 230 V AC	55.34.8.230.0040 + 94.P4	2		
	55.34.9.024.0090	Miniaturrelais 4 Wechsler 24 V DC	55.34.9.024.0090 + 94.P4	9		
	85.04.8.240.0000	Zeitrelais 230V AC 4 Wechsler	85.04.8.240.0000 + 94.P4	1		
	IX2400	IXrouter3 Ethernet	IX2400	1		
MeanWell						
		Netzteil 230V AC / 24V DC - 10A	NDR-240-24	1		
Mueller Schaltanlagen GmbH						
		Bedientableau 250 x 180 mm	Schaltpanel	1		
Phoenix Contact						
	3209578	Durchgangsklemme	PT 2,5-QUATTRO	5		
	3209581	Durchgangsklemme	PT 2,5-QUATTRO BU	9		
	3209594	PE Durchgangsklemme	PT 2,5-QUATTRO-PE	1		
	3213964	PE - Zugfederklemme 4 qmm	PTI 4-PE	2		
	0920083	Sicherungsreihenklemme	USIG + ST-SI	1		
RINCK						
		Signalgeber 1,5 - 16V DC / 24V AC/DC	MV-REF 10V	1		
Rox Klimatechnik						
		Montageplatte / Tür	MONTAGEPLATTE	1		
Siemens						
	3LD2150-0TK13	Hauptschalter 25A rot / gelber Griff	3LD2 150-0TK13	1		
	5SU1356-6KK10	FI / LS - Schalter 30 mA - B10	5SU1 356-6KK10	1		

->vorherige Seite 110

Folgeblatt -> 120

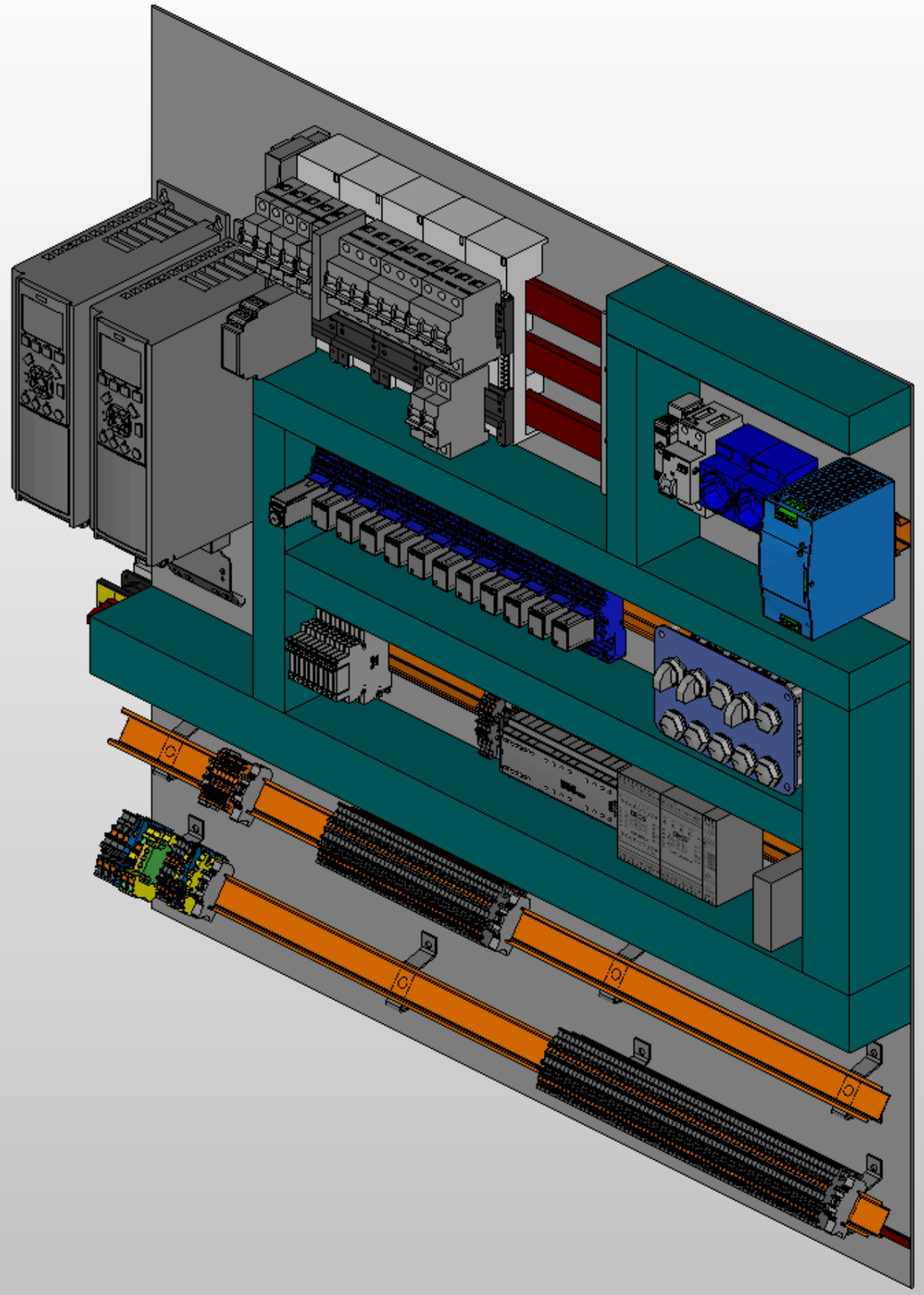

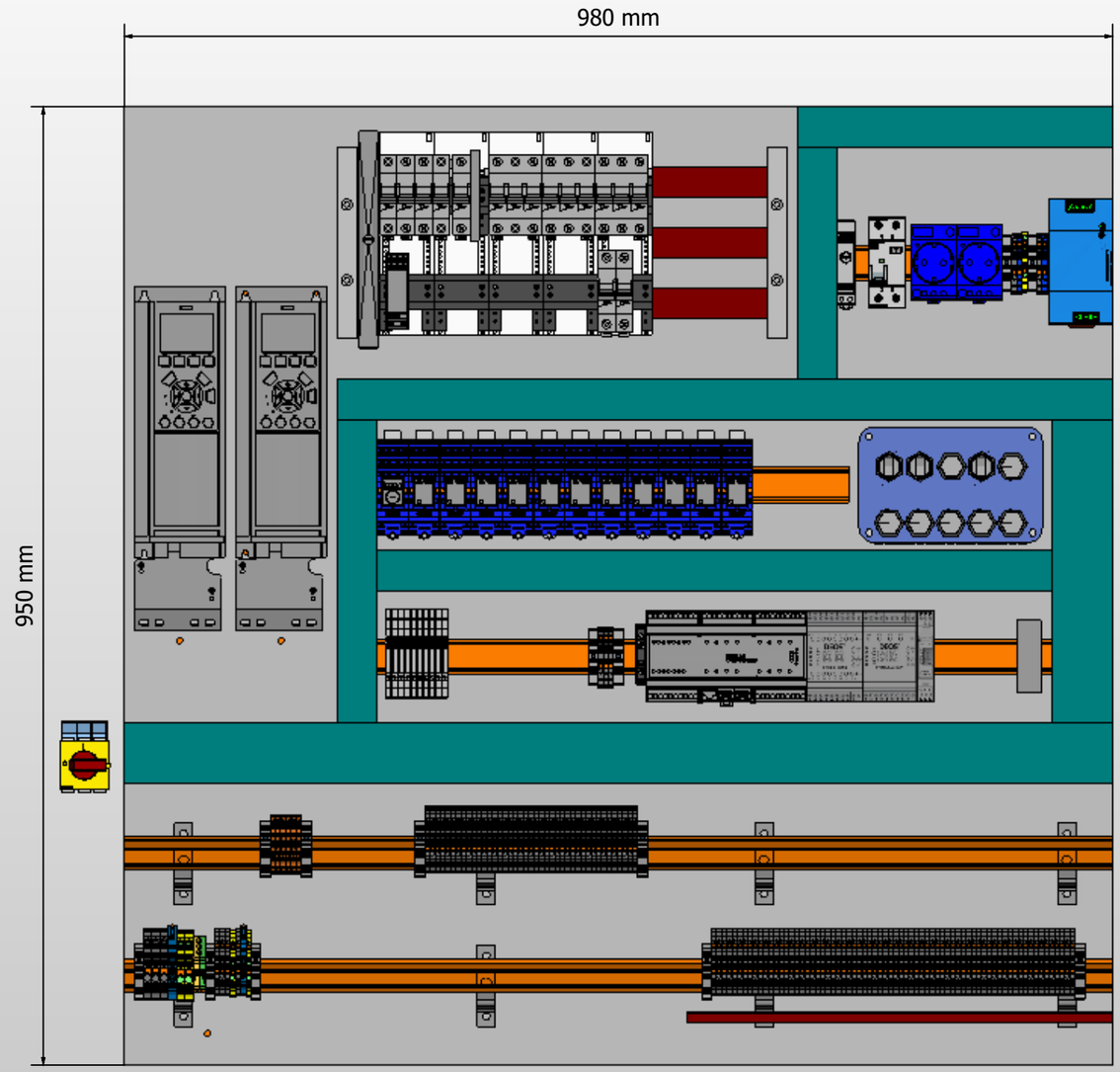

->vorherige Seite 111

Folgeblatt ->

			Datum	29.Jul.2024	Seniorenheim Saarbrücken - Küche & Spülküche Lüftung	ROX KLIMATECHNIK	Schrankansicht	Fabr.. Nr. 7162_4	= RLT	
				KW					+	Blatt 120
								Auftr. Nr. 24444	Z.Nr.: 9769	Blatt 120
Änderung	Datum	Name								