Langenbacher Str. 25
57586 Weitefeld
Tel.: 49 2743/807-0
Fax.: 49 2743/3028
info@rox-online.de
www.rox-online.de

Aderfarben

Hauptstrom	:	schwarz
230V AC / 230V/0	:	rot / rot - weiss
24V AC / 24V/0	:	grau / grau - weiss
24V + / 24V -	:	dunkelblau / blau - weiss
Fremdspannung	:	orange
DDC	:	braun
Messleitung	:	weiss
Neutralleiter	:	blau
Schutzleiter	:	grün - gelb
Sonstiges	:	violet

Klemmleisten

X01	vor Hauptschalter
X1	Hauptstrom
X2	Steuerung 230 V
X3	Kleinspannung
X4	Analoge Signale
X5	Signalaustausch mit Fremdanlagen
X6	Busleitungen
X7	Fremdspannung
X8	Ex Bereich

Schaltschrank

Schaltschrank	:	im Lüftungsgerät integriert
Gehäuse Farbe	:	
Schutzart	:	IP 54
Kabeleinführung	:	unten
Türanschlag	:	Beidseitig

Betriebswerte

Betriebsspannung	:	400V AC
Steuerung Allgemein	:	230V AC / 24V DC
Optische Anzeige	:	auf Display
Frequenz	:	50 Hz
Regelung	:	DEOS
Einspeisung	:	125 A

EN Vorschriften

HD 60364
EN 61439-1

VDE

VDE 0100
VDE 0660

International IEC

IEC 60364
IEC 61439-1

Projekt				Bauteil	
Mc Donald`s - Schwäbisch Gmünd				Lüftung Küche und Lobby	
Erstellt am	25.Okt.2024	Geplant :	K. Werner	Höchste Seitenzahl:	79
Letzte Änderung am:	14.Nov.2024	Gezeichnet :	K. Werner	Anzahl der Seiten :	94
Geprüft am:	29.Okt.2024	Name :	Hr. Strunk		

Kunde

->vorherige Seite
Folgeblatt -> 1.a

			Datum	14.Nov.2024	Mc Donald`s - Schwäbisch Gmünd	Deckblatt	Fabr.. Nr. 7314
				AG	Lüftung Küche und Lobby		= RLT_1 +
Änderung	Datum	Name					Auftr. Nr. 24552 Z.Nr.: 9825

Blatt 1
Blatt 79

Leistungsdaten Antriebe	KW	A	U	U/min
Zuluftventilator 1 Küche	2,1	5,0	400	2250
Zuluftventilator 2 Küche	2,1	5,0	400	2250
Abluftventilator 1	4,0	8,5	400	3000
Abluftventilator 2	4,0	8,5	400	3000
Wärmepumpe 1 Küche	max. 12,73	max. 21,5	400	DVM-S, AM100BXMWGH/EU
Wärmepumpe 2 Küche	max. 9,96	max. 15,6	400	DVM-S, AM080BXMWGH/EU
Zuluftventilator 1 Lobby	2,1	5,0	400	2250
Zuluftventilator 2 Lobby	2,1	5,0	400	2250
Wärmepumpe 1 Lobby	max. 12,73	max. 21,5	400	DVM-S, AM100BXMWGH/EU
Wärmepumpe 2 Lobby	max. 9,96	max. 15,6	400	DVM-S, AM080BXMWGH/EU
sonstiges	2,0	4,0	400	
Gesamt	**~ 64**	**~ 115**		

Inhaltsverzeichnis

Mueller

Seite	Seitenbenennung	Seitenzusatzfeld	Datum	Bearbeiter
=RLT_1/1	Deckblatt		14.Nov.2024	AG
=RLT_1/1.a	Leistungsdaten		25.Okt.2024	KW
=RLT_1/2	Inhaltsverzeichnis		14.Nov.2024	KW
=RLT_1/2.a	Inhaltsverzeichnis		29.Okt.2024	KW
=RLT_1/2.b	Inhaltsverzeichnis		14.Nov.2024	KW
=RLT_1/2.c	Inhaltsverzeichnis		14.Nov.2024	KW
=RLT_1/3	Einspeisung und Beleuchtung Küche		14.Nov.2024	AG
=RLT_1/4	Netzüberwachung und Phasenleuchten Küche		28.Okt.2024	KW
=RLT_1/5	Steuerspannung 230V AC und 24V DC Küche		28.Okt.2024	KW
=RLT_1/7	Störung quittieren		25.Okt.2024	KW
=RLT_1/8	Zählerwerterfassung		28.Okt.2024	KW
=RLT_1/9	Sicherheitskette		28.Okt.2024	KW
=RLT_1/10	Anlagenkennzeichen Lüftung Küche		25.Okt.2024	KW
=RLT_1/11	Zuluftventilator 1 Küche		28.Okt.2024	KW
=RLT_1/12	Zuluftventilator 2 Küche		28.Okt.2024	KW
=RLT_1/13	Abluftventilator 1		28.Okt.2024	KW
=RLT_1/14	Abluftventilator 2		29.Okt.2024	KW
=RLT_1/15	Abluftventilator		28.Okt.2024	KW
=RLT_1/16	Klappenantriebe Küche		28.Okt.2024	KW
=RLT_1/17	Brandschutzklappen		28.Okt.2024	KW
=RLT_1/18	Feuerlöschung Küchenmöbel		28.Okt.2024	KW
=RLT_1/20	Hauptgasventil		28.Okt.2024	KW
=RLT_1/21	Wärmepumpe 1 Küche Außeneinheit		28.Okt.2024	KW
=RLT_1/22	Wärmepumpe 2 Küche Außeneinheit		29.Okt.2024	KW
=RLT_1/23	Wärmepumpe 1 Küche Inneneinheit		28.Okt.2024	KW
=RLT_1/24	Wärmepumpe 2 Küche Inneneinheit		28.Okt.2024	KW

->vorherige Seite 1.a

Folgeblatt -> 2.a

Inhaltsverzeichnis

Mueller

Seite	Seitenbenennung	Seitenzusatzfeld	Datum	Bearbeiter
=RLT_1/26	Rauchmelder ZUL Küche		28.Okt.2024	KW
=RLT_1/30	Anlagenkennzeichen Lüftung Lobby		25.Okt.2024	KW
=RLT_1/31	Zuluftventilator 1 Lobby		28.Okt.2024	KW
=RLT_1/32	Zuluftventilator 2 Lobby		29.Okt.2024	KW
=RLT_1/35	Abluftventilator Nebenräume		29.Okt.2024	KW
=RLT_1/36	Klappenantriebe Lobby		29.Okt.2024	KW
=RLT_1/41	Wärmepumpe 1 Lobby Außeneinheit		29.Okt.2024	KW
=RLT_1/42	Wärmepumpe 2 Lobby Außeneinheit		29.Okt.2024	KW
=RLT_1/43	Wärmepumpe 1 Lobby Inneneinheit		28.Okt.2024	KW
=RLT_1/44	Wärmepumpe 2 Lobby Inneneinheit		28.Okt.2024	KW
=RLT_1/46	Rauchmelder Lobby		28.Okt.2024	KW
=RLT_1/50	Anlagenkennzeichen Allgemein		25.Okt.2024	KW
=RLT_1/51	Sammelmeldungen und Freigabe Küchengeräte		28.Okt.2024	KW
=RLT_1/60	Anlagenkennzeichen DDC		25.Okt.2024	KW
=RLT_1/61	Übersicht Belegung DDC		28.Okt.2024	KW
=RLT_1/62	Übersicht Belegung DDC		28.Okt.2024	KW
=RLT_1/63	DEOS Steuercontroller Übersicht		28.Okt.2024	KW
=RLT_1/66	DDC - CPU Controller		28.Okt.2024	KW
=RLT_1/67	CPU - Digitale Eingänge 8 x DI		28.Okt.2024	KW
=RLT_1/68	CPU - Digitale Ausgänge 8 x DO		28.Okt.2024	KW
=RLT_1/69	CPU - Digitale Ausgänge 8 x DO		28.Okt.2024	KW
=RLT_1/70	CPU - Analoge Ausgänge 4xAO		28.Okt.2024	KW
=RLT_1/71	CPU - Analoge Eingänge 8xAI		28.Okt.2024	KW
=RLT_1/72	DDC - Digitale Eingänge 16 x DI		28.Okt.2024	KW
=RLT_1/73	DDC - Digitale Eingänge 16 x DI		28.Okt.2024	KW
=RLT_1/74	DDC - Digitale Ein / Ausgänge 8 x DI / DO		28.Okt.2024	KW

->vorherige Seite 2

Folgeblatt -> 2.b

Inhaltsverzeichnis

Mueller

Seite	Seitenbenennung	Seitenzusatzfeld	Datum	Bearbeiter
=RLT_1/75	DDC - Digitale Ein / Ausgänge 8 x DI / DO		28.Okt.2024	KW
=RLT_1/76	DDC - Analoge Ein / Ausgänge 8xAI / 4xAO		28.Okt.2024	KW
=RLT_1/77	DDC - Analoge Ein / Ausgänge 8xAI / 4xAO		28.Okt.2024	KW
=RLT_1/78	DDC - Analoge Ein / Ausgänge 8xAI / 4xAO		28.Okt.2024	KW
=RLT_1/79	DDC - Analoge Ein / Ausgänge 8xAI / 4xAO		28.Okt.2024	KW
=KLE/1	Klemmleistenübersicht		28.Okt.2024	KW
=KLE/2	Klemmenplan X1		14.Nov.2024	AG
=KLE/3	Klemmenplan X1		28.Okt.2024	KW
=KLE/4	Klemmenplan X1		28.Okt.2024	KW
=KLE/5	Klemmenplan X01		28.Okt.2024	KW
=KLE/6	Klemmenplan X2		28.Okt.2024	KW
=KLE/7	Klemmenplan X3		28.Okt.2024	KW
=KLE/8	Klemmenplan X3		28.Okt.2024	KW
=KLE/9	Klemmenplan X3		28.Okt.2024	KW
=KLE/10	Klemmenplan X3		28.Okt.2024	KW
=KLE/11	Klemmenplan X3		28.Okt.2024	KW
=KLE/12	Klemmenplan X3		28.Okt.2024	KW
=KLE/13	Klemmenplan X4		28.Okt.2024	KW
=KLE/14	Klemmenplan X4		28.Okt.2024	KW
=KLE/15	Klemmenplan X4		28.Okt.2024	KW
=KLE/16	Klemmenplan X4		28.Okt.2024	KW
=KLE/17	Klemmenplan X4		28.Okt.2024	KW
=KLE/18	Klemmenplan X4		28.Okt.2024	KW
=KLE/19	Klemmenplan X6		28.Okt.2024	KW
=KLE/20	Klemmenplan X7		28.Okt.2024	KW
=KLE/21	Klemmenplan XL		28.Okt.2024	KW

->vorherige Seite 2.a

Folgeblatt -> 2.c

Inhaltsverzeichnis

Mueller

Seite	Seitenbenennung	Seitenzusatzfeld	Datum	Bearbeiter
=KLE/22	Klemmenplan XR		28.Okt.2024	KW
=KBL/1	Kabelübersicht		28.Okt.2024	KW
=KBL/2	Kabelübersicht		14.Nov.2024	AG
=KBL/3	Kabelübersicht		28.Okt.2024	KW
=KBL/4	Kabelübersicht		28.Okt.2024	KW
=STL/1	Stückliste		29.Okt.2024	KW
=STL/2	Stückliste		29.Okt.2024	KW
=STL/3	Stückliste		29.Okt.2024	KW
=STL/4	Stückliste		29.Okt.2024	KW
=STL/5	Stückliste		29.Okt.2024	KW
=STL/6	Stückliste		14.Nov.2024	AG
=STL/7	Stückliste		14.Nov.2024	AG
=STL/20	Artikelsummenstückliste		29.Okt.2024	KW
=STL/21	Artikelsummenstückliste		28.Okt.2024	KW
=STL/22	Artikelsummenstückliste		14.Nov.2024	AG
=SSA/1	Schrankansicht		14.Nov.2024	AG

->vorherige Seite 2.b

Folgeblatt -> 3

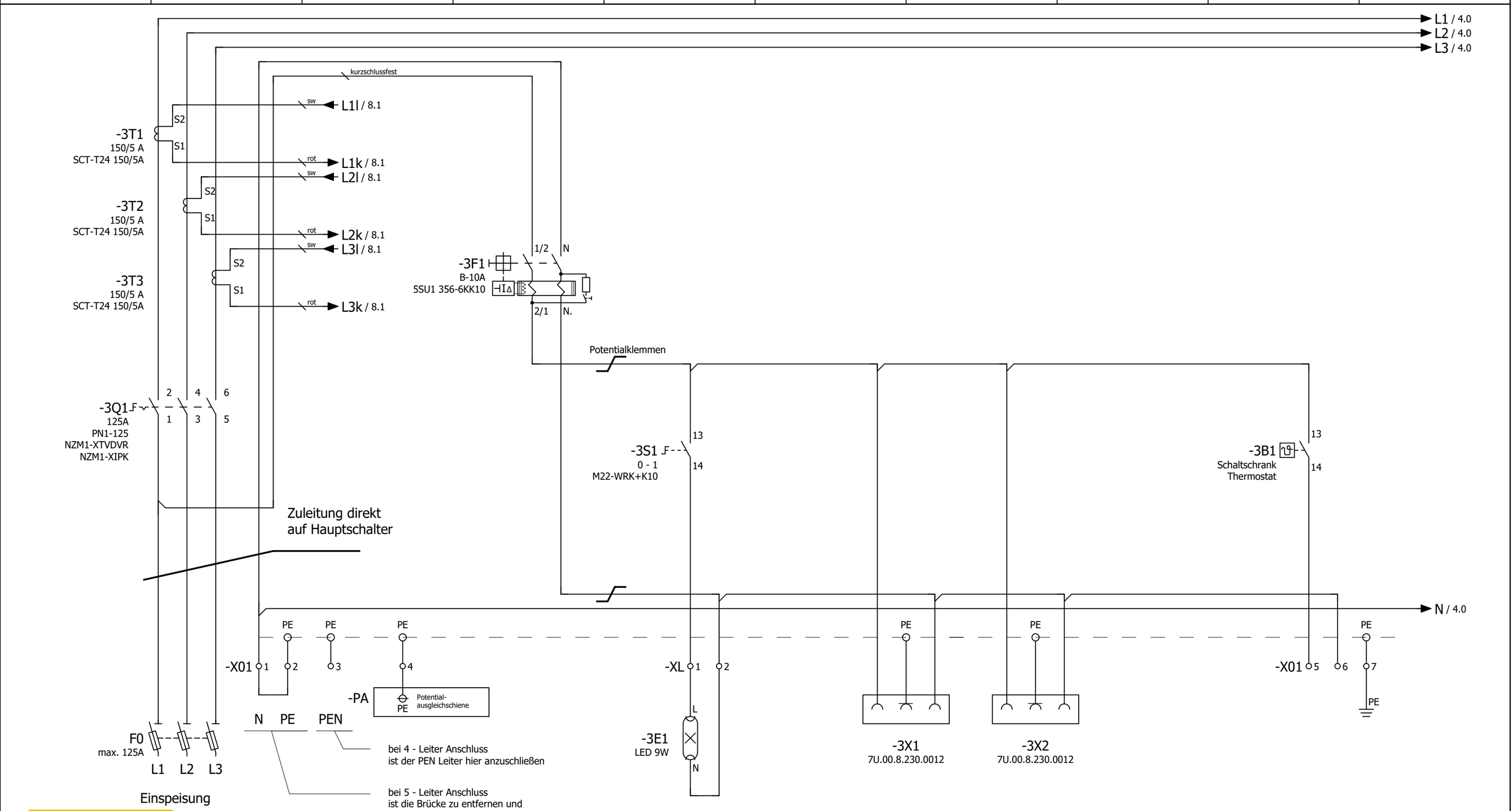

Caution
Take care of clockwise rotating field

Zuleitung von : _____

Vorsicherung BMK : _____

Vorsicherung A : _____

Leistungsdaten

P=	ca. 64	KW
I=	ca. 115	A
U=	400	V
F=	50	Hz

->vorherige Seite 2.c

Folgeblatt -> 4

			Datum	14.Nov.2024	Mc Donald`s - Schwäbisch Gmünd Lüftung Küche und Lobby	ROX KLIMATECHNIK	Einspeisung und Beleuchtung Küche	Fabr.. Nr. 7314	= RLT_1 +	Blatt 3
				AG				Auftr. Nr. 24552	Z.Nr.: 9825	Blatt 79
Änderung	Datum	Name								

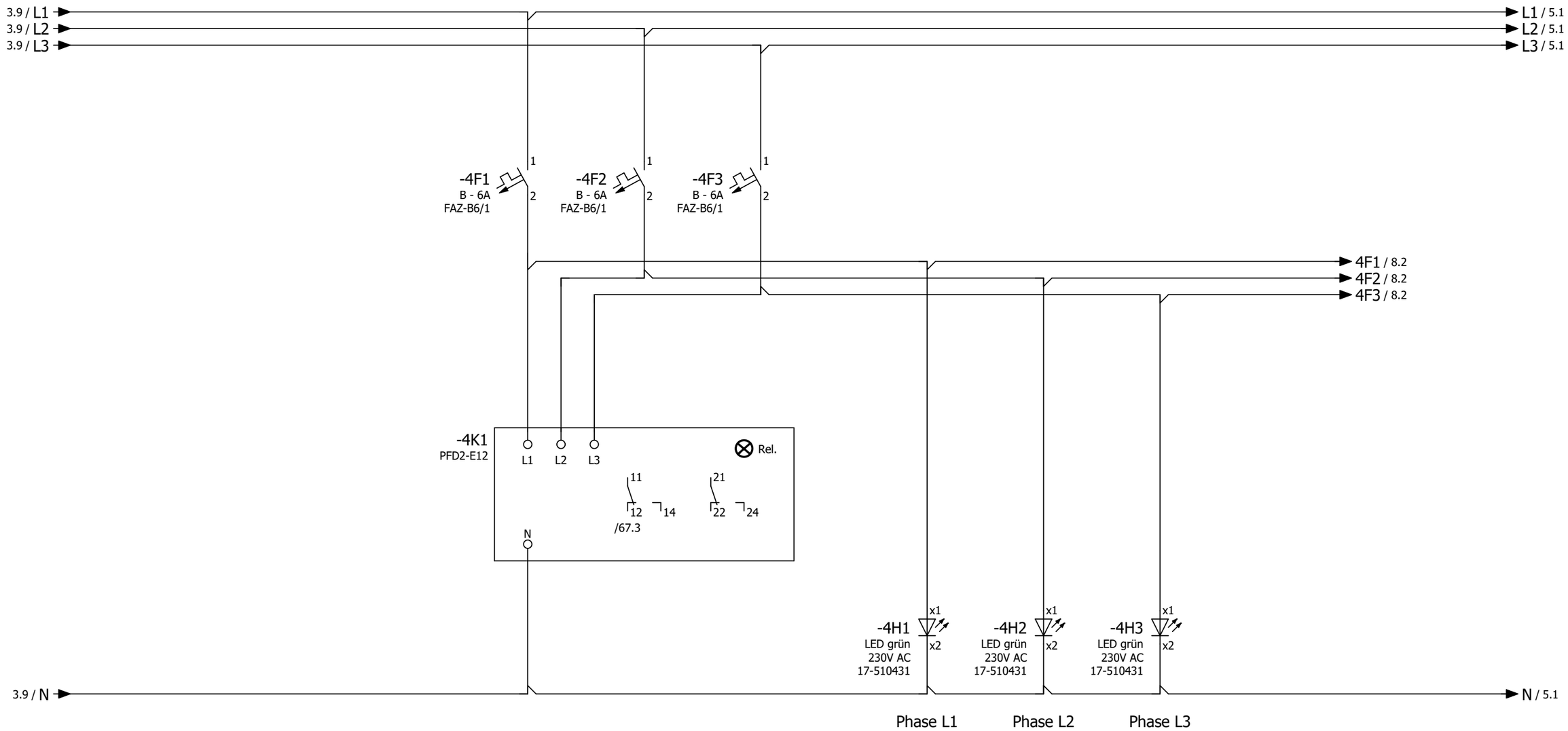

->vorherige Seite 3

Folgeblatt -> 5

			Datum	28.Okt.2024	Mc Donald`s - Schwäbisch Gmünd	ROX KLIMATECHNIK	Netzüberwachung und Phasenleuchten Küche	Fabr.. Nr. 7314	= RLT_1 +
				KW	Lüftung Küche und Lobby				Blatt 4
Änderung	Datum	Name						Auftr. Nr. 24552	Z.Nr.: 9825 Blatt 79

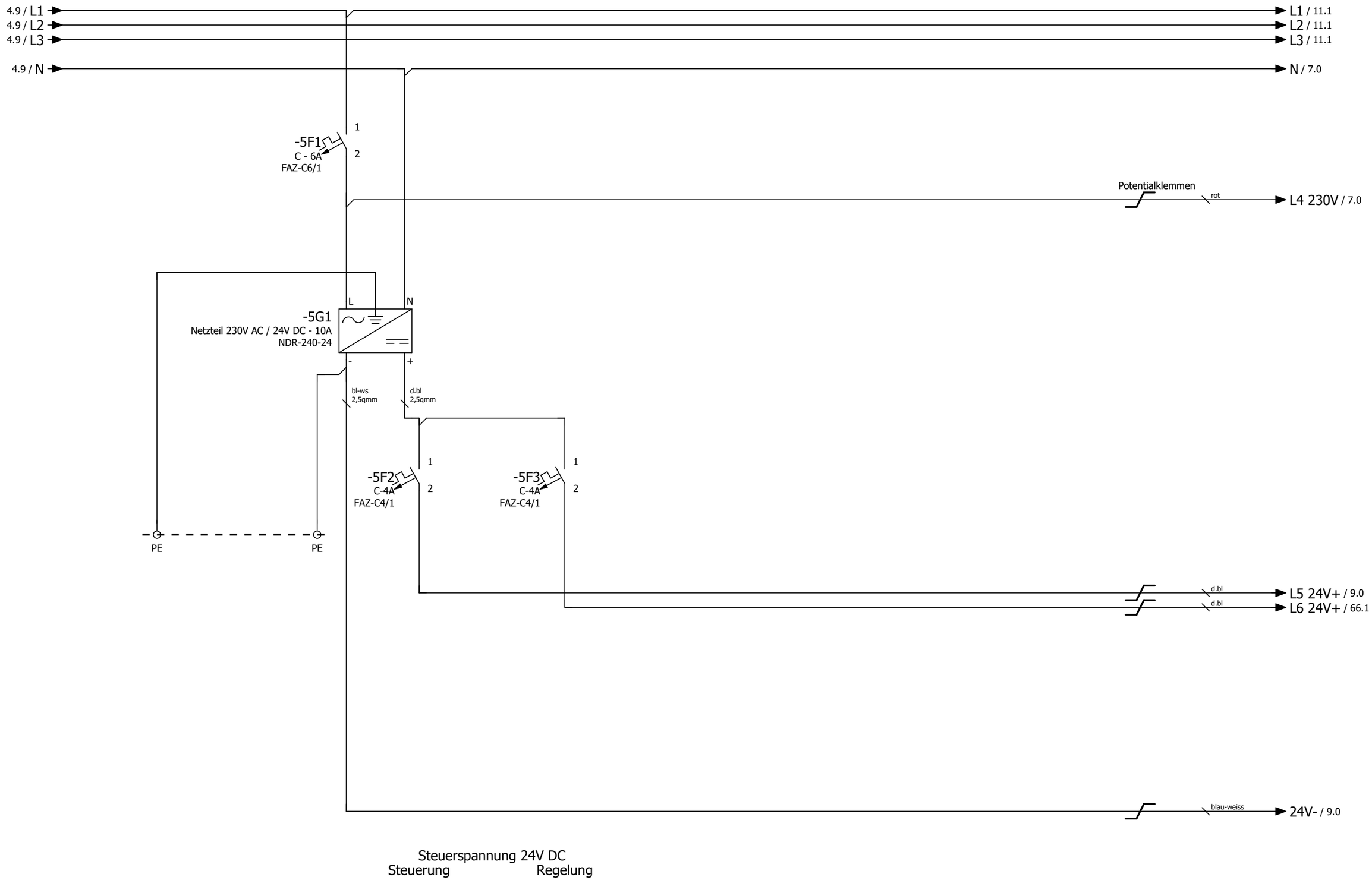

->vorherige Seite 4

Folgeblatt -> 7

			Datum	28.Okt.2024	Mc Donald`s - Schwäbisch Gmünd	ROX KLIMATECHNIK	Steuerspannung 230V AC und 24V DC Küche	Fabr.. Nr. 7314	= RLT_1 +	Blatt 5
				KW	Lüftung Küche und Lobby			Auftr. Nr. 24552	Z.Nr.: 9825	Blatt 79
Änderung	Datum	Name								

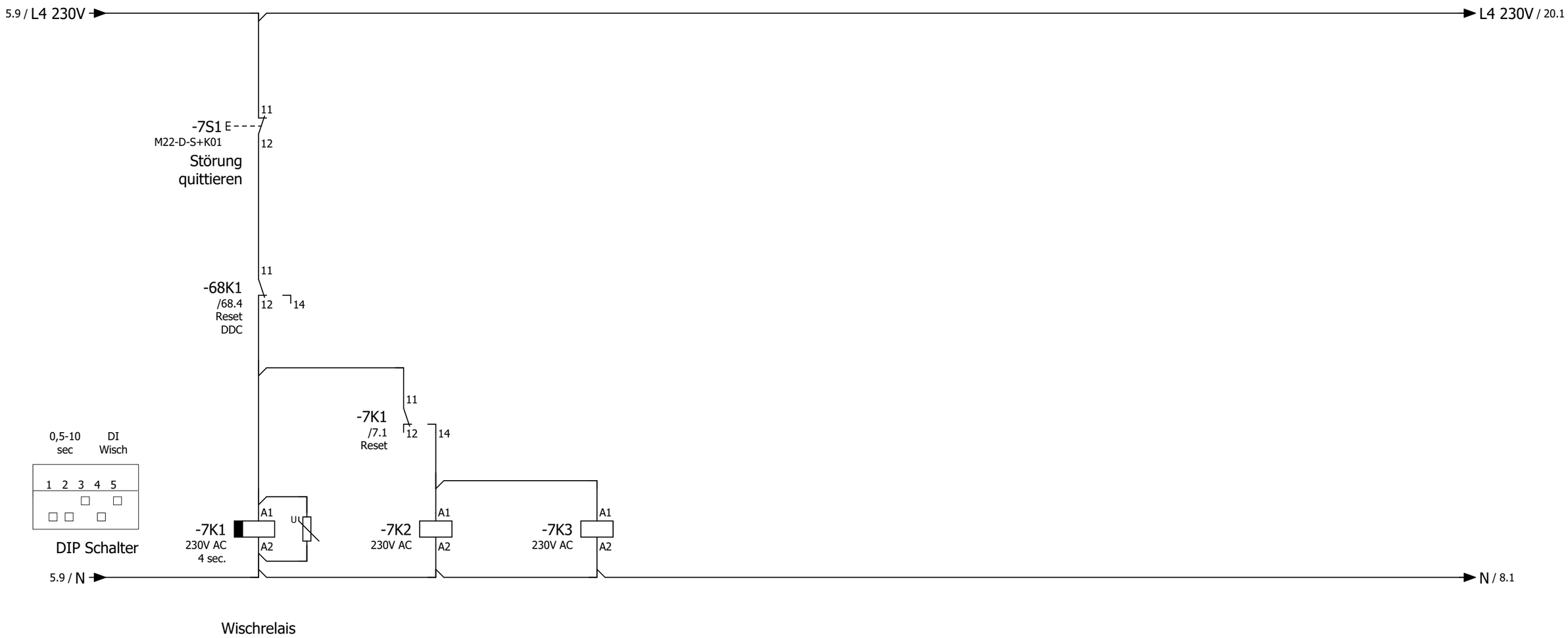

85.04.8.240.0000 + 94.P4

14
12 11 /7.2
24
22 21 /9.5
34
32 31 /11.4
44
42 41 /12.4

55.34.8.230.0040 + 94.P4

14
12 11 /13.4
24
22 21 /14.4
34
32 31 /26.5
44
42 41 /31.4

55.34.8.230.0040 + 94.P4

14
12 11 /32.4
24
22 21 /46.5
34
32 31
44
42 41 /67.2

->vorherige Seite 5

Folgeblatt -> 8

			Datum	25.Okt.2024	Mc Donald`s - Schwäbisch Gmünd	ROX KLIMATECHNIK	Störung quittieren	Fabr.. Nr. 7314	= RLT_1
				KW	Lüftung Küche und Lobby				+
Änderung	Datum	Name						Auftr. Nr. 24552	Z.Nr.: 9825

Blatt 7

Blatt 79

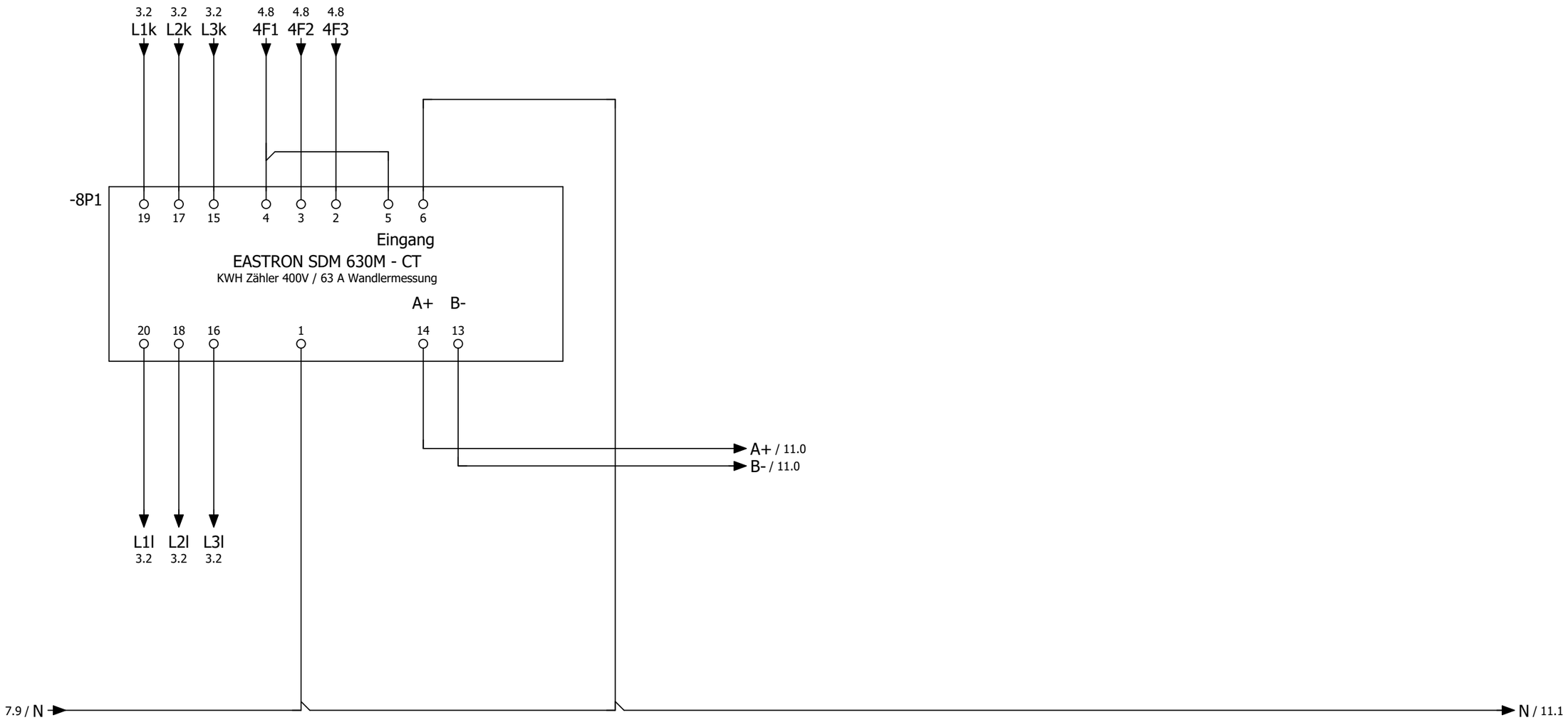

->vorherige Seite 7

Folgeblatt -> 9

			Datum	28.Okt.2024	Mc Donald`s - Schwäbisch Gmünd	ROX KLIMATECHNIK	Zählerwerterfassung	Fabr.. Nr. 7314	= RLT_1 +	Blatt 8
				KW	Lüftung Küche und Lobby			Auftr. Nr. 24552	Z.Nr.: 9825	Blatt 79
Änderung	Datum	Name								

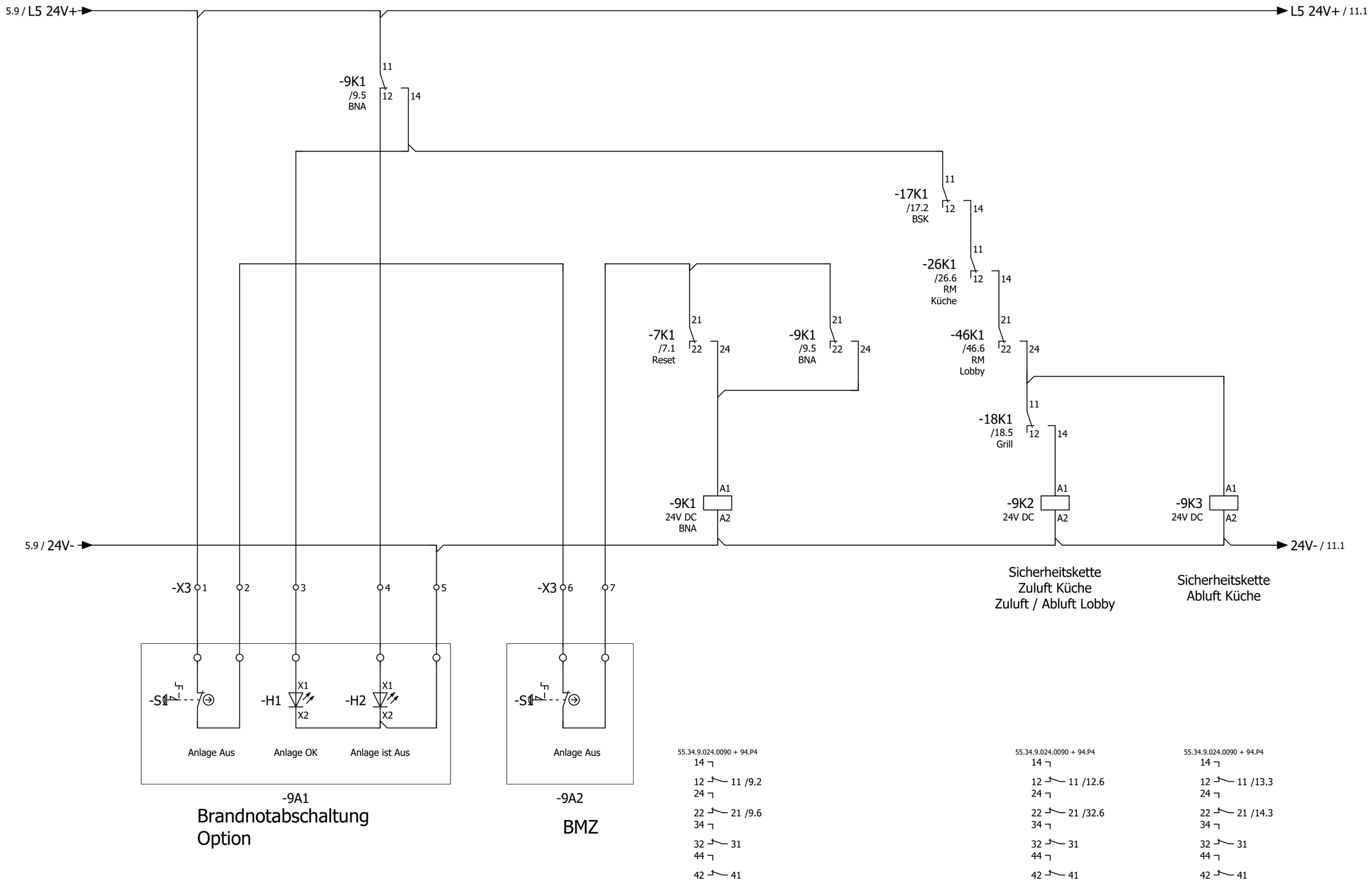

->vorherige Seite 8

Folgeblatt -> 10

			Datum	28.Okt.2024	Mc Donald`s - Schwäbisch Gmünd	ROX KLIMATECHNIK	Sicherheitskette	Fabr.. Nr. 7314	= RLT_1
				KW	Lüftung Küche und Lobby				+
Änderung	Datum	Name						Auftr. Nr. 24552	Z.Nr.: 9825

Blatt 9

Blatt 79

Anlage
Lüftung Küche

->vorherige Seite 9

Folgeblatt -> 11

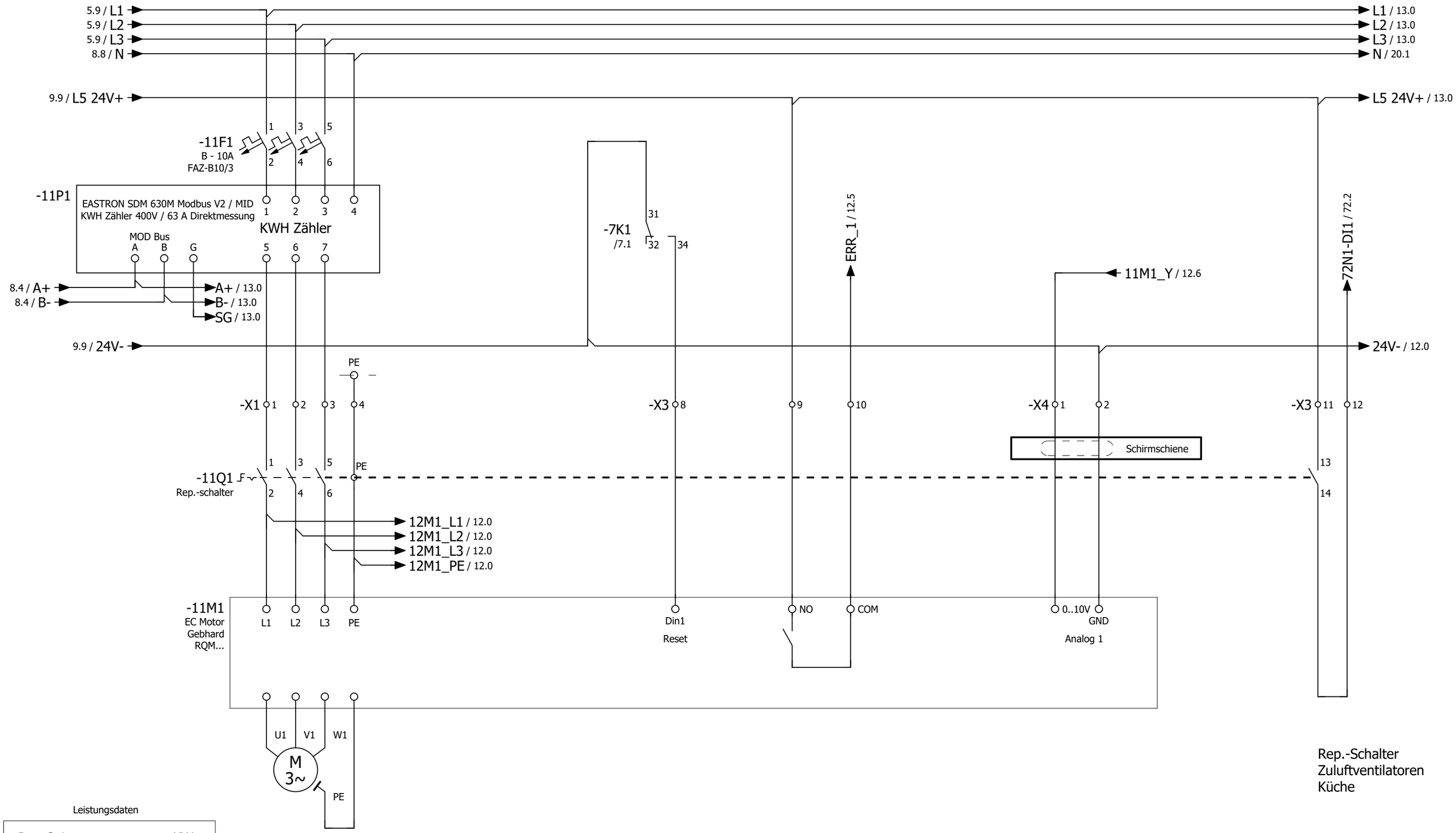

Zuluftventilator 1
Küche

Leistungsdaten

P=	2,1	KW
I=	5,0	A
U=	400	V
N=	2250	U/min

->vorherige Seite 10

Folgeblatt -> 12

			Datum	28.Okt.2024	Mc Donald`s - Schwäbisch Gmünd	ROX KLIMATECHNIK	Zuluftventilator 1	Fabr.. Nr. 7314	= RLT_1
				KW	Lüftung Küche und Lobby		Küche		+
Änderung	Datum	Name						Auftr. Nr. 24552	Z.Nr.: 9825

Blatt 11
Blatt 79

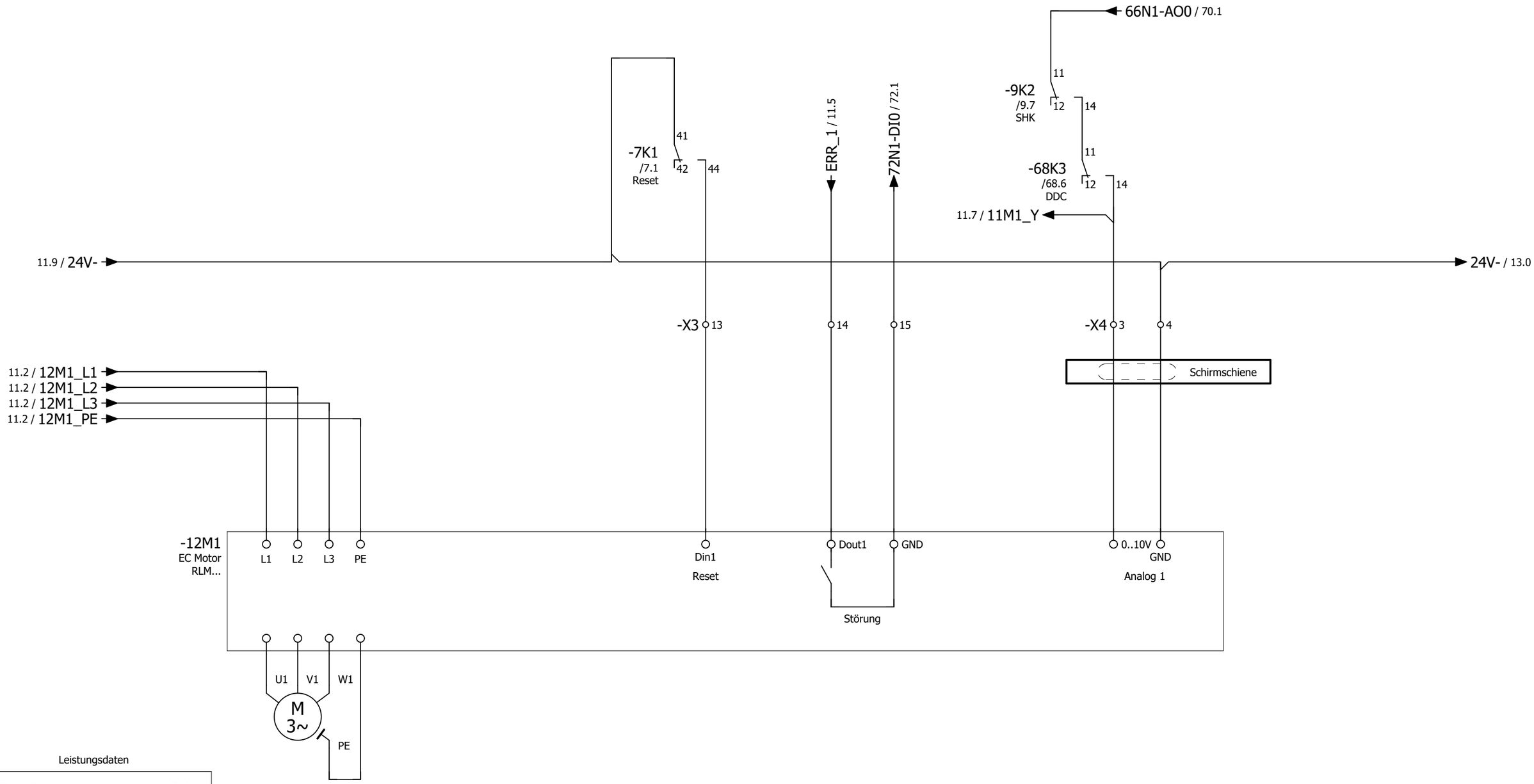

Leistungsdaten

P=	2,1	KW
I=	5,0	A
U=	400	V
N=	2250	U/min

Zuluftventilator 2
Küche

->vorherige Seite 11

Folgeblatt -> 13

			Datum	28.Okt.2024	Mc Donald`s - Schwäbisch Gmünd Lüftung Küche und Lobby	ROX KLIMATECHNIK	Zuluftventilator 2 Küche	Fabr.. Nr. 7314
				KW				Auftr. Nr. 24552
Änderung	Datum	Name						Z.Nr.: 9825

= RLT_1
+
Blatt 12
Blatt 79

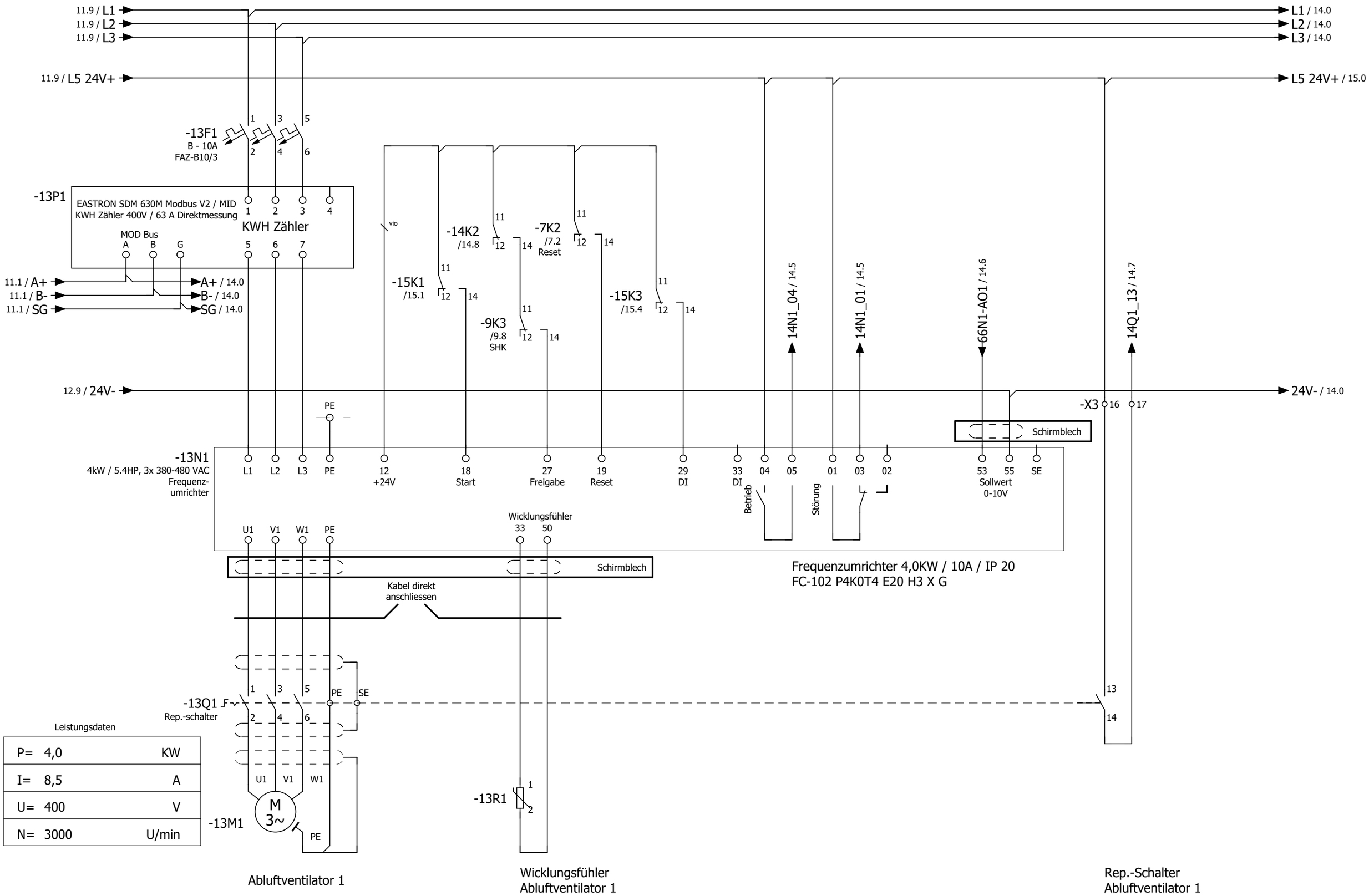

->vorherige Seite 12

Folgeblatt -> 14

			Datum	28.Okt.2024
				KW
Änderung	Datum	Name		

Mc Donald`s - Schwäbisch Gmünd
Lüftung Küche und Lobby

ROX KLIMATECHNIK

Abluftventilator 1

Fabr.. Nr. 7314

Auftr. Nr. 24552

Z.Nr.: 9825

= RLT_1
+

Blatt 13
Blatt 79

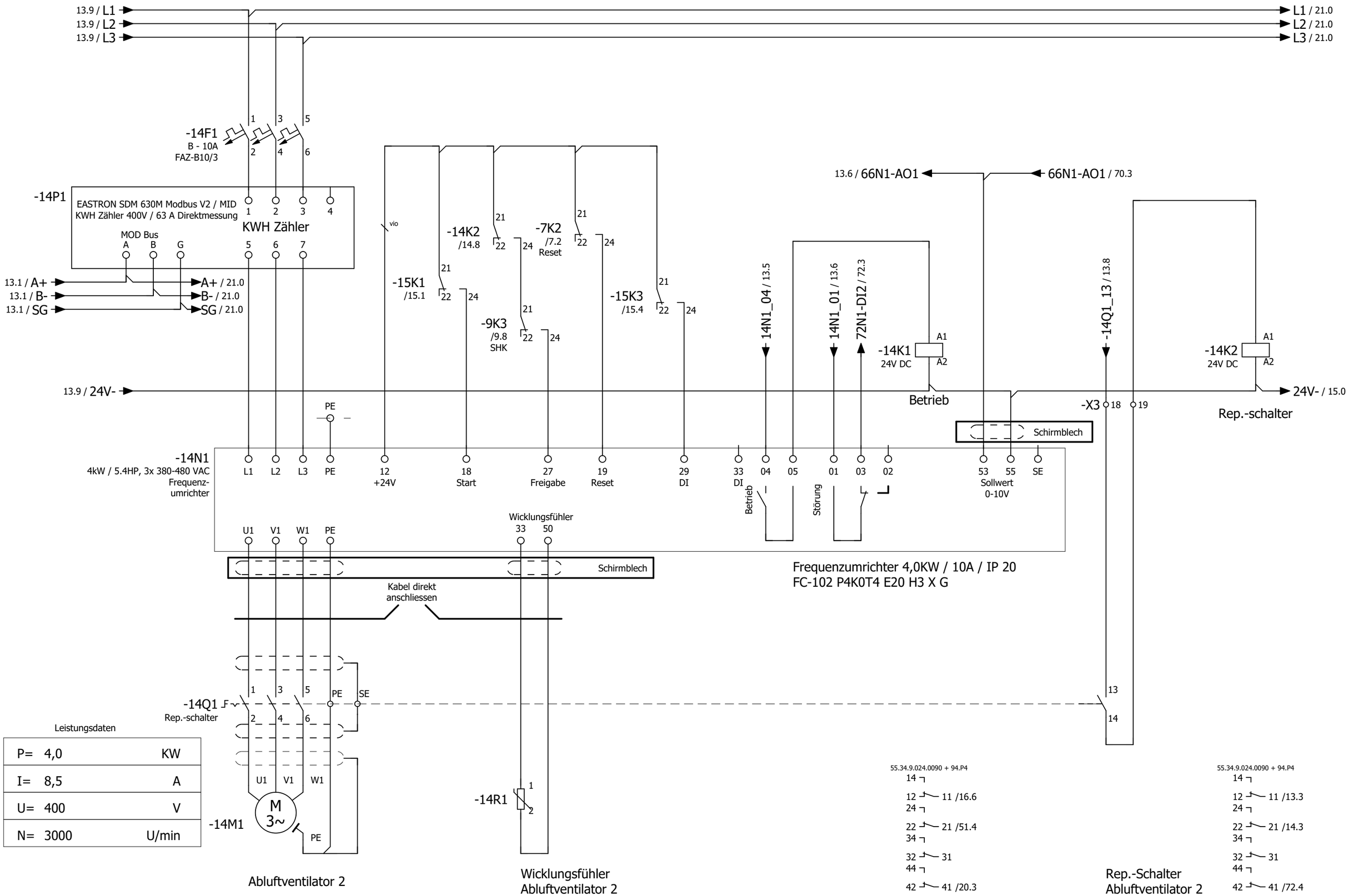

->vorherige Seite 13

Folgeblatt -> 15

			Datum	29.Okt.2024
				KW
Änderung	Datum	Name		

Mc Donald`s - Schwäbisch Gmünd
Lüftung Küche und Lobby

ROX KLIMATECHNIK

Abluftventilator 2

Fabr.. Nr. 7314

Auftr. Nr. 24552

Z.Nr.: 9825

= RLT_1
+

Blatt 14
Blatt 79

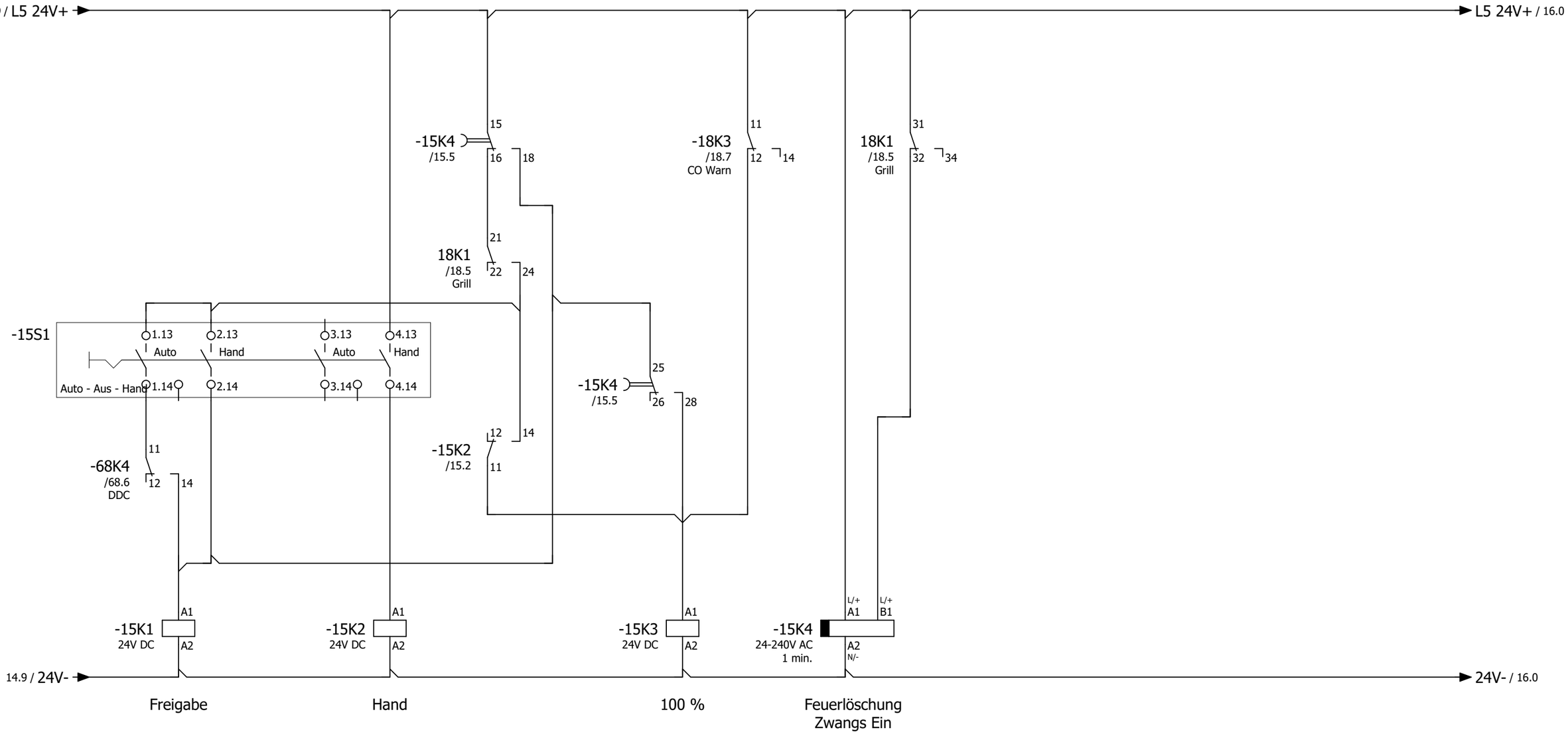

55.34.9.024.0090 + 94.P4

14
12 — 11 /13.3
24
22 — 21 /14.3
34
32 — 31
44
42 — 41

55.34.9.024.0090 + 94.P4

14
12 — 11 /15.3
24
22 — 21
34
32 — 31
44
42 — 41 /67.7

55.34.9.024.0090 + 94.P4

14
12 — 11 /13.4
24
22 — 21 /14.4
34
32 — 31
44
42 — 41

83.02.0.240.0000

18
16 — 15 /15.3
28
26 — 25 /15.4

Einstellung Zeitrelais

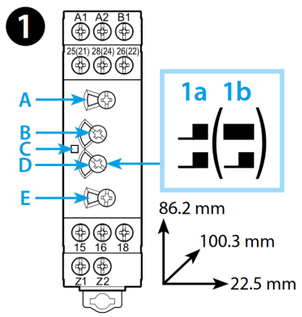

A: 1m
B: 10
C: Led
D: (1a)
E: DE

->vorherige Seite 14

Folgeblatt -> 16

			Datum	28.Okt.2024	Mc Donald`s - Schwäbisch Gmünd	ROX KLIMATECHNIK	Abluftventilator	Fabr.. Nr. 7314	= RLT_1
				KW	Lüftung Küche und Lobby				+
Änderung	Datum	Name						Auftr. Nr. 24552	Z.Nr.: 9825

Blatt 15

Blatt 79

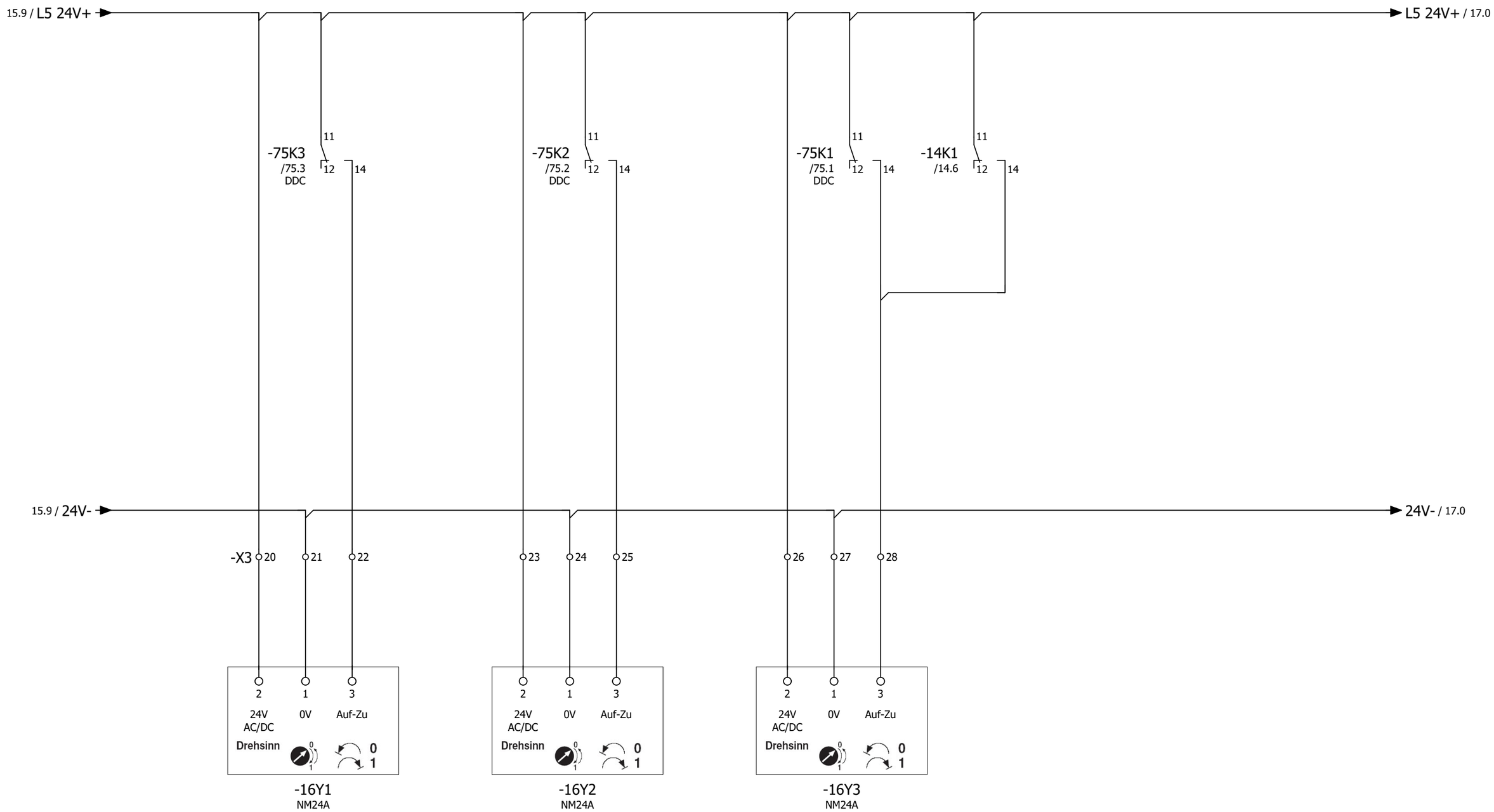

Außenluftklappe
Küche

Zuluftklappe
Küche

Fortluftklappe
Küche

->vorherige Seite 15

Folgeblatt -> 17

			Datum	28.Okt.2024	Mc Donald`s - Schwäbisch Gmünd Lüftung Küche und Lobby	ROX KLIMATECHNIK	Klappenantriebe Küche	Fabr.. Nr. 7314	= RLT_1 +	Blatt 16
				KW				Auftr. Nr. 24552	Z.Nr.: 9825	Blatt 79
Änderung	Datum	Name								

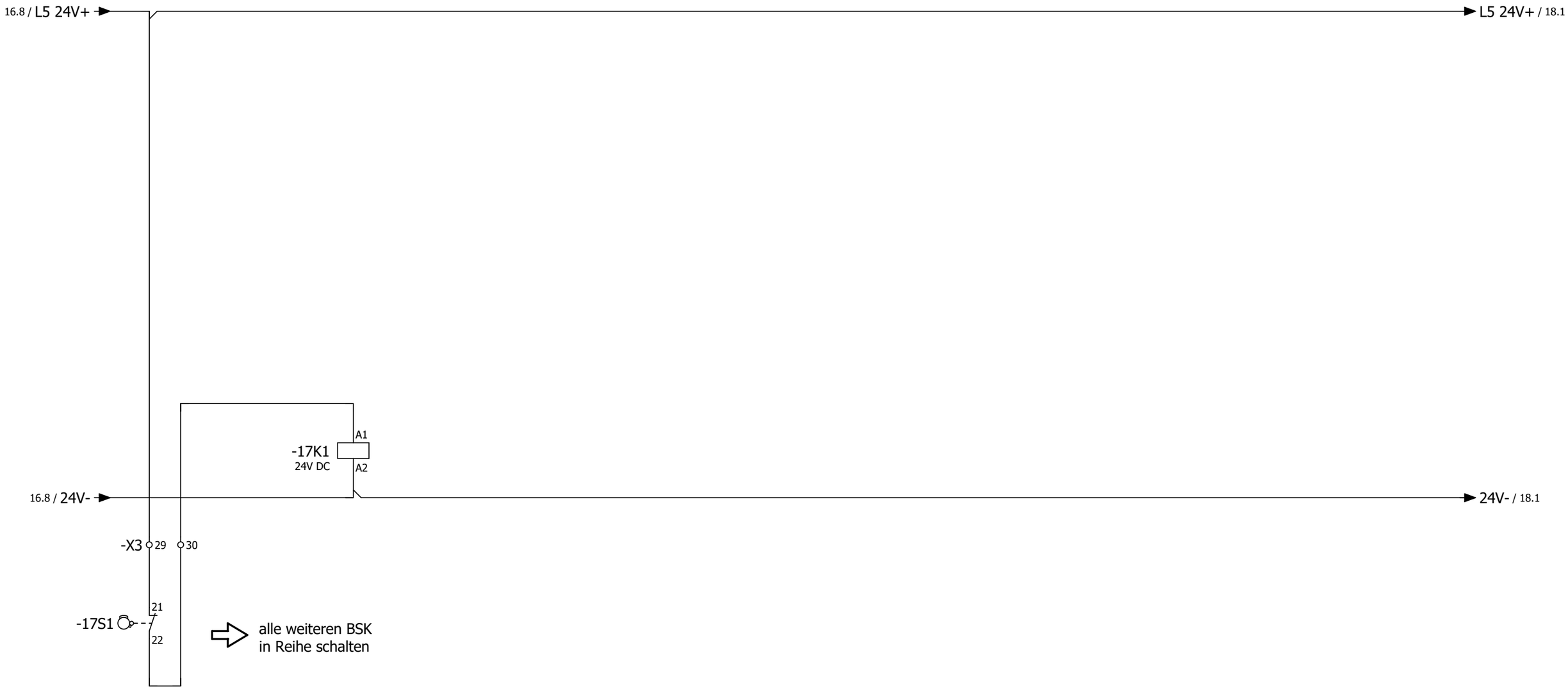

Endlagenschalter
BSK

55.34.9.024.0090 + 94.P4

14
12 — 11 /9.6
24
22 — 21
34
32 — 31
44
42 — 41 /67.4

->vorherige Seite 16

Folgeblatt -> 18

			Datum	28.Okt.2024	Mc Donald`s - Schwäbisch Gmünd	ROX KLIMATECHNIK	Brandschutzklappen	Fabr.. Nr. 7314	= RLT_1 +
				KW	Lüftung Küche und Lobby				Blatt 17
Änderung	Datum	Name						Auftr. Nr. 24552	Z.Nr.: 9825	Blatt 79

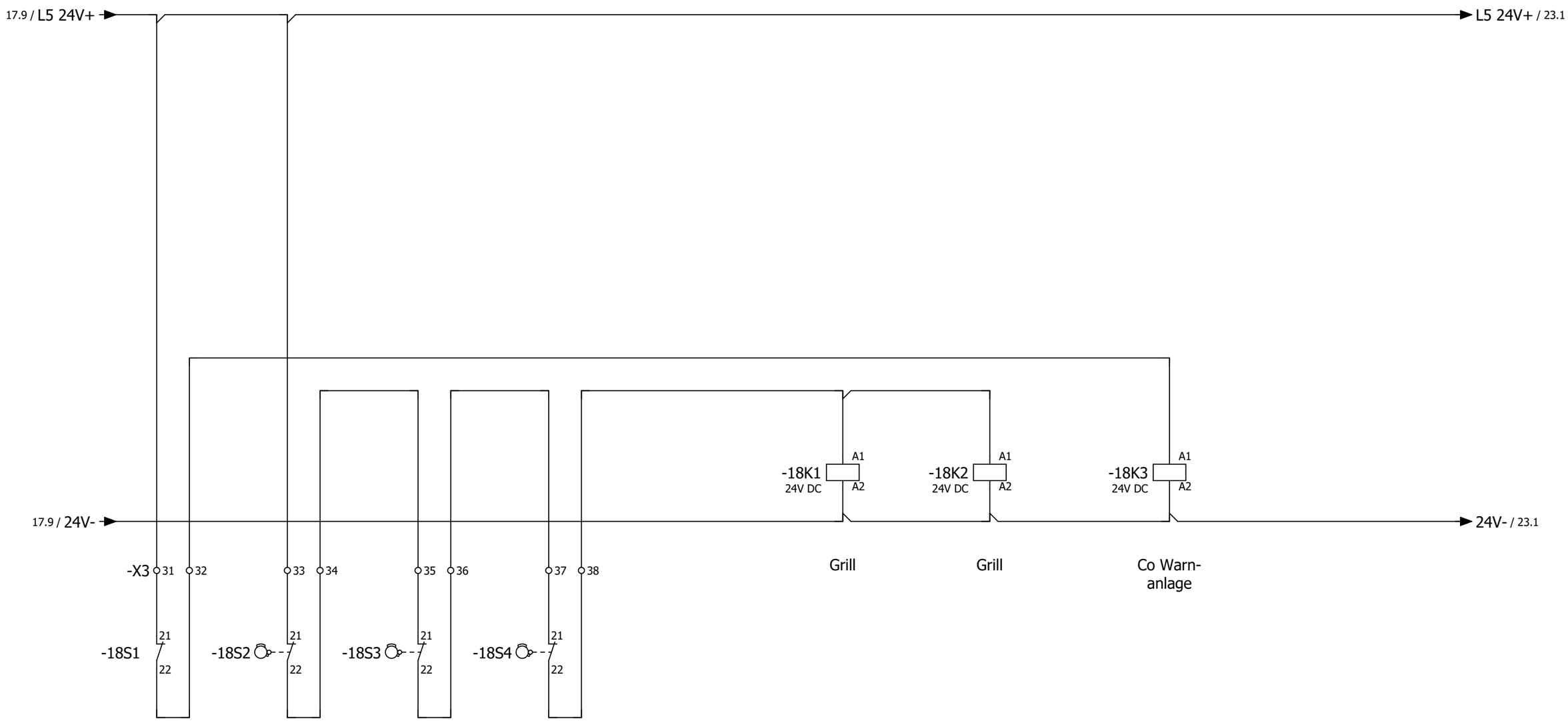

Co Warn Anlage

Grill 1

Grill 2

Grill 3

55.34.9.024.0090 + 94.P4
14
12 11 /9.7
24
22 21 /15.3
34
32 31 /15.5
44
42 41 /51.4

55.34.9.024.0090 + 94.P4
14
12 11
24
22 21
34
32 31 /20.3
44
42 41 /67.5

55.34.9.024.0090 + 94.P4
14
12 11 /15.4
24
22 21
34
32 31
44
42 41

->vorherige Seite 17

Folgeblatt -> 20

			Datum	28.Okt.2024	Mc Donald`s - Schwäbisch Gmünd	ROX KLIMATECHNIK	Feuerlöschung Küchenmöbel	Fabr.. Nr. 7314	= RLT_1 +	Blatt 18
				KW	Lüftung Küche und Lobby			Auftr. Nr. 24552	Z.Nr.: 9825	Blatt 79
Änderung	Datum	Name								

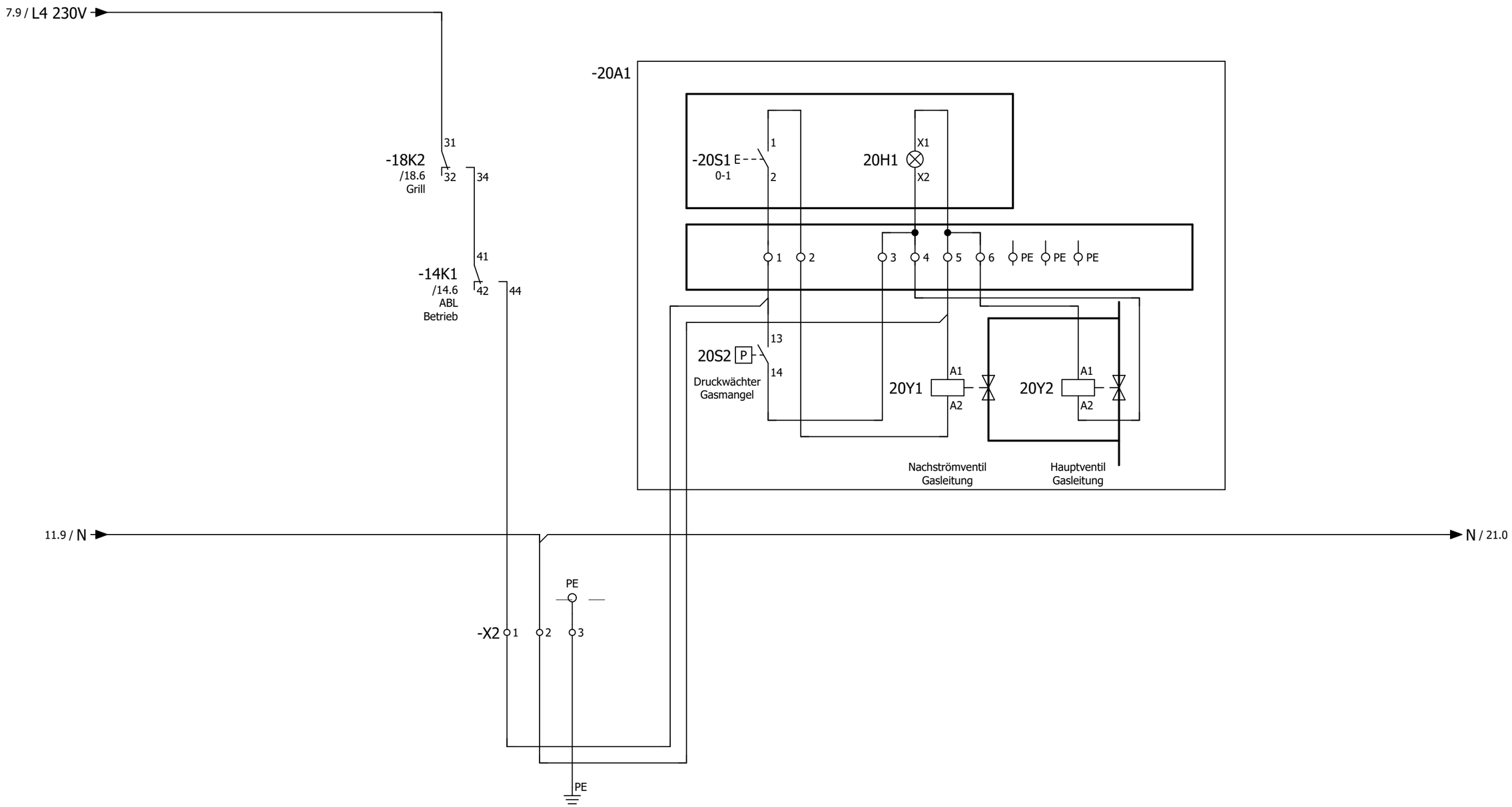

Hauptgasventil

->vorherige Seite 18

Folgeblatt -> 21

			Datum	28.Okt.2024	Mc Donald`s - Schwäbisch Gmünd	ROX KLIMATECHNIK	Hauptgasventil	Fabr.. Nr. 7314	= RLT_1 +	Blatt 20
				KW	Lüftung Küche und Lobby			Auftr. Nr. 24552	Z.Nr.: 9825	Blatt 79
Änderung	Datum	Name								

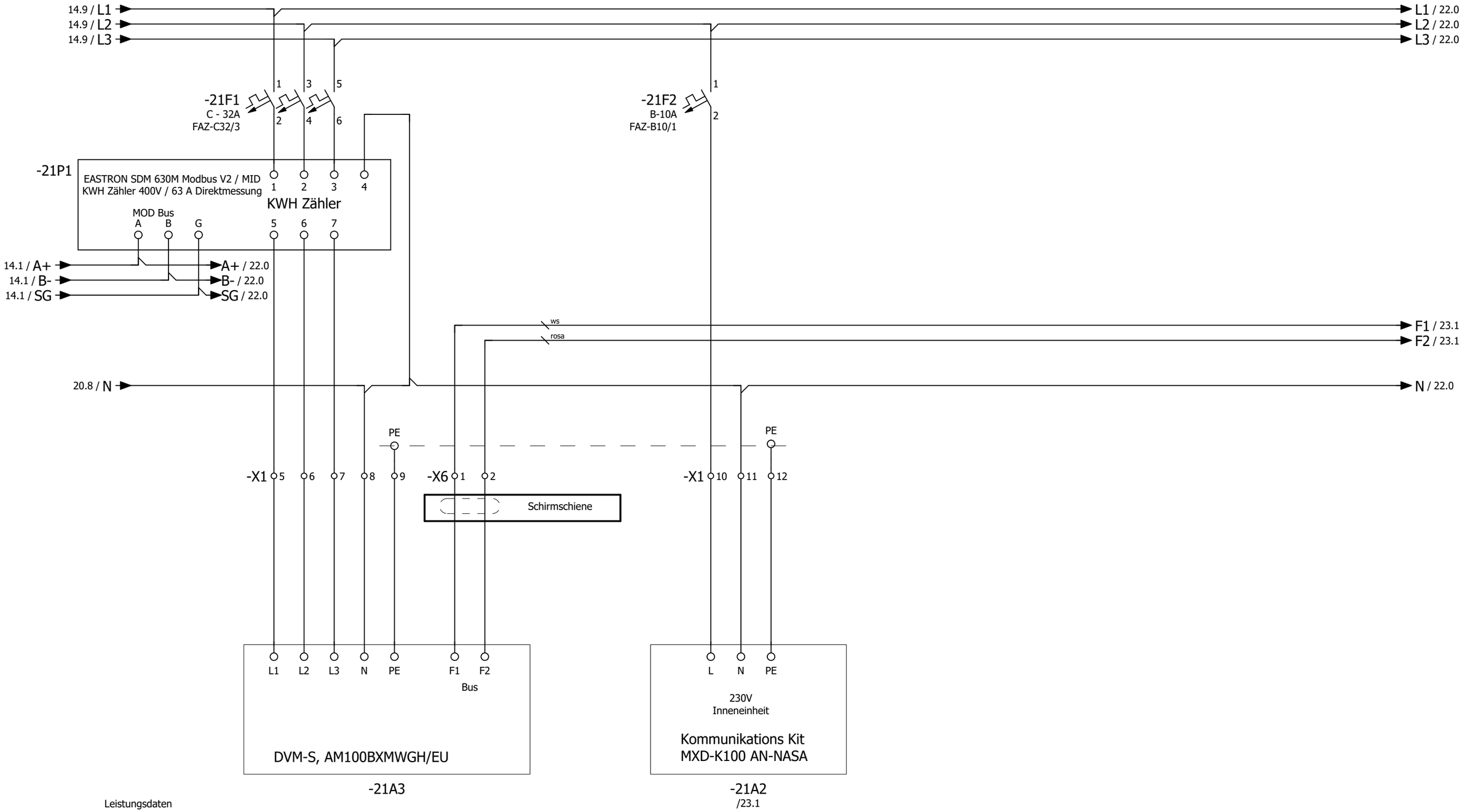

Leistungsdaten

P_{EL}	:	max. 12,73	KW
I	:	max. 21,5	A
U	:	400	V
$I_{Betr.}$	:		A

Wärmepumpe 1
Küche
Außeneinheit

Wärmepumpe 1
Küche
Inneneinheit

->vorherige Seite 20

Folgeblatt -> 22

			Datum	28.Okt.2024	Mc Donald`s - Schwäbisch Gmünd	ROX KLIMATECHNIK	Wärmepumpe 1	Fabr.. Nr. 7314	= RLT_1
				KW	Lüftung Küche und Lobby		Küche Außeneinheit		+
Änderung	Datum	Name						Auftr. Nr. 24552	Z.Nr.: 9825

Blatt 21
Blatt 79

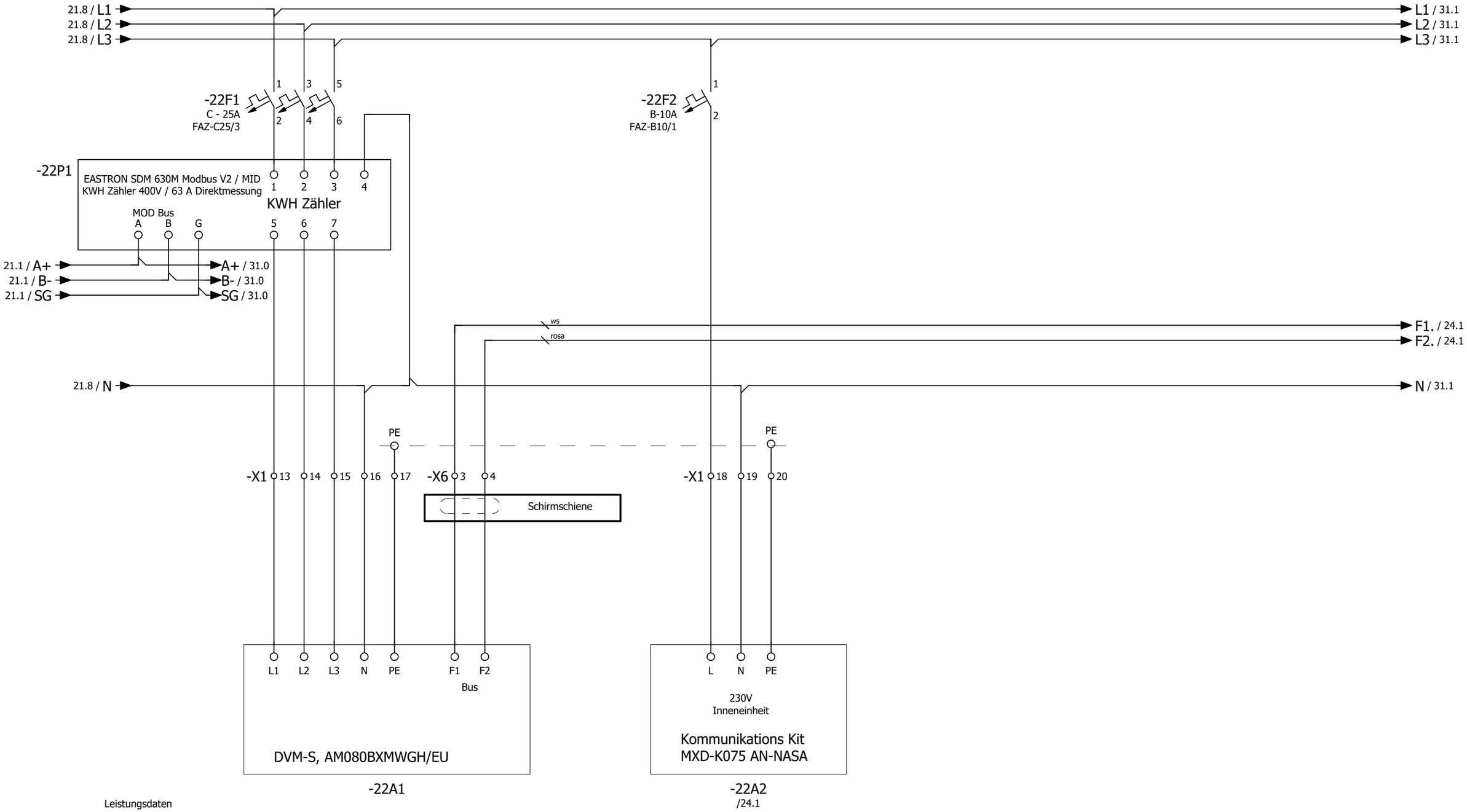

Leistungsdaten

P_{EL}	:	max. 9,96	KW
I	:	max. 15,6	A
U	:	400	V
$I_{Betr.}$	:		A

Wärmepumpe 2
Küche
Außeneinheit

Wärmepumpe 2
Küche
Inneneinheit

->vorherige Seite 21

Folgeblatt -> 23

			Datum	29.Okt.2024	Mc Donald`s - Schwäbisch Gmünd	ROX KLIMATECHNIK	Wärmepumpe 2	Fabr.. Nr. 7314	= RLT_1
				KW	Lüftung Küche und Lobby		Küche Außeneinheit		+
Änderung	Datum	Name						Auftr. Nr. 24552	Z.Nr.: 9825

Blatt 22
Blatt 79

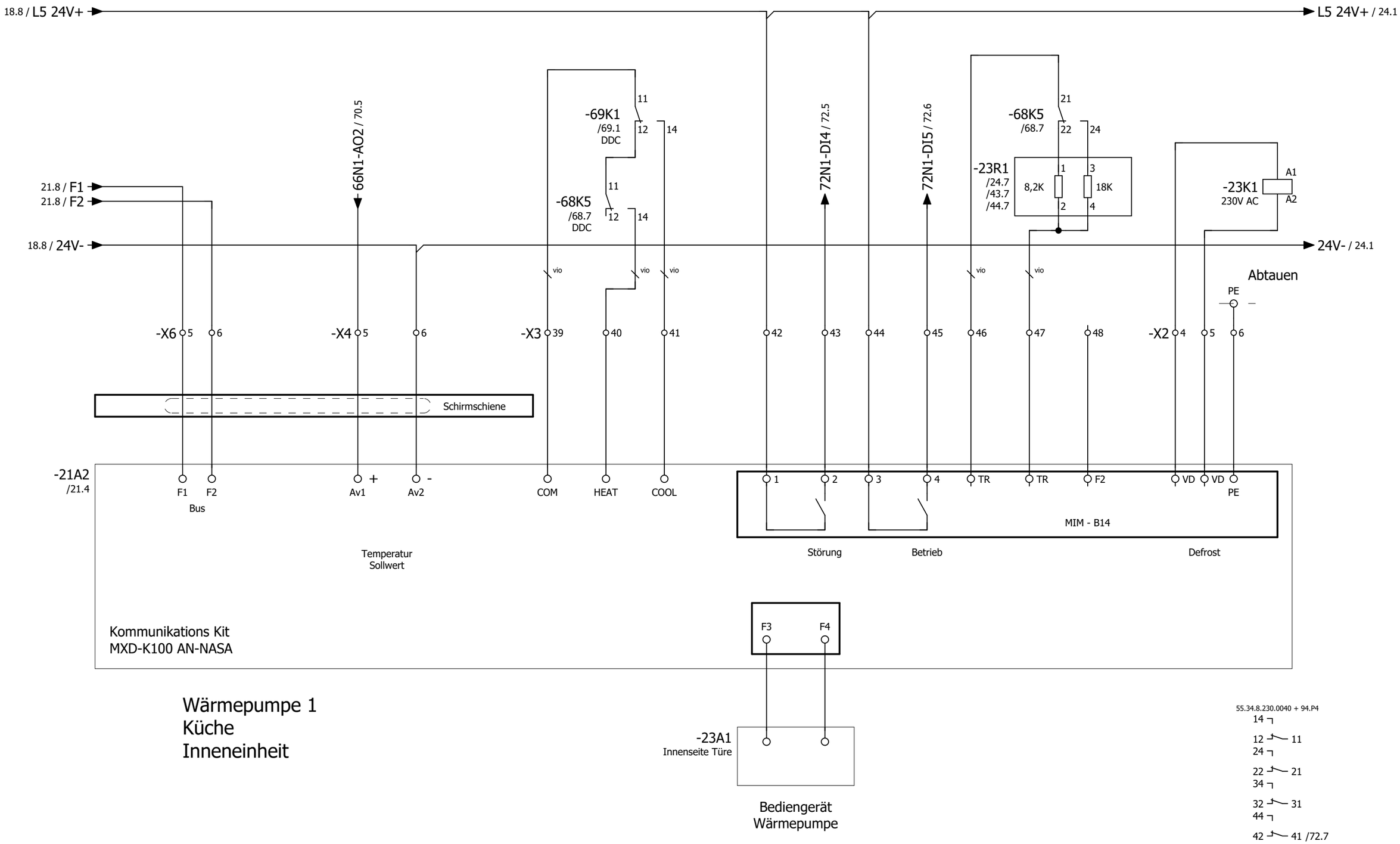

->vorherige Seite 22

Folgeblatt -> 24

			Datum	28.Okt.2024	Mc Donald`s - Schwäbisch Gmünd	ROX KLIMATECHNIK	Wärmepumpe 1	Fabr.. Nr. 7314	= RLT_1
				KW	Lüftung Küche und Lobby		Küche		+
							Inneneinheit	Auftr. Nr. 24552	Z.Nr.: 9825
Änderung	Datum	Name							

Blatt 23

Blatt 79

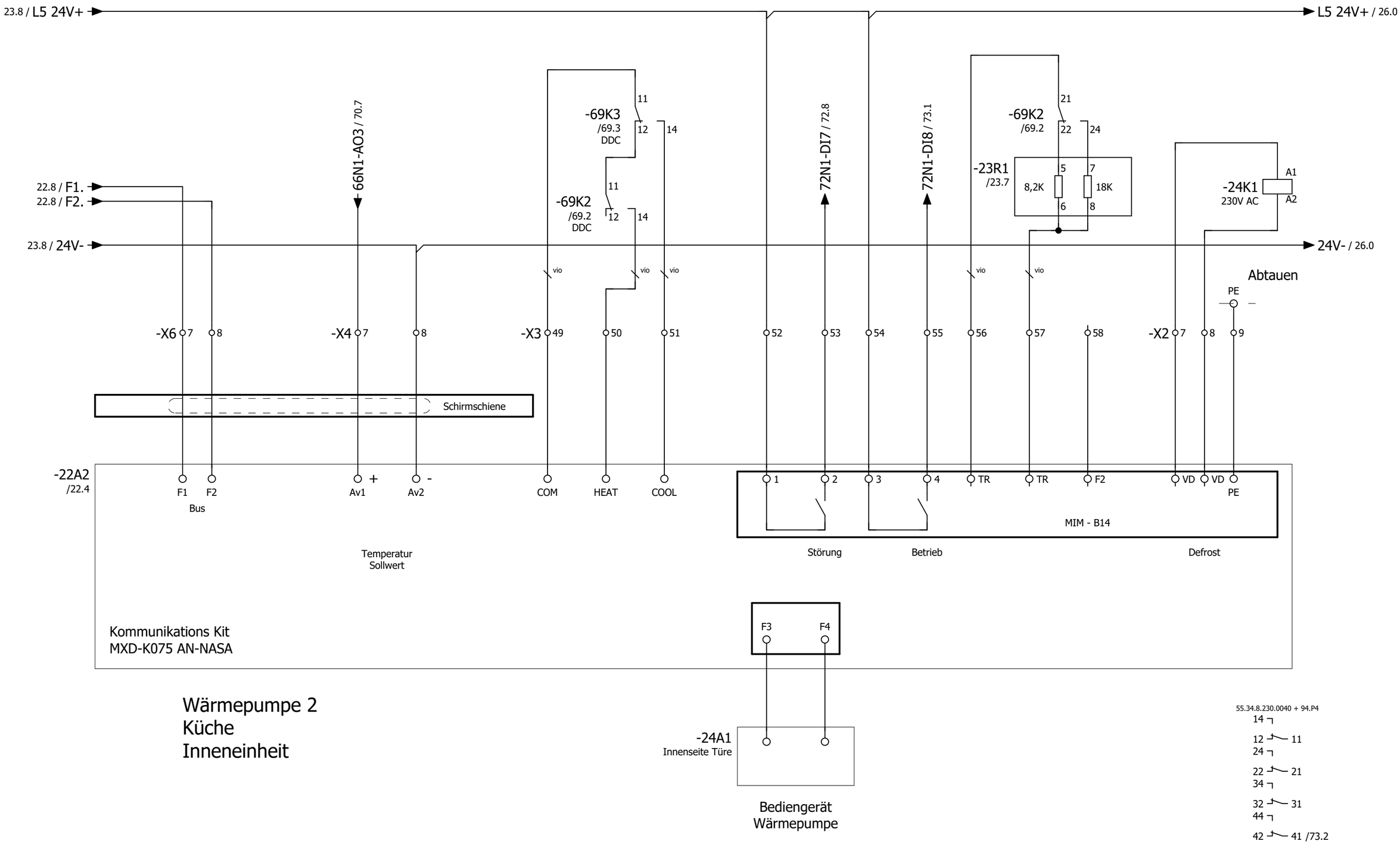

Wärmepumpe 2
Küche
Inneneinheit

->vorherige Seite 23

Folgeblatt -> 26

			Datum	28.Okt.2024	Mc Donald`s - Schwäbisch Gmünd	ROX KLIMATECHNIK	Wärmepumpe 2	Fabr.. Nr. 7314	= RLT_1
				KW	Lüftung Küche und Lobby		Küche		+
							Inneneinheit	Auftr. Nr. 24552	Z.Nr.: 9825
Änderung	Datum	Name							

Blatt 24
Blatt 79

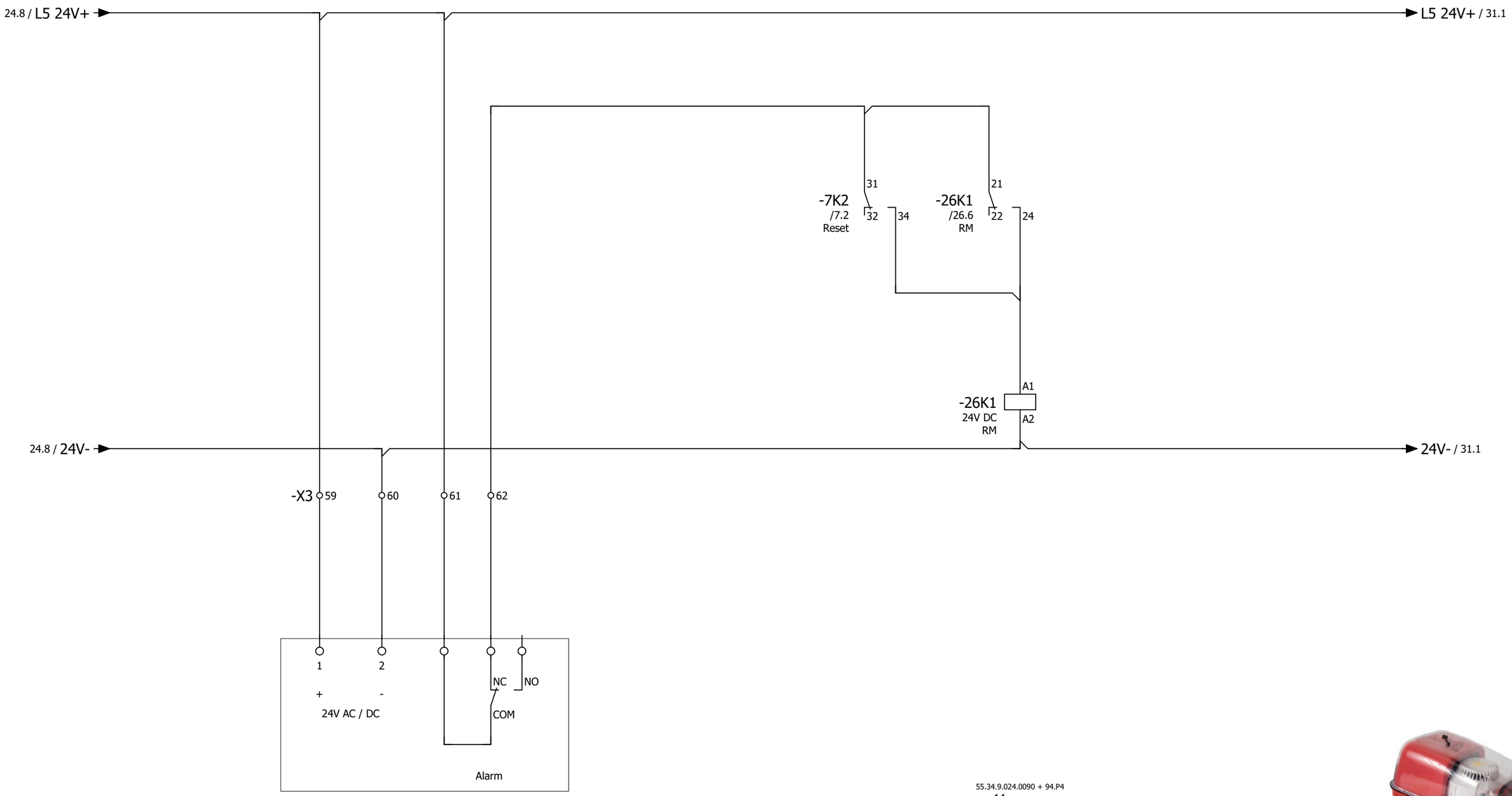

Rauchmelder ZUL
Küche

55.34.9.024.0090 + 94.P4

14
12 — 11 /9.6
24
22 — 21 /26.6
34
32 — 31
44
42 — 41

->vorherige Seite 24

Folgeblatt -> 30

			Datum	28.Okt.2024	Mc Donald`s - Schwäbisch Gmünd	ROX KLIMATECHNIK	Rauchmelder ZUL	Fabr.. Nr. 7314	= RLT_1
				KW	Lüftung Küche und Lobby		Küche		+
Änderung	Datum	Name						Auftr. Nr. 24552	Z.Nr.: 9825

Blatt 26

Blatt 79

Anlage
Lüftung Lobby

->vorherige Seite 26

Folgeblatt -> 31

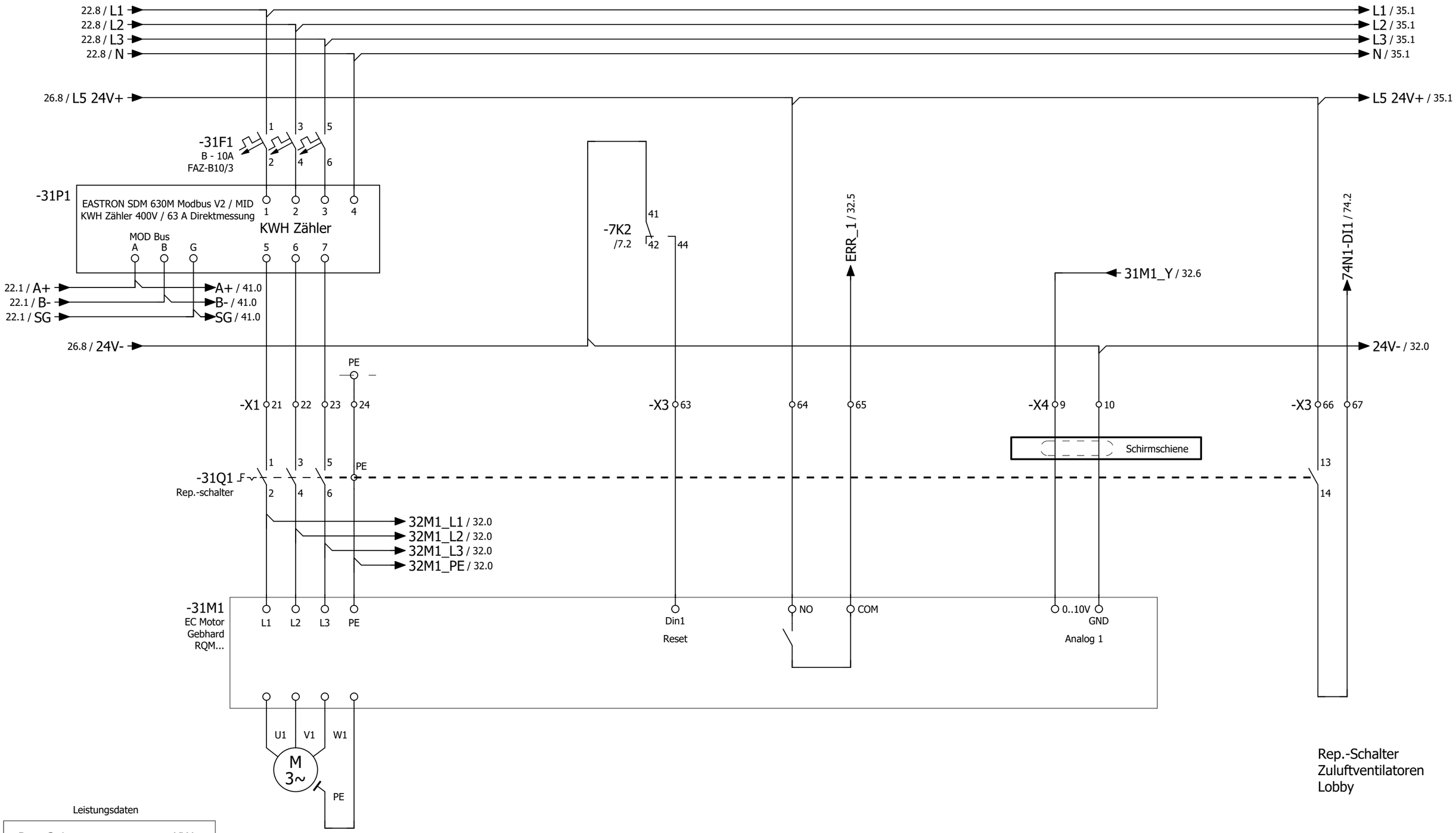

Leistungsdaten

P=	2,1	KW
I=	5,0	A
U=	400	V
N=	2250	U/min

Zuluftventilator 1
Lobby

->vorherige Seite 30

Folgeblatt -> 32

			Datum	28.Okt.2024	Mc Donald`s - Schwäbisch Gmünd	ROX KLIMATECHNIK	Zuluftventilator 1	Fabr.. Nr. 7314	= RLT_1
				KW	Lüftung Küche und Lobby		Lobby		+
Änderung	Datum	Name						Auftr. Nr. 24552	Z.Nr.: 9825

Blatt 31
Blatt 79

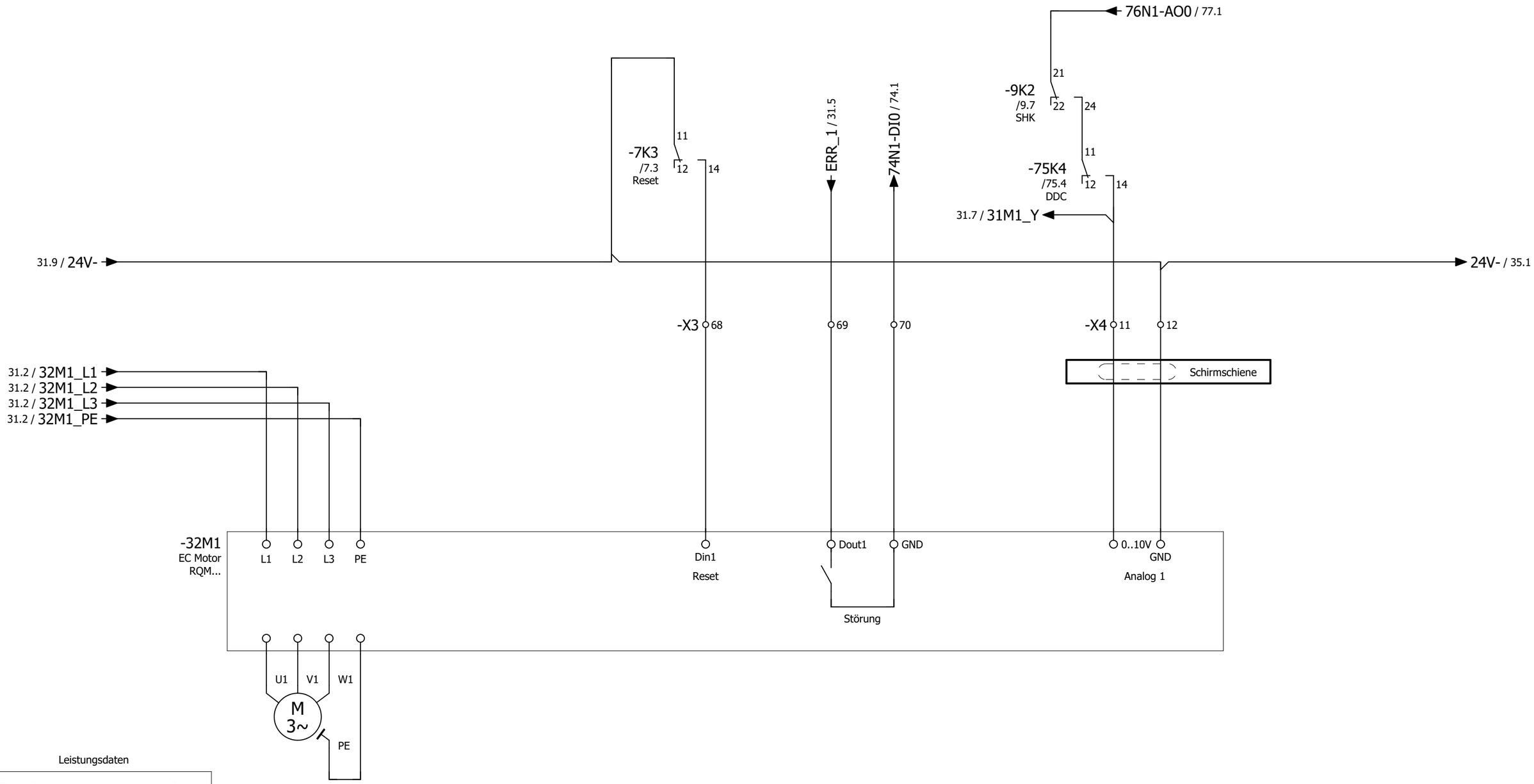

Leistungsdaten

P=	2,1	KW
I=	5,0	A
U=	400	V
N=	2250	U/min

Zuluftventilator 2
Lobby

->vorherige Seite 31

Folgeblatt -> 35

			Datum	29.Okt.2024	Mc Donald`s - Schwäbisch Gmünd Lüftung Küche und Lobby	ROX KLIMATECHNIK	Zuluftventilator 2 Lobby	Fabr.. Nr. 7314	= RLT_1 +	Blatt 32
				KW				Auftr. Nr. 24552	Z.Nr.: 9825	Blatt 79
Änderung	Datum	Name								

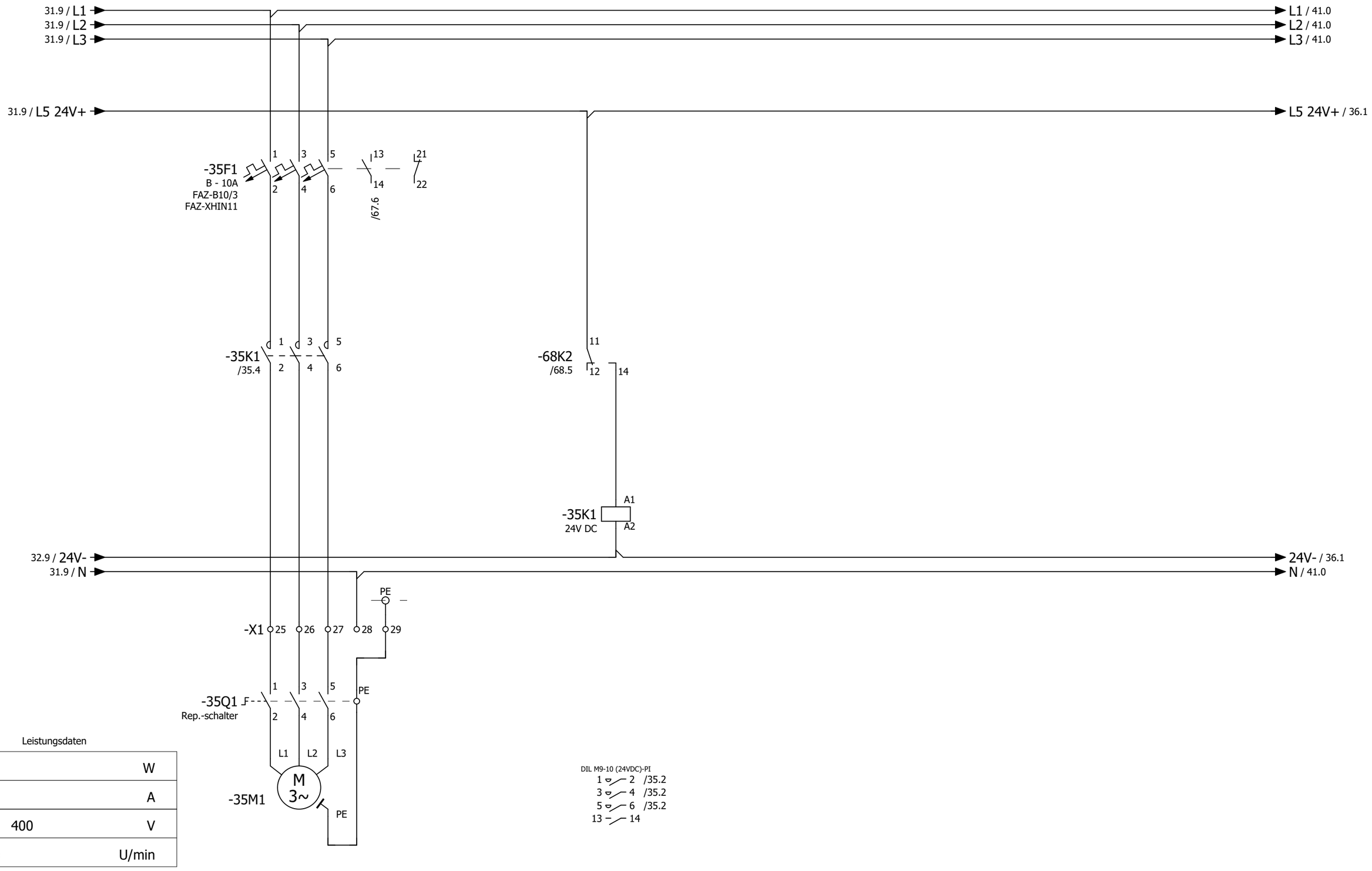

Leistungsdaten

P=		W
I=		A
U=	400	V
N=		U/min

Abluftventilator
Nebenräume

->vorherige Seite 32

Folgeblatt -> 36

			Datum	29.Okt.2024	Mc Donald`s - Schwäbisch Gmünd Lüftung Küche und Lobby	ROX KLIMATECHNIK	Abluftventilator Nebenräume	Fabr.. Nr. 7314	= RLT_1 +	Blatt 35
				KW				Auftr. Nr. 24552	Z.Nr.: 9825	Blatt 79
Änderung	Datum	Name								

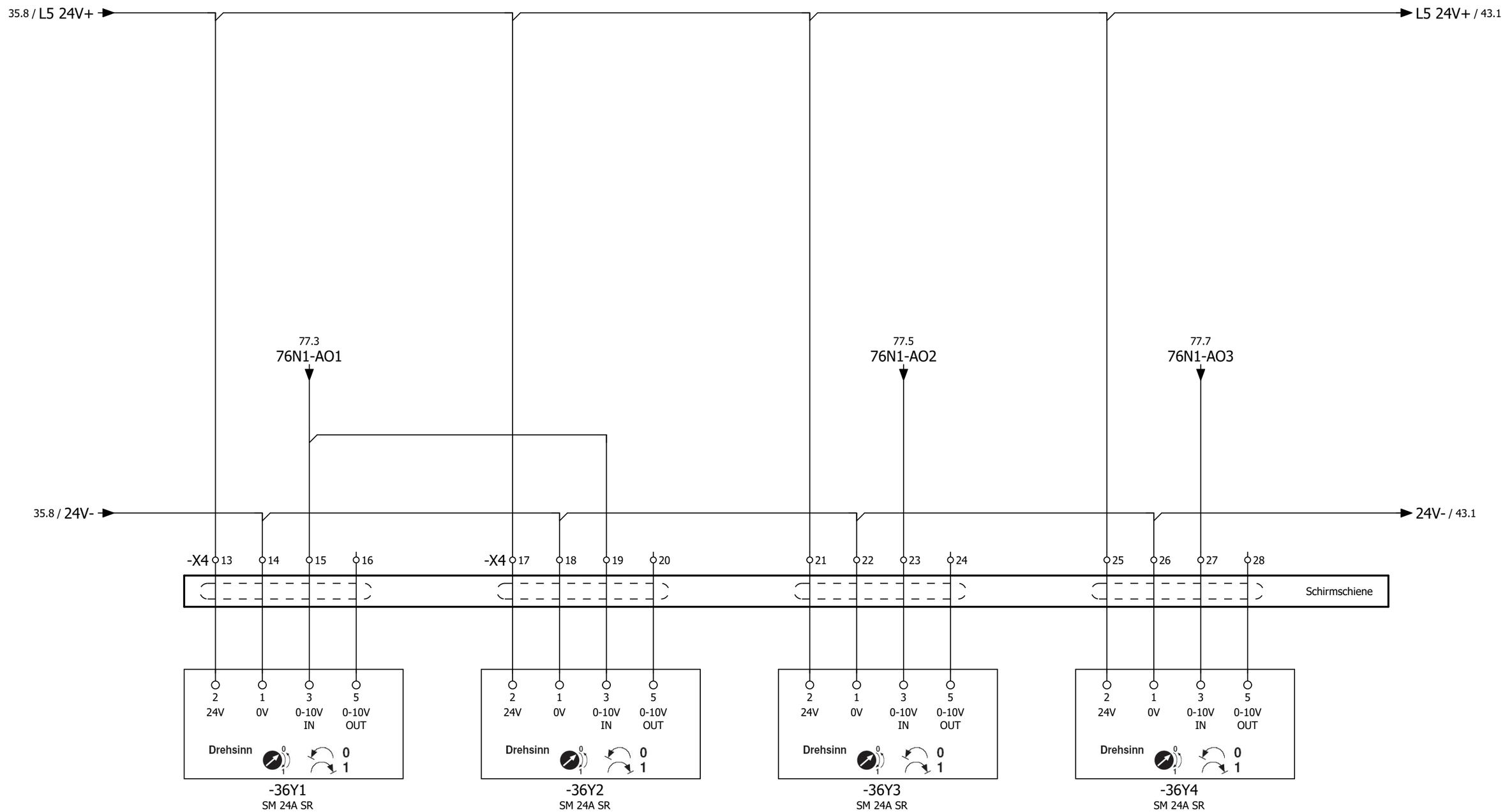

Außenluftklappe
Lobby

Umluftklappe
Lobby

Abluftklappe
Lobby

PWT-Klappe
Lobby

->vorherige Seite 35

Folgeblatt -> 41

			Datum	29.Okt.2024	Mc Donald`s - Schwäbisch Gmünd	ROX KLIMATECHNIK	Klappenantriebe Lobby	Fabr.. Nr. 7314	= RLT_1
				KW	Lüftung Küche und Lobby				+
Änderung	Datum	Name						Auftr. Nr. 24552	Z.Nr.: 9825

Blatt 36
Blatt 79

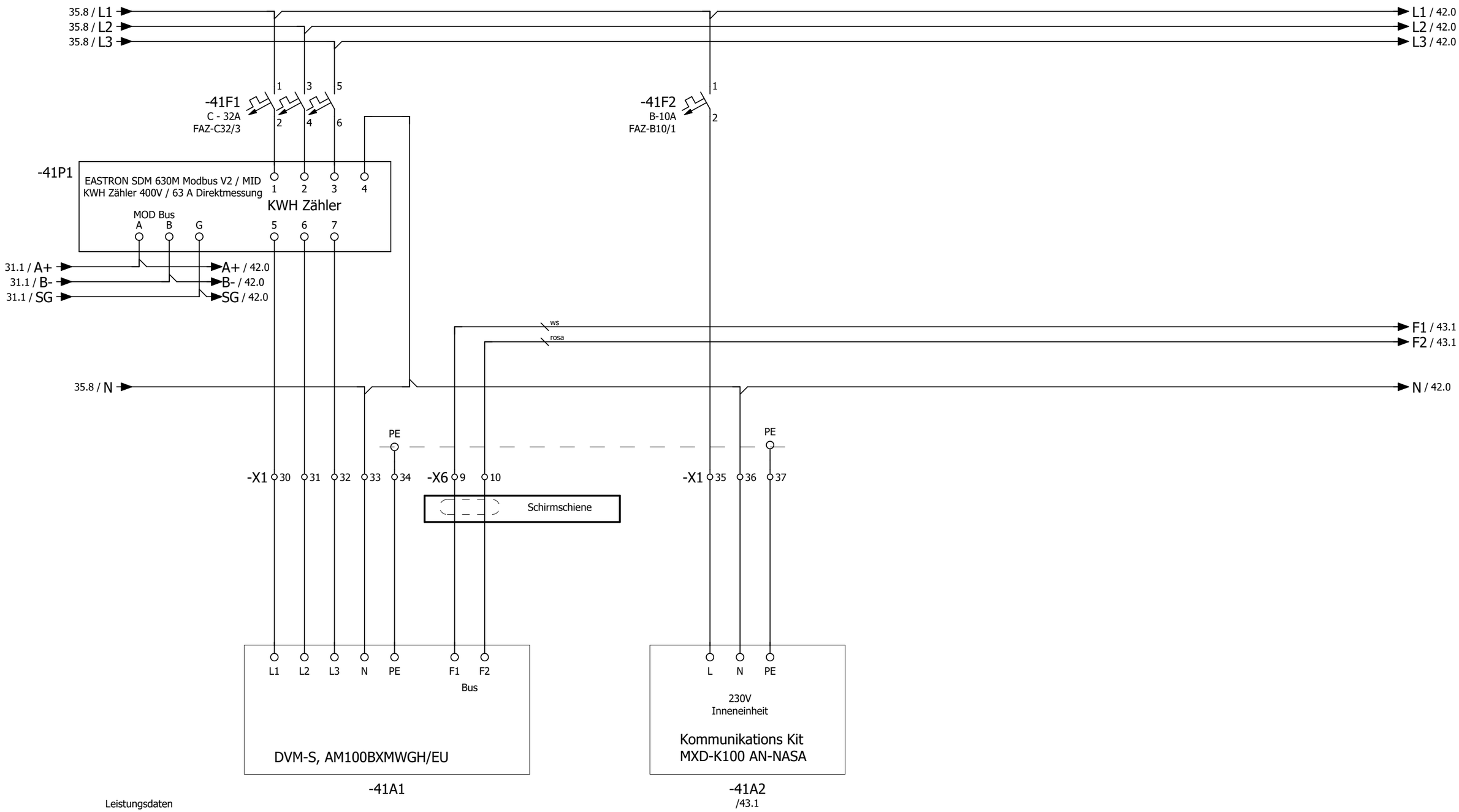

Leistungsdaten

P_{EL}	:	max. 12,73	KW
I	:	max. 21,5	A
U	:	400	V
$I_{Betr.}$	:		A

Wärmepumpe 1
Lobby
Außeneinheit

Wärmepumpe 1
Lobby
Inneneinheit

->vorherige Seite 36

Folgeblatt -> 42

			Datum	29.Okt.2024	Mc Donald`s - Schwäbisch Gmünd	ROX KLIMATECHNIK	Wärmepumpe 1	Fabr.. Nr. 7314	= RLT_1
				KW	Lüftung Küche und Lobby		Lobby		+
							Außeneinheit	Auftr. Nr. 24552	Z.Nr.: 9825
Änderung	Datum	Name							

Blatt 41
Blatt 79

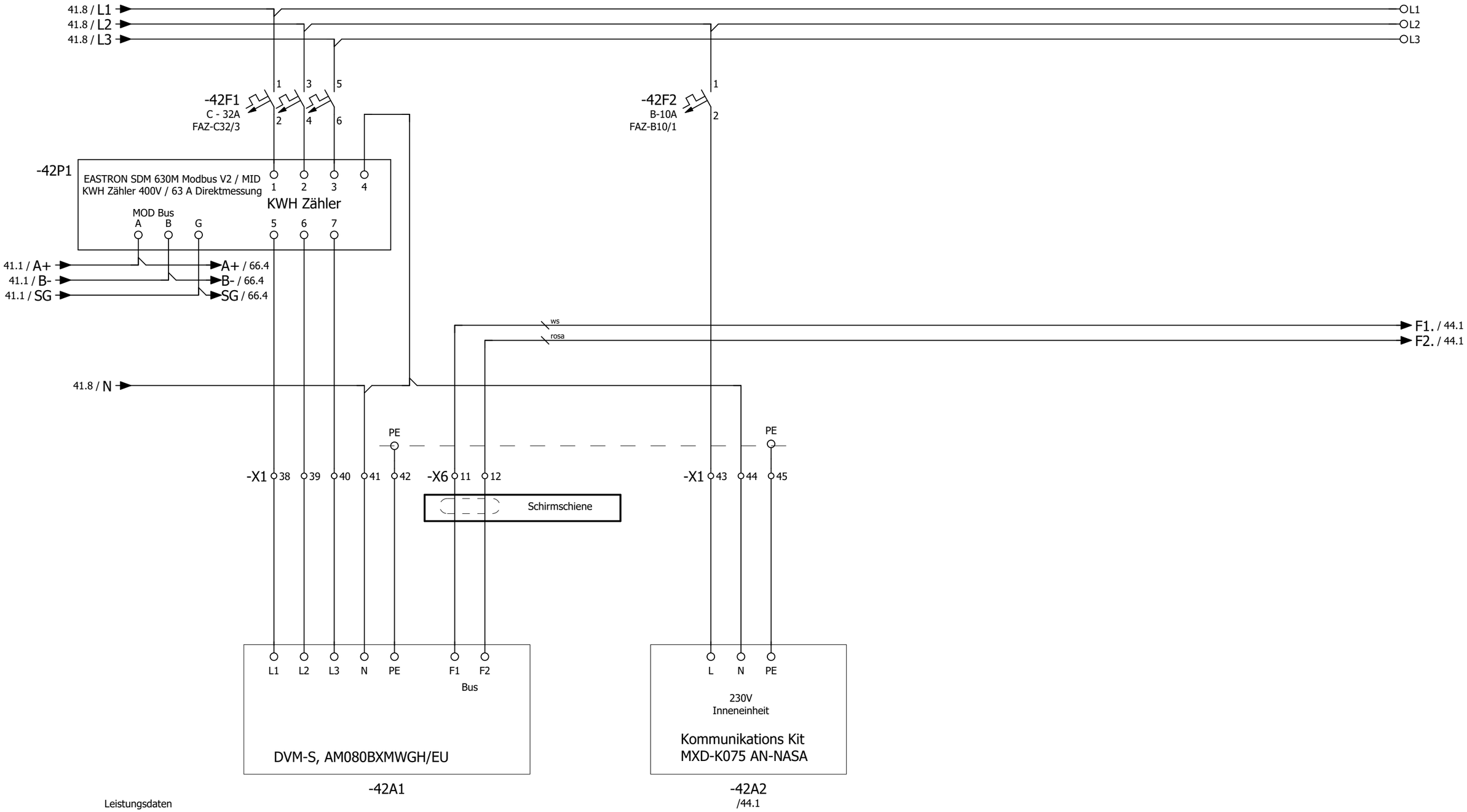

Leistungsdaten

P_{EL}	:	max. 9,96	KW
I	:	max. 15,6	A
U	:	400	V
$I_{Betr.}$	:		A

Wärmepumpe 2
Lobby
Außeneinheit

Wärmepumpe 2
Lobby
Inneneinheit

->vorherige Seite 41

Folgeblatt -> 43

			Datum	29.Okt.2024	Mc Donald`s - Schwäbisch Gmünd	ROX KLIMATECHNIK	Wärmepumpe 2	Fabr.. Nr. 7314	= RLT_1
				KW	Lüftung Küche und Lobby		Lobby		+
							Außeneinheit	Auftr. Nr. 24552	Z.Nr.: 9825
Änderung	Datum	Name							

Blatt 42
Blatt 79

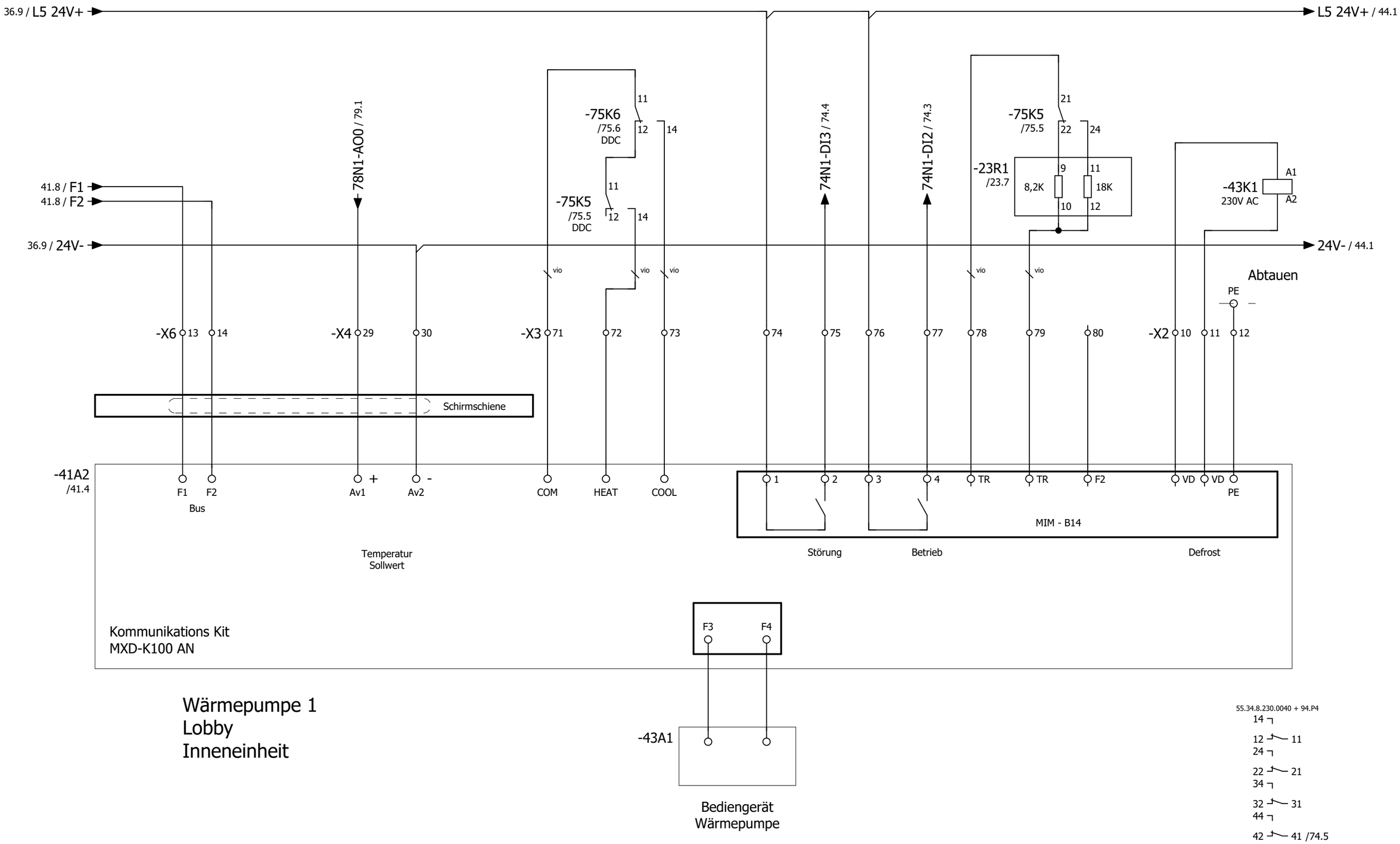

->vorherige Seite 42

Folgeblatt -> 44

			Datum	28.Okt.2024	Mc Donald`s - Schwäbisch Gmünd	ROX KLIMATECHNIK	Wärmepumpe 1	Fabr.. Nr. 7314	= RLT_1
				KW	Lüftung Küche und Lobby		Lobby		+
Änderung	Datum	Name					Inneneinheit	Auftr. Nr. 24552	Z.Nr.: 9825

Blatt 43

Blatt 79

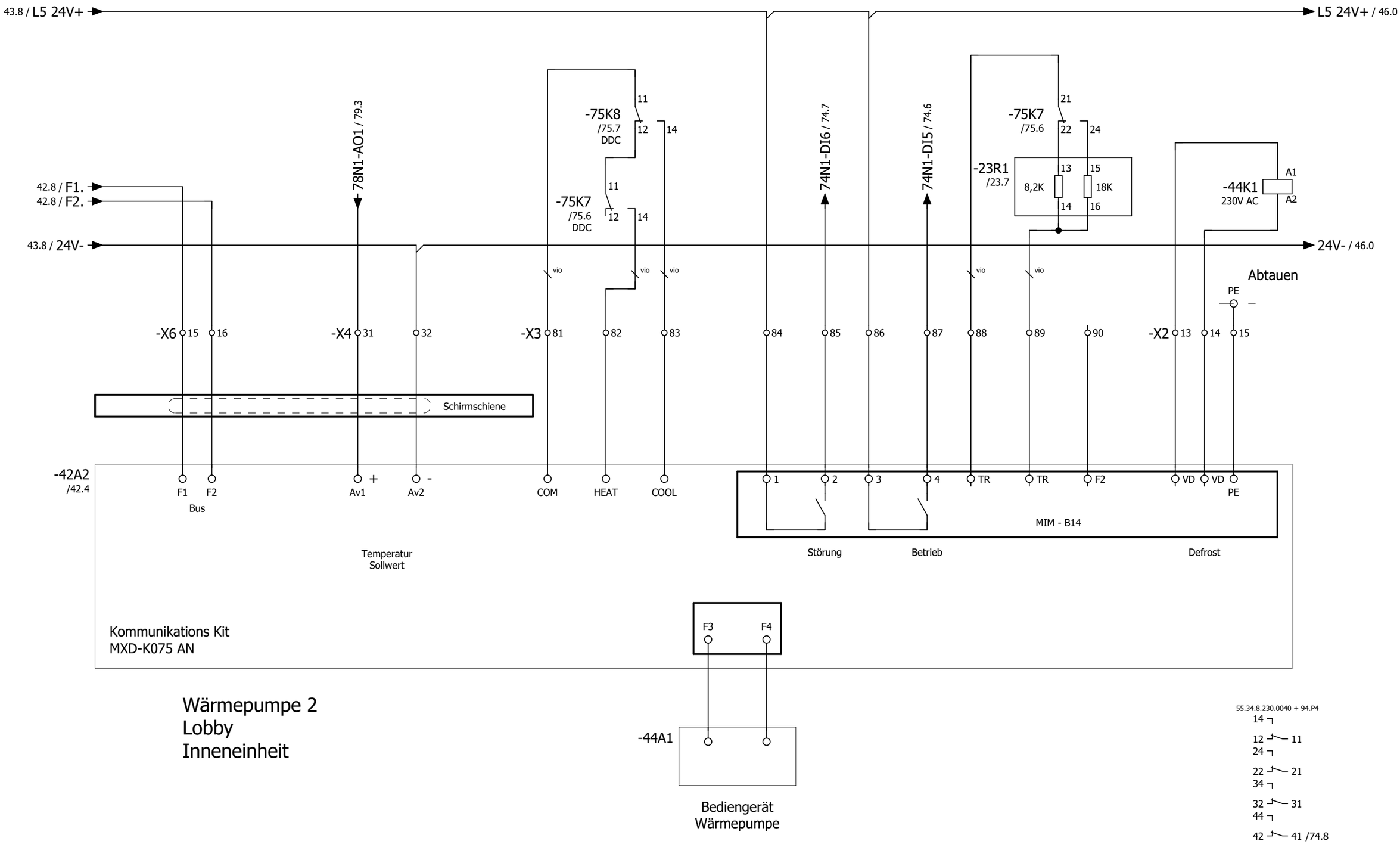

->vorherige Seite 43

Folgeblatt -> 46

			Datum	28.Okt.2024	Mc Donald`s - Schwäbisch Gmünd	ROX KLIMATECHNIK	Wärmepumpe 2	Fabr.. Nr. 7314	= RLT_1
				KW	Lüftung Küche und Lobby		Lobby		+
							Inneneinheit	Auftr. Nr. 24552	Z.Nr.: 9825
Änderung	Datum	Name							

Blatt 44

Blatt 79

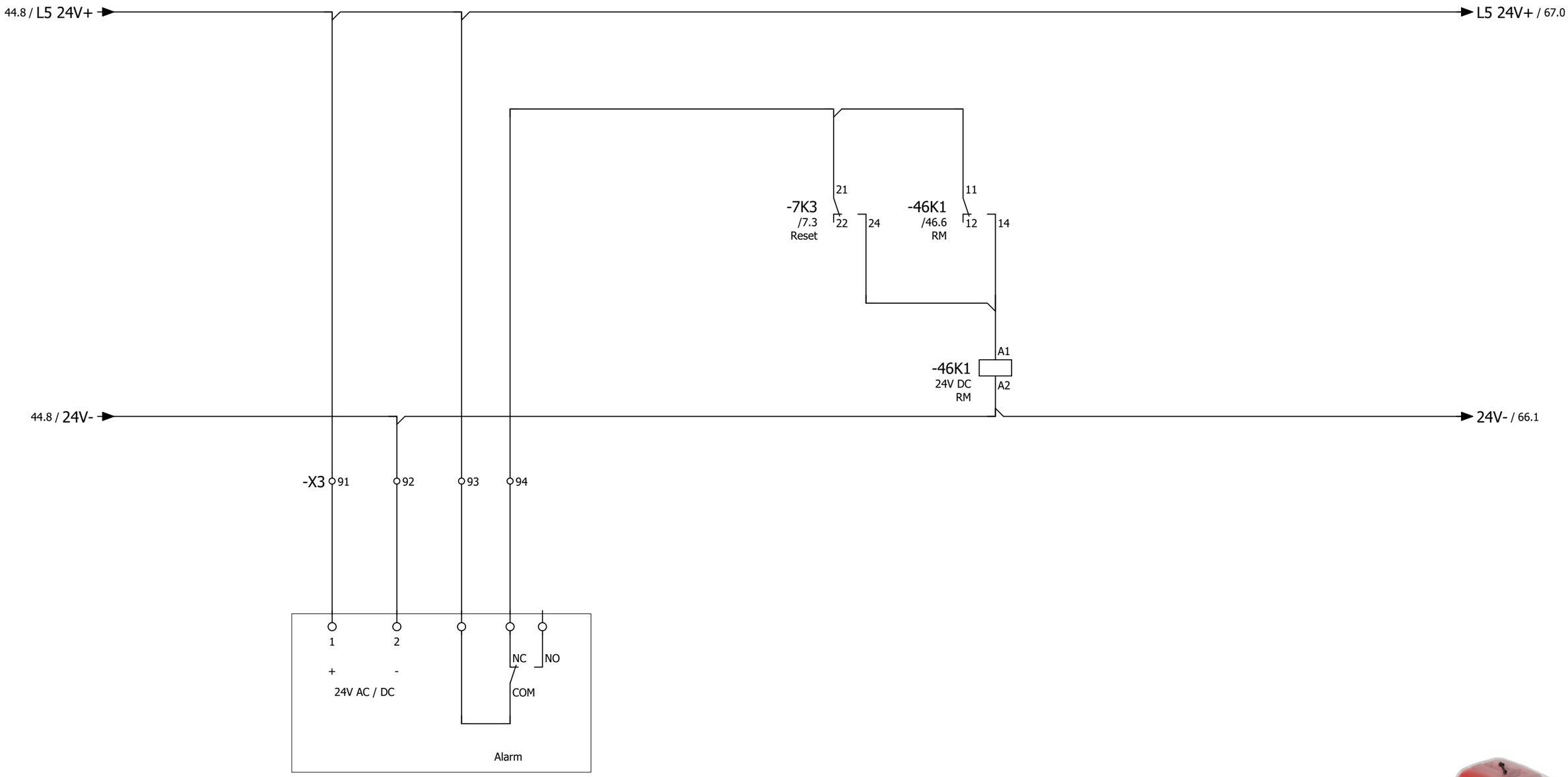

55.34.9.024.0090 + 94.P4

14
12 — 11 /46.6
24
22 — 21 /9.7
34
32 — 31
44
42 — 41

Rauchmelder
Lobby

->vorherige Seite 44

Folgeblatt -> 50

			Datum	28.Okt.2024	Mc Donald`s - Schwäbisch Gmünd	ROX KLIMATECHNIK	Rauchmelder	Fabr.. Nr. 7314	= RLT_1
				KW	Lüftung Küche und Lobby		Lobby		+
Änderung	Datum	Name						Auftr. Nr. 24552	Z.Nr.: 9825

Blatt 46

Blatt 79

Anlage
Allgemein

->vorherige Seite 46

Folgeblatt -> 51

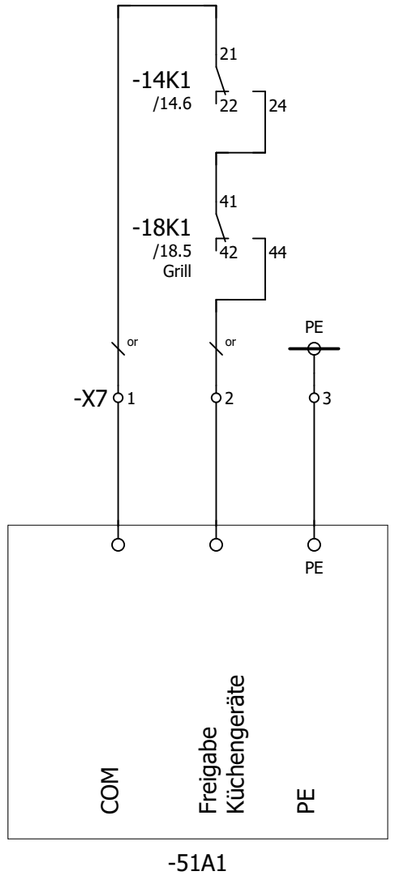

Freigabe
Küchengeräte

->vorherige Seite 50

Folgeblatt -> 60

			Datum	28.Okt.2024	Mc Donald`s - Schwäbisch Gmünd	ROX KLIMATECHNIK	Sammelmeldungen und Freigabe Küchengeräte	Fabr.. Nr. 7314	= RLT_1
				KW	Lüftung Küche und Lobby				+
Änderung	Datum	Name						Auftr. Nr. 24552	Z.Nr.: 9825

Blatt 51

Blatt 79

Anlage DDC

->vorherige Seite 51

Folgeblatt -> 61

-66N1
/66.1

High Power Controller
DEOS - 600/5 open EMS

8 digitale Eingänge 24V DC

DI0	/67.1	Externe Einschaltung Option
DI1	/67.2	Störung quittieren
DI2	/67.3	Phasenüberwachung
DI3	/67.4	Störung Endschalter BSK
DI4	/67.5	Störung Endschalter Grills
DI5	/67.6	Störung Abluftventlator Nebenräume
DI6	/67.7	Überwachung Handebene Ablüfter Küche
DI7	/67.8	Störung Rauchmelder Küche

12 digitale Ausgänge 24V DC

DO0	/68.1	Meldung Anlage Betrieb
DO1	/68.2	Meldung Anlage Störung
DO2	/68.3	Meldung Anlage Wartung
DO3	/68.4	Störung quittieren
DO4	/68.5	Abluftventilator Nebenräume
DO5	/68.6	Zuluftventilatoren Küche
DO6	/68.6	Abluftventilatoren Küche
DO7	/68.7	Wärmepumpe 1 heizen Küche
DO8	/69.1	Wärmepumpe 1 kühlen Küche
DO9	/69.2	Wärmepumpe 2 heizen Küche
DO10	/69.3	Wärmepumpe 2 kühlen Küche
DO11	/69.4	Reserve

8 analoge Eingänge

AI0	/71.1	Differenzdrucksensor Zuluft Küche
AI1	/71.2	Differenzdrucksensor Abluft Küche
AI2	/71.3	Außentemperaturfühler Küche
AI3	/71.4	Zulufttemperaturfühler hinter WRG
AI4	/71.5	Zulufttemperaturfühler Gesamt
AI5	/71.6	Ablufttemperaturfühler Küche
AI6	/71.7	Fortlufttemperaturfühler Küche
AI7	/71.8	Reserve

4 analoge Ausgänge 0...10V

AO0	/70.1	Ansteuerung Zuluftventilatoren Küche
AO1	/70.3	Ansteuerung FU Abluftventilatoren Küche
AO2	/70.5	Sollwert Wärmepumpe 1 Küche
AO3	/70.7	Sollwert Wärmepumpe 2 Küche

-72N1
/72.0

Digital Eingangsmodul 16 x DI
DS-C-DI 16

DI0	/72.1	X3:15	Störung Zuluftventilator Küche
DI1	/72.2	X3:12	Störung Rep.-Schalter Zuluftventilator Küche
DI2	/72.3	-14N1:03	Störung Abluftventilator Küche
DI3	/72.4	-14K2:44	Störung Rep.-Schalter Abluftventilator Küche
DI4	/72.5	X3:43	Störung Wärmepumpe 1 Küche
DI5	/72.6	X3:45	Betrieb Wärmepumpe 1 Küche
DI6	/72.7	-23K1:44	Abtauen Wärmepumpe 1 Küche
DI7	/72.8	X3:53	Störung Wärmepumpe 2 Küche
DI8	/73.1	X3:55	Betrieb Wärmepumpe 2 Küche
DI9	/73.2	-24K1:44	Abtauen Wärmepumpe 2 Küche
DI10	/73.3		Reserve
DI11	/73.4		Reserve
DI12	/73.5		Reserve
DI13	/73.6		Reserve
DI14	/73.7		Reserve
DI15	/73.8		Reserve

74N1
/74.0

Digital Ein / Ausgangsmodul 8 x DI / 8 x DO
DS-C-DI8 DO8T

DI0	/74.1	Störung Zuluftventilator Lobby
DI1	/74.2	Störung Rep.-Schalter Zuluftventilator Lobby
DI2	/74.3	Betrieb Wärmepumpe 1 Lobby
DI3	/74.4	Störung Wärmepumpe 1 Lobby
DI4	/74.5	Abtauen Wärmepumpe 1 Lobby
DI5	/74.6	Betrieb Wärmepumpe 2 Lobby
DI6	/74.7	Störung Wärmepumpe 2 Lobby
DI7	/74.8	Abtauen Wärmepumpe 2 Lobby
DO0	/75.1	Fortluftklappe Küche
DO1	/75.2	Zuluftklappe Küche
DO2	/75.3	Außenluftklappe Küche
DO3	/75.4	Zuluftventilatoren Lobby
DO4	/75.5	Wärmepumpe 1 heizen Lobby
DO5	/75.6	Wärmepumpe 1 kühlen Lobby
DO6	/75.6	Wärmepumpe 2 heizen Lobby
DO7	/75.7	Wärmepumpe 2 kühlen Lobby

-76N1
/76.0

Analog Ein / Ausgangsmodul 8 x AI / 4 x AO
DS-C-AI8AO4

8 analoge Eingänge

aktiv	AI0	/76.1	Differenzdrucksensor Zuluft Lobby
aktiv	AI1	/76.2	Differenzdrucksensor PWT Küche
aktiv	AI2	/76.3	Raumtemperatur Lobby
passiv	AI3	/76.4	Zulufttemperaturfühler Lobby
aktiv	AI4	/76.5	Ablufttemperatur Lobby
aktiv	AI5	/76.6	CO 2 Lobby
aktiv	AI6	/76.7	Zulufttemperaturfühler hinter Umluft Lobby
aktiv	AI7	/76.8	Kanaldruck Umluft Lobby

4 analoge Ausgänge 0...10V

AO0	/77.1	Zuluftventilatoren Lobby
AO1	/77.3	Außen-/Umluftklappe Lobby
AO2	/77.5	Abluftklappe Lobby
AO3	/77.7	PWT-Klappe

->vorherige Seite 60
Folgeblatt -> 62

-78N1
/78.0

Analog Ein / Ausgangsmodul 8 x AI / 4 x AO
DS-C-AI8AO4

8 analoge Eingänge

aktiv	AI0	/78.1	Kanaldruck Abluft Küche
aktiv	AI1	/78.2	Differenzdrucksensor Außenluftfilter Küche
aktiv	AI2	/78.3	Differenzdrucksensor Zuluftfilter Küche
aktiv	AI3	/78.4	Differenzdrucksensor Abluftfilter Küche
aktiv	AI4	/78.5	Differenzdrucksensor Zuluftfilter Lobby
aktiv/passiv	AI5	/78.6	Reserve
aktiv/passiv	AI6	/78.7	Reserve
aktiv/passiv	AI7	/78.8	Reserve

4 analoge Ausgänge
0...10V

AO0	/79.1	Sollwert Wärmepumpe 1 Lobby
AO1	/79.3	Sollwert Wärmepumpe 2 Lobby
AO2	/79.5	Reserve
AO3	/79.7	Reserve

->vorherige Seite 61
Folgeblatt -> 63

-66N1
/66.1

High Power Controller
DEOS - 600/5 open EMS

-72N1
/72.0

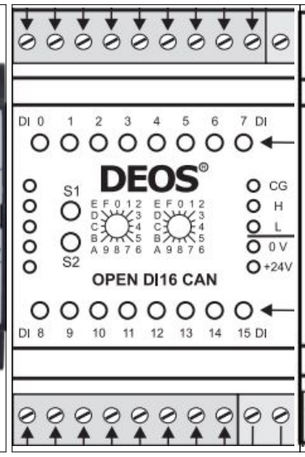

Digital Eingangsmodul 16 x DI
DS-C-DI 16

-74N1
/74.0

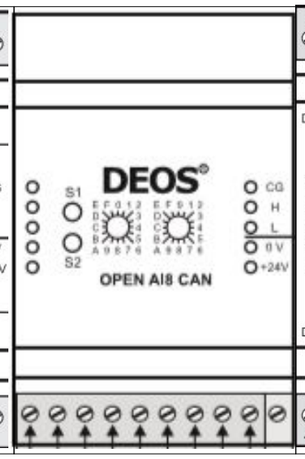

Digital Ein / Ausgangsmodul 8 x DI / 8 x DO
DS-C-DI8 DO8T

-74N1
/74.0

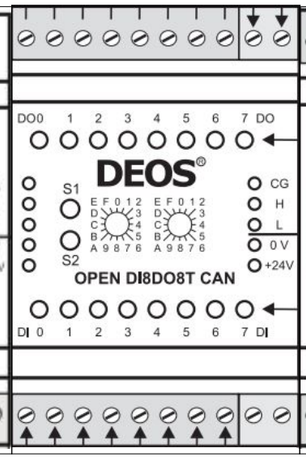

Digital Ein / Ausgangsmodul 8 x DI / 8 x DO
DS-C-DI8 DO8T

-76N1
/76.0

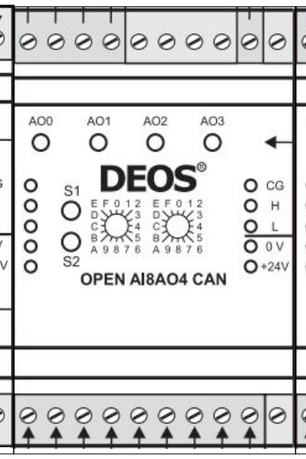

Analog Ein / Ausgangsmodul 8 x AI / 4 x AO
DS-C-AI8AO4

-78N1
/78.0

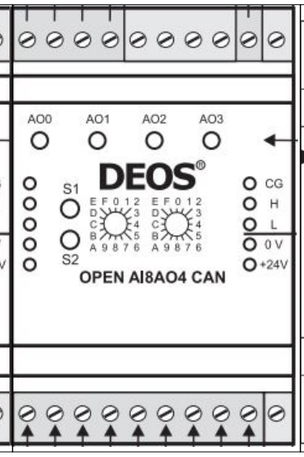

Analog Ein / Ausgangsmodul 8 x AI / 4 x AO
DS-C-AI8AO4

-66N2
/66.7

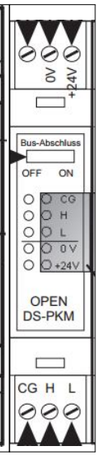

Schalter on

->vorherige Seite 62

Folgeblatt -> 66

			Datum	28.Okt.2024	Mc Donald`s - Schwäbisch Gmünd Lüftung Küche und Lobby	ROX KLIMATECHNIK	DEOS Steuercontroller Übersicht	Fabr.. Nr. 7314	= RLT_1 +
				KW					Blatt 63
Änderung	Datum	Name						Auftr. Nr. 24552	Z.Nr.: 9825
									Blatt 79

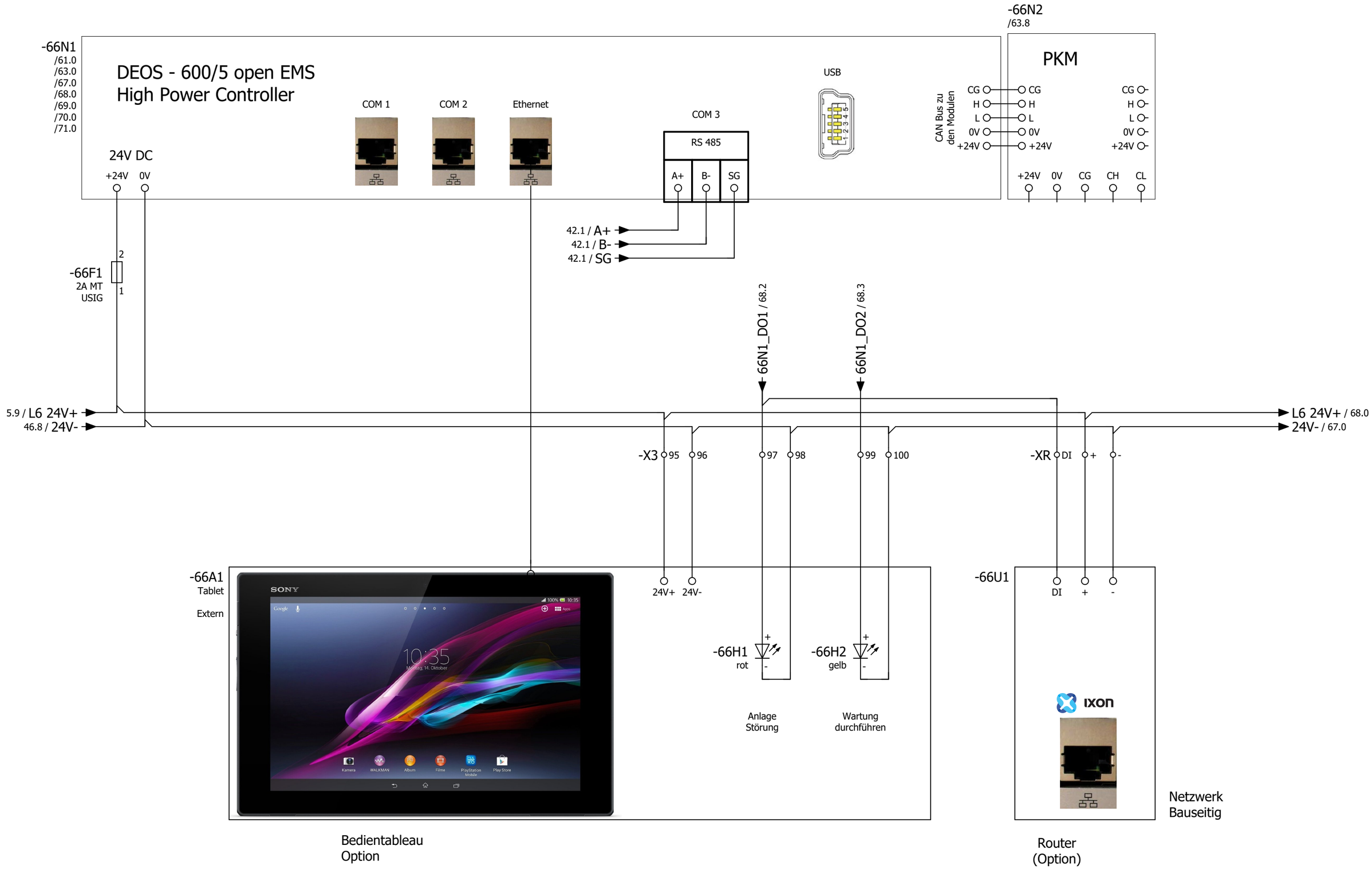

->vorherige Seite 63

Folgeblatt -> 67

			Datum	28.Okt.2024	Mc Donald`s - Schwäbisch Gmünd	ROX KLIMATECHNIK	DDC - CPU Controller	Fabr.. Nr. 7314	= RLT_1
				KW	Lüftung Küche und Lobby				+
Änderung	Datum	Name						Auftr. Nr. 24552	Z.Nr.: 9825

Blatt 66

Blatt 79

-66N1
/66.1

DEOS - 600/5 open EMS

High Power Controller

Teil 1 von 5

Digitale Eingänge 24V DC

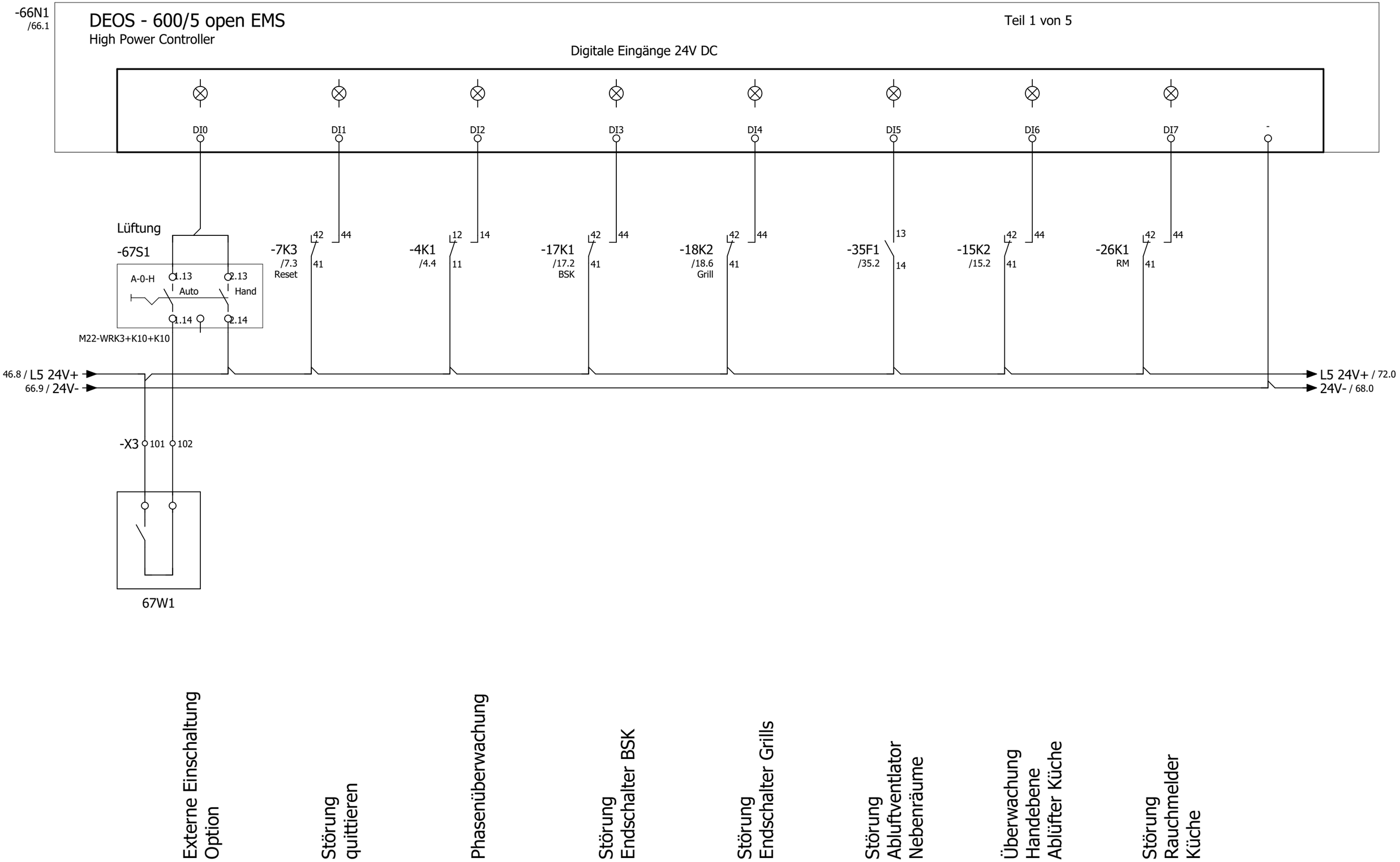

->vorherige Seite 66

Folgeblatt -> 68

			Datum	28.Okt.2024	Mc Donald`s - Schwäbisch Gmünd	ROX KLIMATECHNIK	CPU - Digitale Eingänge 8 x DI	Fabr.. Nr. 7314	= RLT_1
				KW	Lüftung Küche und Lobby				+
Änderung	Datum	Name						Auftr. Nr. 24552	Z.Nr.: 9825

Blatt 67

Blatt 79

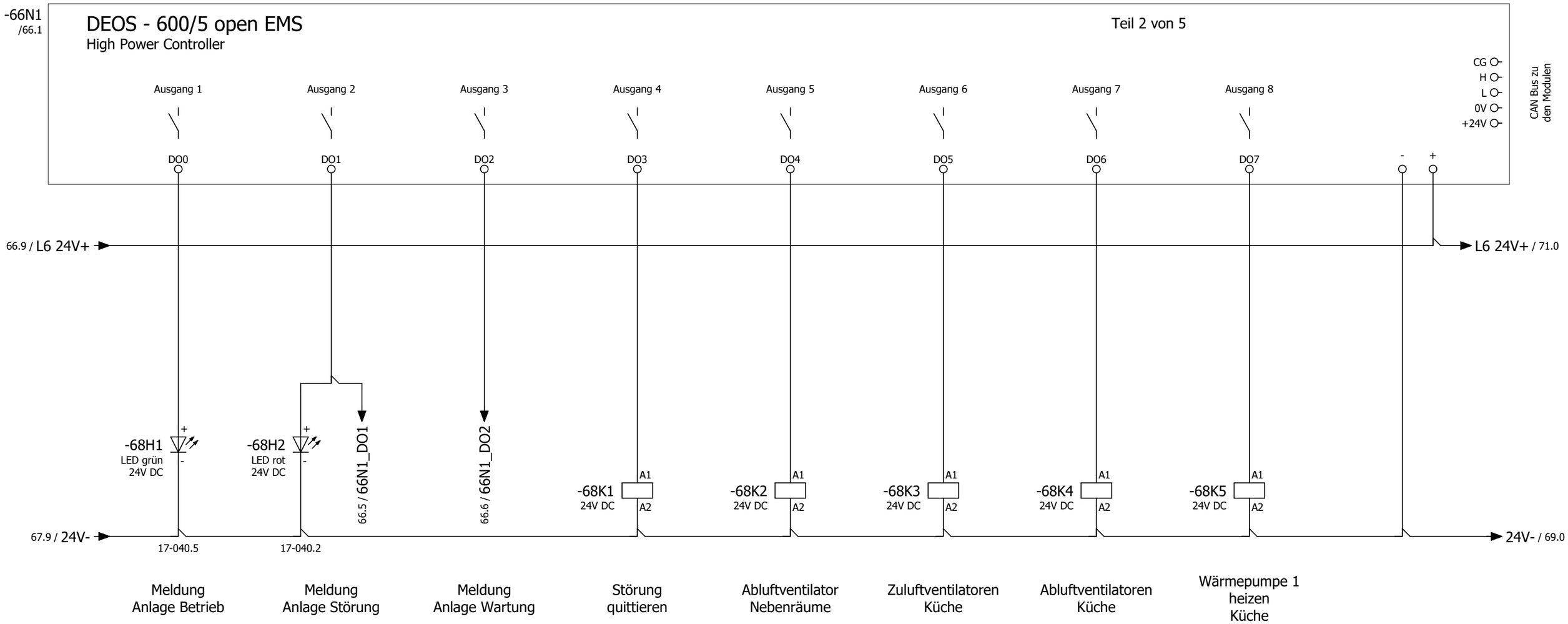

->vorherige Seite 67

Folgeblatt -> 69

			Datum	28.Okt.2024	Mc Donald`s - Schwäbisch Gmünd	ROX KLIMATECHNIK	CPU - Digitale Ausgänge 8 x DO	Fabr.. Nr. 7314	= RLT_1 +	Blatt 68
				KW	Lüftung Küche und Lobby			Auftr. Nr. 24552	Z.Nr.: 9825	Blatt 79
Änderung	Datum	Name								

-66N1
/66.1

DEOS - 600/5 open EMS

High Power Controller

Teil 3 von 5

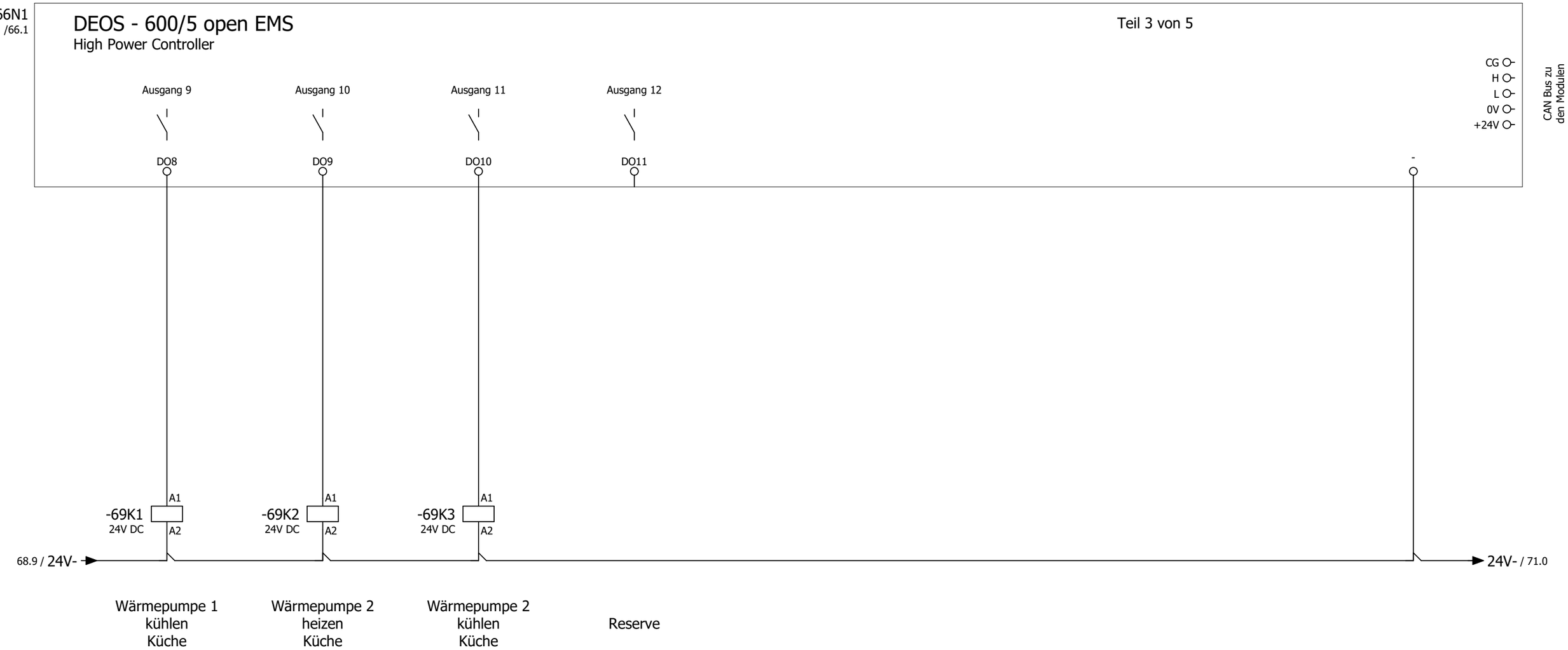

38.51.7.024.0050
14
12 11 /23.4

55.34.9.024.0090 + 94.P4
14
12 11 /24.4
24
22 21 /24.7
34
32 31
44
42 41

38.51.7.024.0050
14
12 11 /24.4

->vorherige Seite 68

Folgeblatt -> 70

			Datum	28.Okt.2024	Mc Donald`s - Schwäbisch Gmünd	ROX KLIMATECHNIK	CPU - Digitale Ausgänge 8 x DO	Fabr.. Nr. 7314	= RLT_1
				KW	Lüftung Küche und Lobby				+
Änderung	Datum	Name						Auftr. Nr. 24552	Z.Nr.: 9825

Blatt 69
Blatt 79

-66N1
/66.1

DEOS - 600/5 open EMS

High Power Controller

Teil 4 von 5

Analoge Ausgänge 0...10V

Ansteuerung Zuluftventilatoren Küche	Ansteuerung FU Abluftventilatoren Küche	Sollwert Wärmepumpe 1 Küche	Sollwert Wärmepumpe 2 Küche

->vorherige Seite 69

Folgeblatt -> 71

			Datum	28.Okt.2024	Mc Donald`s - Schwäbisch Gmünd Lüftung Küche und Lobby	ROX KLIMATECHNIK	CPU - Analoge Ausgänge 4xAO	Fabr.. Nr. 7314	= RLT_1 +	Blatt 70
				KW				Auftr. Nr. 24552	Z.Nr.: 9825	Blatt 79
Änderung	Datum	Name								

-66N1
/66.1

DEOS - 600/5 open EMS

High Power Controller

Teil 5 von 5

Universelle Analoge Eingänge

CG
H
L
0V
+24V

CAN Bus zu den Modulen

AI0 AI1 AI2 AI3 AI4 AI5 AI6 AI7 AIGND

ws ws ws ws ws ws ws rosa

68.9 / L6 24V+
69.9 / 24V-

L6 24V+ / 75.0
24V- / 73.0

-X4 33 34 35 36 37 38 39 40 41 42 43 44 45 46 47 48 49 50 51 52 53 54 55 56

Schirmschiene

UB+ GND AOU1 AOU2
24V AC / DC GND 0-10V OUT
Differenzdruck Volumenstrom

-71B1
DPA 2500 mit Display

UB+ GND AOU1 AOU2
24V AC / DC GND 0-10V OUT
Differenzdruck Volumenstrom

-71B2
DPA 2500 mit Display

-71B3 1 2

G G0 U1
24V AC/DC GND 0-10V Temp.

-71B4

-71B5 1 2

-71B6 1 2

-71B7 1 2

Differenzdrucksensor Zuluft Küche

Differenzdrucksensor Abluft Küche

Außentemperaturfühler Küche

Zulufttemperaturfühler hinter WRG

Zulufttemperaturfühler Gesamt

Abluft temperaturfühler Küche

Fortluft temperaturfühler Küche

Reserve

->vorherige Seite 70

Folgeblatt -> 72

			Datum	28.Okt.2024	Mc Donald`s - Schwäbisch Gmünd	ROX KLIMATECHNIK	CPU - Analoge Eingänge 8xAI	Fabr.. Nr. 7314	= RLT_1
				KW	Lüftung Küche und Lobby				+
Änderung	Datum	Name						Auftr. Nr. 24552	Z.Nr.: 9825

Blatt 71
Blatt 79

-72N1
/61.0
/63.3
/73.0

DS-C-DI 16
Digital Eingangsmodul 16 x DI

Teil 1 von 2

Digitale Eingänge 24V DC

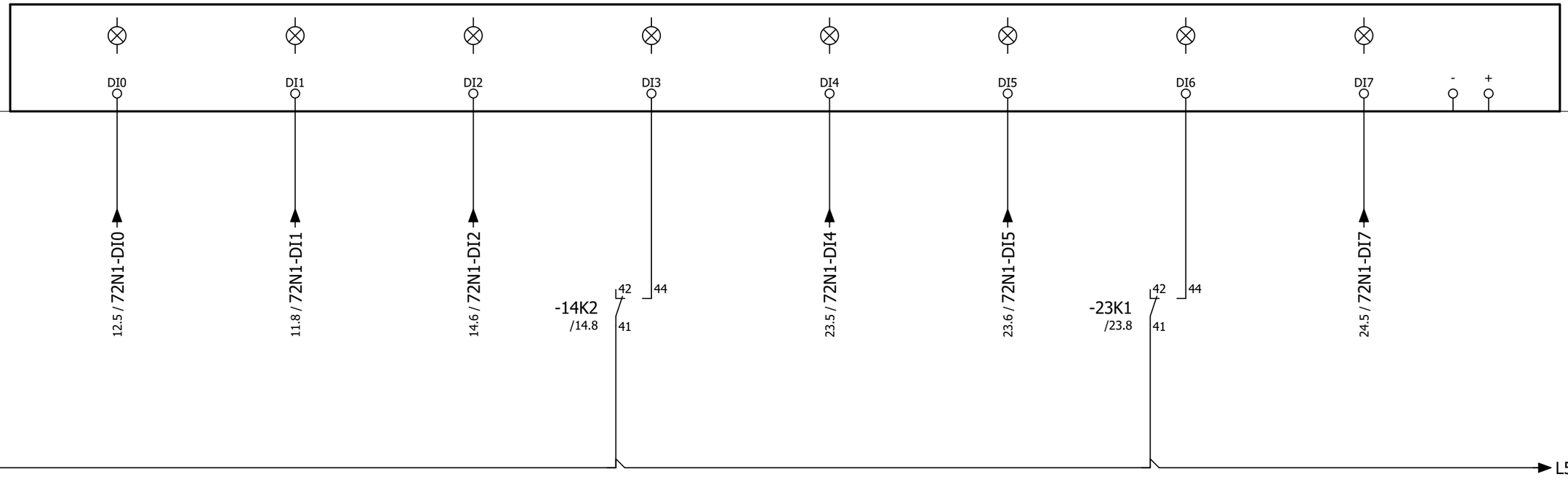

Störung Zuluftventilator Küche	Störung Rep.-Schalter Zuluftventilator Küche	Störung Abluftventilator Küche	Störung Rep.-Schalter Abluftventilator Küche	Störung Wärmepumpe 1 Küche	Betrieb Wärmepumpe 1 Küche	Abtauen Wärmepumpe 1 Küche	Störung Wärmepumpe 2 Küche		

->vorherige Seite 71

Folgeblatt -> 73

			Datum	28.Okt.2024	Mc Donald`s - Schwäbisch Gmünd	ROX KLIMATECHNIK	DDC - Digitale Eingänge 16 x DI	Fabr.. Nr. 7314
				KW	Lüftung Küche und Lobby			Auftr. Nr. 24552
Änderung	Datum	Name						Z.Nr.: 9825

= RLT_1
+
Blatt 72
Blatt 79

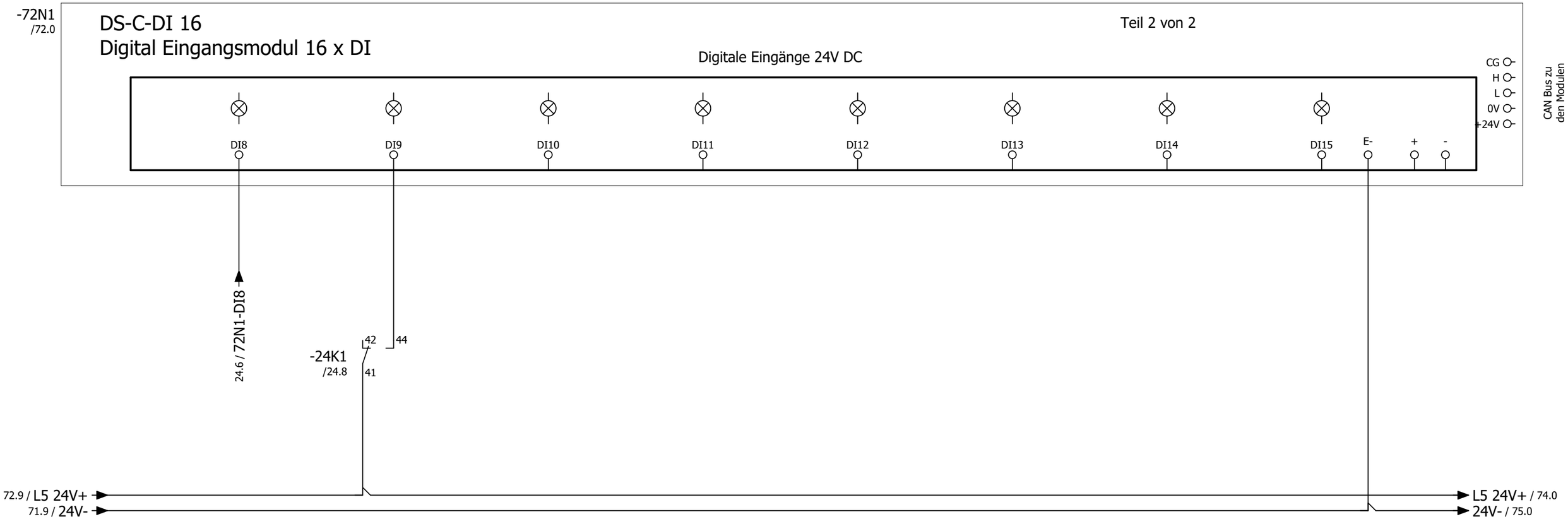

Betrieb Wärmepumpe 2 Küche	Abtauen Wärmepumpe 2 Küche	Reserve	Reserve	Reserve	Reserve	Reserve	Reserve

->vorherige Seite 72

Folgeblatt -> 74

			Datum	28.Okt.2024	Mc Donald`s - Schwäbisch Gmünd	ROX KLIMATECHNIK	DDC - Digitale Eingänge 16 x DI	Fabr.. Nr. 7314	= RLT_1 +	Blatt 73
				KW	Lüftung Küche und Lobby			Auftr. Nr. 24552	Z.Nr.: 9825	Blatt 79
Änderung	Datum	Name								

-74N1
/61.3
/63.4
/63.5
/75.0

DS-C-DI8 DO8T
Digital Ein / Ausgangsmodul 8 x DI / 8 x DO

Teil 1 von 2

Digitale Eingänge 24V DC

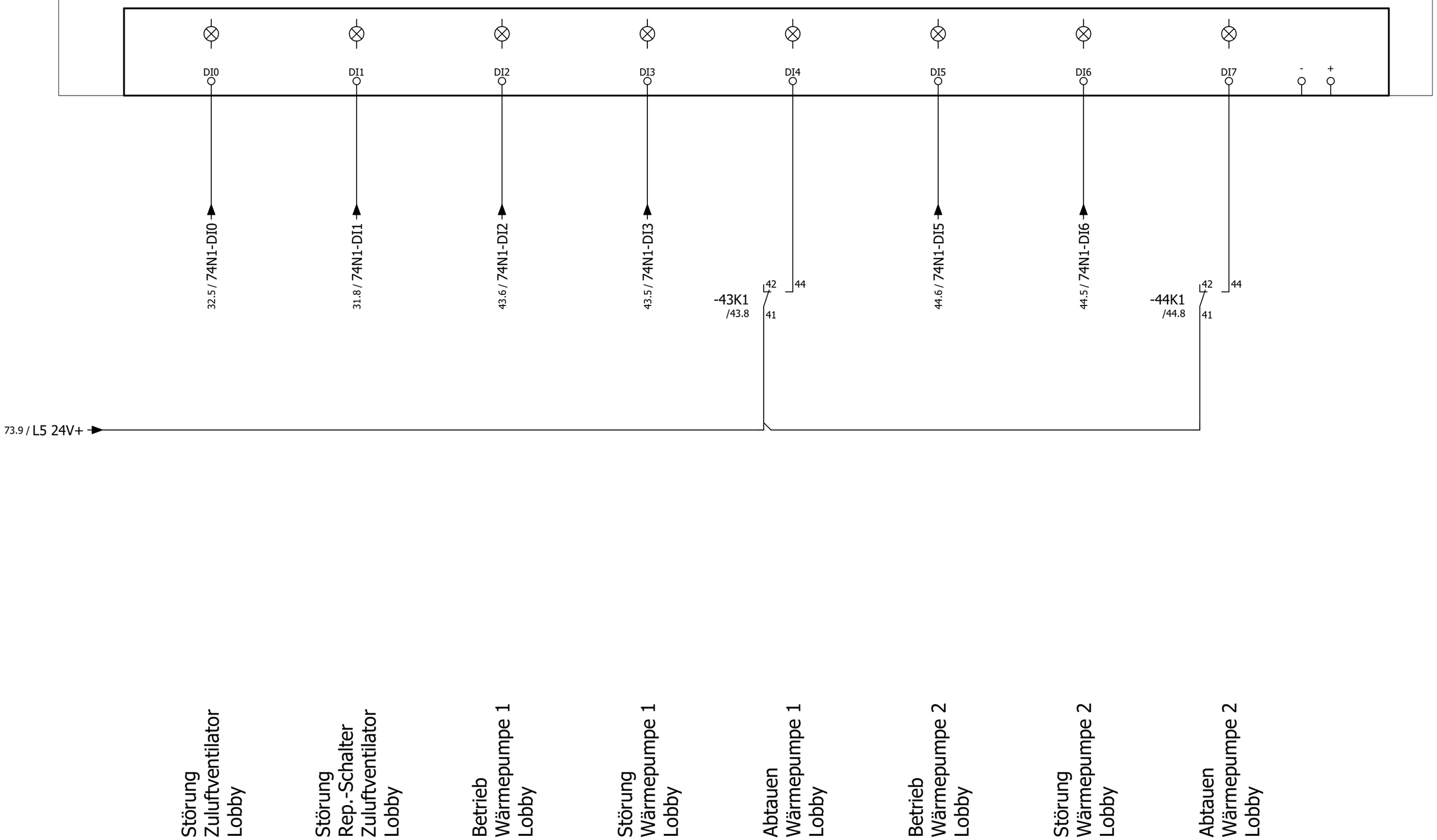

->vorherige Seite 73

Folgeblatt -> 75

			Datum	28.Okt.2024	Mc Donald`s - Schwäbisch Gmünd	ROX KLIMATECHNIK	DDC - Digitale Ein / Ausgänge 8 x DI / DO	Fabr.. Nr. 7314	= RLT_1 +	Blatt 74
				KW	Lüftung Küche und Lobby			Auftr. Nr. 24552	Z.Nr.: 9825	Blatt 79
Änderung	Datum	Name								

-74N1
/74.0

DS-C-DI8 DO8T
Digital Ein / Ausgangsmodul 8 x DI / 8 x DO

Teil 1 von 1

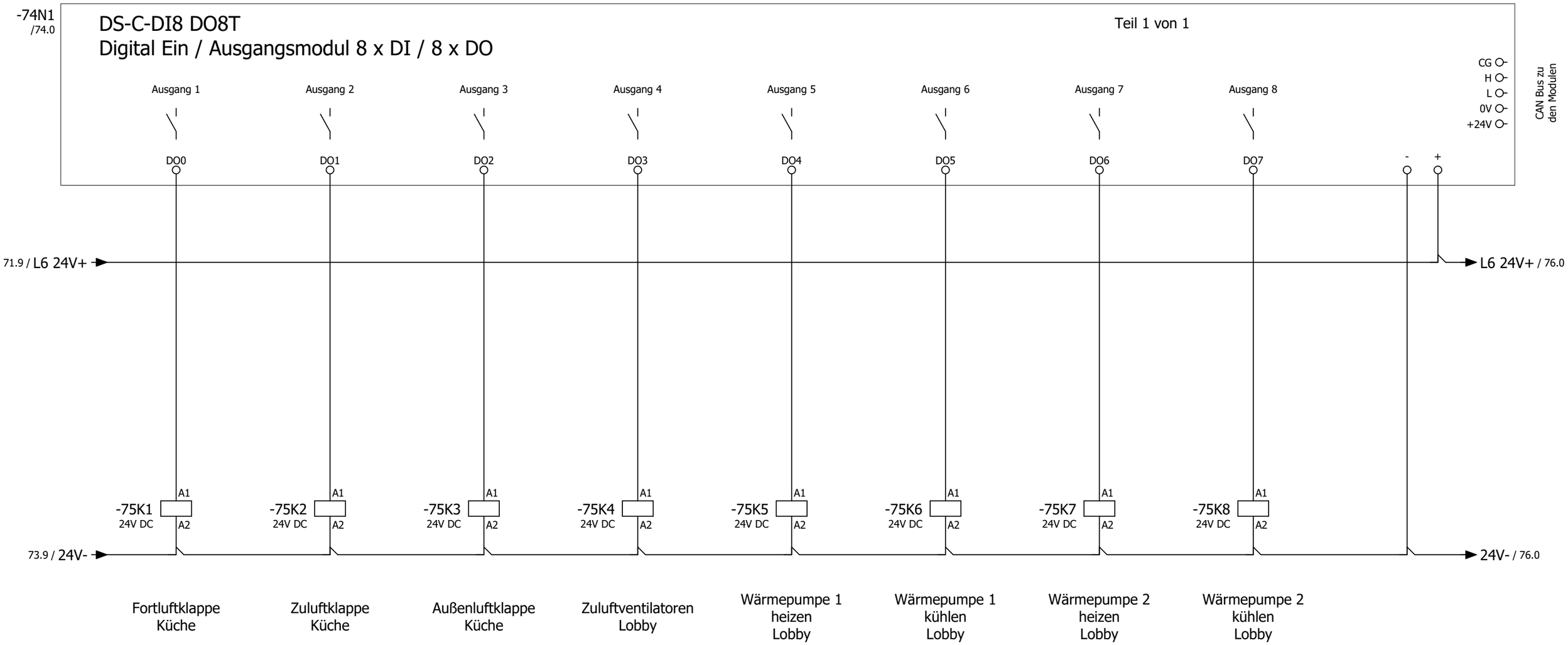

38.51.7.024.0050
14
12 11 /16.5

38.51.7.024.0050
14
12 11 /16.3

38.51.7.024.0050
14
12 11 /16.2

38.51.7.024.0050
14
12 11 /32.6

55.34.9.024.0090 + 94.P4
14
12 11 /43.4
24
22 21 /43.7
34
32 31
44
42 41

38.51.7.024.0050
14
12 11 /43.4

55.34.9.024.0090 + 94.P4
14
12 11 /44.4
24
22 21 /44.7
34
32 31
44
42 41

38.51.7.024.0050
14
12 11 /44.4

->vorherige Seite 74
Folgeblatt -> 76

			Datum	28.Okt.2024	Mc Donald`s - Schwäbisch Gmünd	ROX KLIMATECHNIK	DDC - Digitale Ein / Ausgänge 8 x DI / DO	Fabr.. Nr. 7314	= RLT_1 +	Blatt 75
				KW	Lüftung Küche und Lobby			Auftr. Nr. 24552	Z.Nr.: 9825	Blatt 79
Änderung	Datum	Name								

-76N1
/61.6
/63.6
/77.0

DS-C-AI8AO4
Analog Ein / Ausgangsmodul 8 x AI / 4 x AO

Teil 1 von 2

Universelle Analoge Eingänge

CG
H
L
0V
+24V
CAN Bus zu den Modulen

AI0 AI1 AI2 AI3 AI4 AI5 AI6 AI7 AIGND

ws ws ws ws ws ws ws ws rosa

75.9 / L6 24V+
75.9 / 24V-

L6 24V+ / 78.0
24V- / 77.0

-X4 57 58 59 60 61 62 63 64 65 66 67 68 69 70 71 72 73 74 75 76 77 78 79 80 81

Schirmschiene

UB+ GND AOU1 AOU2
24V AC / DC — GND — 0-10V OUT — Differenzdruck — Volumenstrom
-76B1
DPA 2500

UB+ GND AOU1 AOU2
24V AC / DC — GND — 0-10V OUT — Differenzdruck — Volumenstrom
-76B2
DPA 2500

-76B3 (1, 2)

-76B4 (1, 2)

UB+ GND OUT1 OUT2
24V AC / DC — GND — 0-10V OUT (Temp) — 0-10V OUT (CO 2)
-76B5
CO 2 / Temp

G G0 U1
24V AC/DC — GND — 0-10V Temp.
-76B7

UB+ GND AOU1 AOU2
24V AC / DC — GND — 0-10V OUT (Differenz druck) — 0-10V OUT (Volumen strom)
-76B8
DPA2500 mit Display

Differenzdrucksensor Zuluft Lobby

Differenzdrucksensor PWT Küche

Raumtemperatur Lobby

Zulufttemperaturfühler Lobby

Kombifühler CO 2 / Abluft temperatur Lobby

Zulufttemperaturfühler hinter Umluft Lobby

Kanaldruck Umluft Lobby

->vorherige Seite 75

Folgeblatt -> 77

			Datum	28.Okt.2024	Mc Donald`s - Schwäbisch Gmünd	ROX KLIMATECHNIK	DDC - Analoge	Fabr.. Nr. 7314	= RLT_1
				KW	Lüftung Küche und Lobby		Ein / Ausgänge 8xAI / 4xAO		+
Änderung	Datum	Name						Auftr. Nr. 24552	Z.Nr.: 9825

Blatt 76
Blatt 79

-76N1
/76.0

DS-C-AI8AO4
Analog Ein / Ausgangsmodul 8 x AI / 4 x AO

Teil 2 von 2

Analoge Ausgänge 0...10V

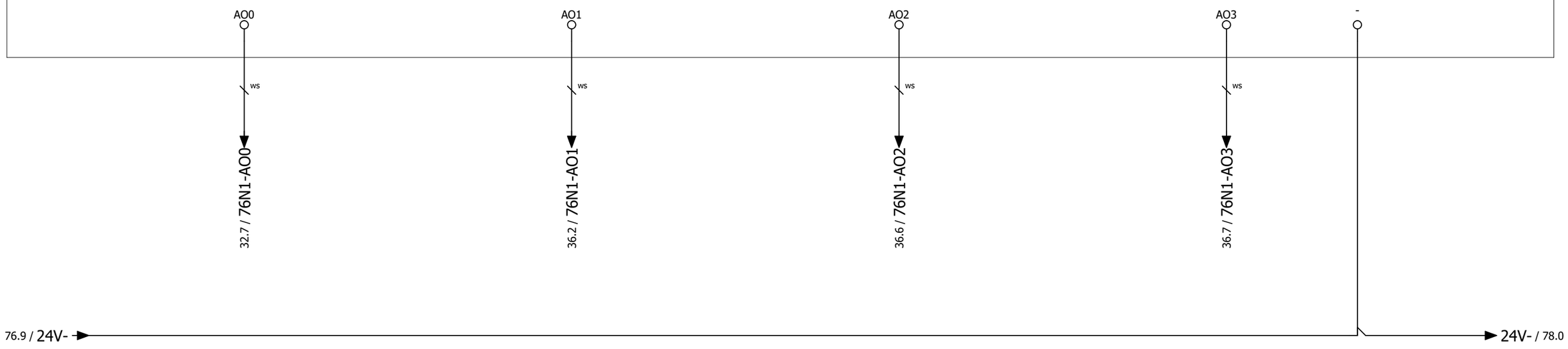

Zuluftventilatoren
Lobby

Außen-/Umluftklappe
Lobby

Abluftklappe
Lobby

PWT-Klappe

->vorherige Seite 76

Folgeblatt -> 78

			Datum	28.Okt.2024	Mc Donald`s - Schwäbisch Gmünd	ROX KLIMATECHNIK	DDC - Analoge	Fabr.. Nr. 7314	= RLT_1
				KW	Lüftung Küche und Lobby		Ein / Ausgänge 8xAI / 4xAO		+
Änderung	Datum	Name						Auftr. Nr. 24552	Z.Nr.: 9825

Blatt 77
Blatt 79

-78N1
/62.0
/63.7
/79.0

DS-C-AI8AO4
Analog Ein / Ausgangsmodul 8 x AI / 4 x AO

Teil 1 von 2

Universelle Analoge Eingänge

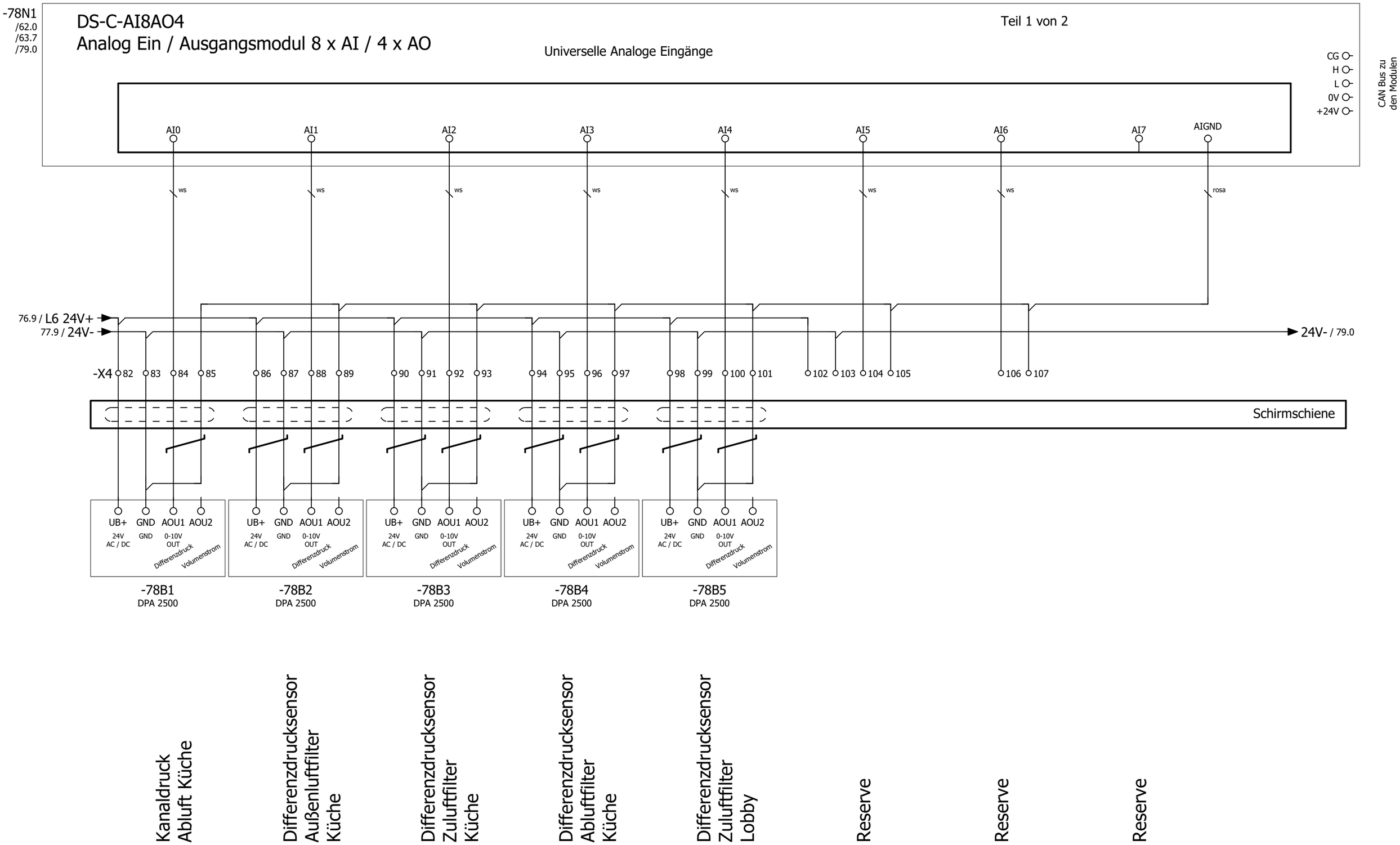

->vorherige Seite 77

Folgeblatt -> 79

			Datum	28.Okt.2024	Mc Donald`s - Schwäbisch Gmünd	ROX KLIMATECHNIK	DDC - Analoge	Fabr.. Nr. 7314	= RLT_1
				KW	Lüftung Küche und Lobby		Ein / Ausgänge 8xAI / 4xAO		+
Änderung	Datum	Name						Auftr. Nr. 24552	Z.Nr.: 9825

Blatt 78
Blatt 79

-78N1
/78.0

DS-C-AI8AO4
Analog Ein / Ausgangsmodul 8 x AI / 4 x AO

Teil 2 von 2

Analoge Ausgänge 0...10V

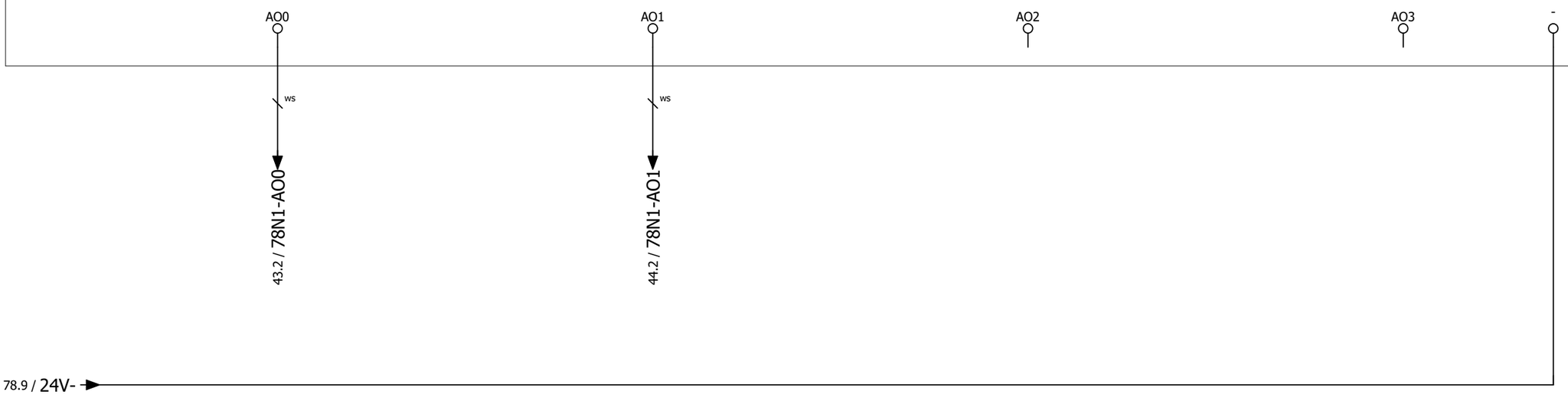

AO0	AO1	AO2	AO3
Sollwert Wärmepumpe 1 Lobby	Sollwert Wärmepumpe 2 Lobby	Reserve	Reserve

->vorherige Seite 78

Folgeblatt -➤KLE/1

			Datum	28.Okt.2024	Mc Donald`s - Schwäbisch Gmünd Lüftung Küche und Lobby	DDC - Analoge Ein / Ausgänge 8xAI / 4xAO	Fabr.. Nr. 7314
				KW			Auftr. Nr. 24552
Änderung	Datum	Name					Z.Nr.: 9825

= RLT_1
+
Blatt 79
Blatt 79

Klemmenleistenübersicht

Mueller

Klemmenleiste	Klemmenleistendefinitionstext	Klemmen					Seite Klemmenplan
		erste	Letzte	Summe PE	Summe N	Gesamtzahl	
X1	X1 = Klemmleiste Hauptstrom RLT 1	1	45	11	9	45	=KLE/2
X01	X01 = Klemmleiste vorm Hauptschalter RLT 1	1	7	4	2	7	=KLE/5
X2	X2 = Klemmleiste Steuerspannung 230V - RLT 1	1	15	5	5	15	=KLE/6
X3	X3 = Klemmleiste Kleinspannung RLT 1	1	102	0	0	102	=KLE/7
X4	X4 = Klemmleiste Analoge Signale	1	107	0	0	107	=KLE/13
X6	X6 = Busleitungen	1	16	0	0	16	=KLE/19
X7	X7 = Fremdspannung	1	3	1	0	3	=KLE/20
XL	XL = Klemmleiste Beleuchtung	1	2	0	1	2	=KLE/21
XR	XR = Klemmleiste Router	+	DI	0	0	3	=KLE/22

->vorherige Seite =RLT_1/79

Folgeblatt -> 2

Klemmenplan

Mueller

				OELFLEX 110 3G1,5 3x1,5 qmm	OELFLEX 110 5G4 5x4 qmm	OELFLEX 110 3G1,5 3x1,5 qmm	ÖLFLEX® CLASSIC 110 5G6 mm	OELFLEX 110 4G1,5 4x1,5 qmm		Leiste X1 X1 = Klemmleiste Hauptstrom RLT 1											
				W-22A2/1	W-22A1/1	W-21A2/1	W-21A1/1	W-11M1/1	Kabel	Ziel	Anschluss	Klemme	Brücke	Ziel	Anschluss	Kabel					Seite
Zuluftventilator 1 Küche								1		=RLT_1-11Q1	1	**1**		=RLT_1-11P1	5						=RLT_1/11.1
=								2		=RLT_1-11Q1	3	**2**		=RLT_1-11P1	6						=RLT_1/11.2
=								3		=RLT_1-11Q1	5	**3**		=RLT_1-11P1	7						=RLT_1/11.2
=								gnge		=RLT_1-11Q1	PE	**4**			PE						=RLT_1/11.2
Wärmepumpe 1 Küche Außeneinheit							1			=RLT_1-21A3	L1	**5**		=RLT_1-21P1	5						=RLT_1/21.1
=							2			=RLT_1-21A3	L2	**6**		=RLT_1-21P1	6						=RLT_1/21.2
=							3			=RLT_1-21A3	L3	**7**		=RLT_1-21P1	7						=RLT_1/21.2
=							4			=RLT_1-21A3	N	**8**		X2	2;4						=RLT_1/21.2
=							GNYE			=RLT_1-21A3	PE	**9**									=RLT_1/21.2
Wärmepumpe 1 Küche Inneneinheit						1				=RLT_1-21A2	L	**10**		=RLT_1-21F2	2						=RLT_1/21.4
=						2				=RLT_1-21A2	N	**11**		=RLT_1-21P1	4						=RLT_1/21.4
=						PE				=RLT_1-21A2	PE	**12**									=RLT_1/21.4
Wärmepumpe 2 Küche Außeneinheit					1					=RLT_1-22A1	L1	**13**		=RLT_1-22P1	5						=RLT_1/22.1
=					2					=RLT_1-22A1	L2	**14**		=RLT_1-22P1	6						=RLT_1/22.2
=					3					=RLT_1-22A1	L3	**15**		=RLT_1-22P1	7						=RLT_1/22.2
=					4					=RLT_1-22A1	N	**16**		=RLT_1-22P1	4						=RLT_1/22.2
=					PE					=RLT_1-22A1	PE	**17**									=RLT_1/22.2
Wärmepumpe 2 Küche Inneneinheit				1						=RLT_1-22A2	L	**18**		=RLT_1-22F2	2						=RLT_1/22.4

->vorherige Seite 1

Folgeblatt -> 3

			Datum	14.Nov.2024	Mc Donald`s - Schwäbisch Gmünd	Klemmenplan X1	Fabr.. Nr. 7314
				AG	Lüftung Küche und Lobby		Auftr. Nr. 24552
Änderung	Datum	Name					Z.Nr.: 9825

= KLE
+
Blatt 2
Blatt 22

Klemmenplan

Mueller

				OELFLEX 110 3G1,5 3x1,5 qmm	ÖLFLEX® CLASSIC 110 5G6 mm	OELFLEX 110 4G1,5 4x1,5 qmm	OELFLEX 110 4G1,5 4x1,5 qmm	OELFLEX 110 3G1,5 3x1,5 qmm		Leiste X1 X1 = Klemmleiste Hauptstrom RLT 1											
				W-41A2/1	W-41A1/1	W-35M1	W-31M1/1	W-22A2/1	Kabel	Ziel	Anschluss	Klemme	Brücke	Ziel	Anschluss	Kabel					Seite
Wärmepumpe 2 Küche Inneneinheit								2		=RLT_1-22A2	N	**19**		=RLT_1-22P1	4;4						=RLT_1/22.4
=								PE		=RLT_1-22A2	PE	**20**									=RLT_1/22.4
Zuluftventilator 1 Lobby							1			=RLT_1-31Q1	1	**21**		=RLT_1-31P1	5						=RLT_1/31.1
=							2			=RLT_1-31Q1	3	**22**		=RLT_1-31P1	6						=RLT_1/31.2
=							3			=RLT_1-31Q1	5	**23**		=RLT_1-31P1	7						=RLT_1/31.2
=							gnge			=RLT_1-31Q1	PE	**24**			PE						=RLT_1/31.2
Abluftventilator Nebenräume						1				=RLT_1-35Q1	1	**25**		=RLT_1-35K1	2						=RLT_1/35.2
=						2				=RLT_1-35Q1	3	**26**		=RLT_1-35K1	4						=RLT_1/35.2
=						3				=RLT_1-35Q1	5	**27**		=RLT_1-35K1	6						=RLT_1/35.2
=												**28**		=RLT_1-31P1	4						=RLT_1/35.2
=						gnge				=RLT_1-35Q1	PE	**29**									=RLT_1/35.3
					1					=RLT_1-41A1	L1	**30**		=RLT_1-41P1	5						=RLT_1/41.1
Wärmepumpe 1 Lobby Außeneinheit					2					=RLT_1-41A1	L2	**31**		=RLT_1-41P1	6						=RLT_1/41.2
=					3					=RLT_1-41A1	L3	**32**		=RLT_1-41P1	7						=RLT_1/41.2
=					4					=RLT_1-41A1	N	**33**		=RLT_1-41P1	4						=RLT_1/41.2
=					GNYE					=RLT_1-41A1	PE	**34**									=RLT_1/41.2
Wärmepumpe 1 Lobby Inneneinheit				1						=RLT_1-41A2	L	**35**		=RLT_1-41F2	2						=RLT_1/41.4
=				2						=RLT_1-41A2	N	**36**		=RLT_1-41P1	4						=RLT_1/41.4

->vorherige Seite 2

Folgeblatt -> 4

Klemmenplan

Mueller

						OELFLEX 110 3G1,5 3x1,5 qmm	ÖLFLEX® CLASSIC 110 5G6 mm	OELFLEX 110 3G1,5 3x1,5 qmm		Leiste X1 X1 = Klemmleiste Hauptstrom RLT 1											
						W-42A2/1	W-42A1/1	W-41A2/1	Kabel	Ziel	Anschluss	Klemme	Brücke	Ziel	Anschluss	Kabel					Seite
Wärmepumpe 1 Lobby Inneneinheit								PE		=RLT_1-41A2	PE	**37**									=RLT_1/41.4
							1			=RLT_1-42A1	L1	**38**		=RLT_1-42P1	5						=RLT_1/42.1
Wärmepumpe 2 Lobby Außeneinheit							2			=RLT_1-42A1	L2	**39**		=RLT_1-42P1	6						=RLT_1/42.2
=							3			=RLT_1-42A1	L3	**40**		=RLT_1-42P1	7						=RLT_1/42.2
=							4			=RLT_1-42A1	N	**41**		=RLT_1-42P1	4						=RLT_1/42.2
=							GNYE			=RLT_1-42A1	PE	**42**									=RLT_1/42.2
Wärmepumpe 2 Lobby Inneneinheit						1				=RLT_1-42A2	L	**43**		=RLT_1-42F2	2						=RLT_1/42.4
=						2				=RLT_1-42A2	N	**44**		=RLT_1-42P1	4						=RLT_1/42.4
=						PE				=RLT_1-42A2	PE	**45**									=RLT_1/42.4

->vorherige Seite 3

Folgeblatt -> 5

			Datum	28.Okt.2024	Mc Donald`s - Schwäbisch Gmünd	ROX KLIMATECHNIK	Klemmenplan X1	Fabr.. Nr. 7314	= KLE
				KW	Lüftung Küche und Lobby				+
Änderung	Datum	Name						Auftr. Nr. 24552	Z.Nr.: 9825

Blatt 4

Blatt 22

Klemmenplan

Mueller

										Leiste X01 X01 = Klemmleiste vorm Hauptschalter RLT 1											
								NYM-J 1x16 qmm													
								W-3W1	Kabel	Ziel	Anschluss	Klemme	Brücke	Ziel	Anschluss	Kabel					Seite
Einspeisung												**1**		=RLT_1-3F1	N						=RLT_1/3.1
=												**2**									=RLT_1/3.1
=												**3**									=RLT_1/3.2
=								PE		=RLT_1-PA	PE	**4**									=RLT_1/3.2
Schaltschrank kühlen												**5**		=RLT_1-3B1	14						=RLT_1/3.8
=												**6**									=RLT_1/3.8
=											PE	**7**									=RLT_1/3.9

->vorherige Seite 4

Folgeblatt -> 6

			Datum	28.Okt.2024	Mc Donald`s - Schwäbisch Gmünd Lüftung Küche und Lobby	ROX KLIMATECHNIK	Klemmenplan X01	Fabr.. Nr. 7314	= KLE +	Blatt 5
				KW				Auftr. Nr. 24552	Z.Nr.: 9825	Blatt 22
Änderung	Datum	Name								

Klemmenplan

Mueller

				OELFLEX 110 3G1,5 3x1,5 qmm	OELFLEX 110 3G1,5 3x1,5 qmm	OELFLEX 110 3G1,5 3x1,5 qmm	OELFLEX 110 3G1,5 3x1,5 qmm	OELFLEX 110 3G1,5 3x1,5 qmm		Leiste X2 X2 = Klemmleiste Steuerspannung 230V - RLT 1											
				W-42A2/4	W-41A2/4	W-22A2/4	W-21A2/4	W-20A1	Kabel	Ziel	Anschluss	Klemme	Brücke	Ziel	Anschluss	Kabel					Seite
Hauptgasventil								1		=RLT_1-20A1		**1**		=RLT_1-14K1	44						=RLT_1/20.3
=								2		=RLT_1-20A1		**2**		=RLT_1-11P1	4;8						=RLT_1/20.3
=								gnge			PE	**3**			PE						=RLT_1/20.3
Wärmepumpe 1 Küche Inneneinheit							1			=RLT_1-21A2	VD	**4**		=RLT_1-23K1	A1						=RLT_1/23.8
=							2			=RLT_1-21A2	VD	**5**		=RLT_1-23K1	A2						=RLT_1/23.8
=							PE			=RLT_1-21A2	PE	**6**			PE						=RLT_1/23.8
Wärmepumpe 2 Küche Inneneinheit						1				=RLT_1-22A2	VD	**7**		=RLT_1-24K1	A1						=RLT_1/24.8
=						2				=RLT_1-22A2	VD	**8**		=RLT_1-24K1	A2						=RLT_1/24.8
=						PE				=RLT_1-22A2	PE	**9**			PE						=RLT_1/24.8
Wärmepumpe 1 Lobby Inneneinheit					1					=RLT_1-41A2	VD	**10**		=RLT_1-43K1	A1						=RLT_1/43.8
=					2					=RLT_1-41A2	VD	**11**		=RLT_1-43K1	A2						=RLT_1/43.8
=					PE					=RLT_1-41A2	PE	**12**			PE						=RLT_1/43.8
Wärmepumpe 2 Lobby Inneneinheit				1						=RLT_1-42A2	VD	**13**		=RLT_1-44K1	A1						=RLT_1/44.8
=				2						=RLT_1-42A2	VD	**14**		=RLT_1-44K1	A2						=RLT_1/44.8
=				PE						=RLT_1-42A2	PE	**15**			PE						=RLT_1/44.8

->vorherige Seite 5

Folgeblatt -> 7

Klemmenplan

Mueller

		2x1 qmm OELFLEX 110 2X1	2x1 qmm OELFLEX 110 2X1	3x1 qmm OELFLEX 110 3X1	2x1 qmm OELFLEX 110 2X1	3x1 qmm OELFLEX 110 3X1	2x2x0,8 qmm J-Y(ST)-Y	4x2x0,8 qmm J-Y(ST)-Y		Leiste X3 X3 = Klemmleiste Kleinspannung RLT 1											
		W-14Q1	W-13Q1	W-12M1/2	W-11Q1	W-11M1/2	W-9A2	W-9A1	Kabel	Ziel	Anschluss	Klemme	Brücke	Ziel	Anschluss	Kabel					Seite
Brandnotabschaltung Option								rtbl		=RLT_1-9A1		**1**		=RLT_1-5F2	2;11						=RLT_1/9.1
=								wsge		=RLT_1-9A1		**2**									=RLT_1/9.2
=								ws		=RLT_1-9A1		**3**		=RLT_1-9K1	14						=RLT_1/9.2
=								gn		=RLT_1-9A1		**4**		=RLT_1-9K1	12						=RLT_1/9.2
=								wsbr		=RLT_1-9A1		**5**		=RLT_1-9K1	A2						=RLT_1/9.3
BMZ							rtsw			=RLT_1-9A2		**6**									=RLT_1/9.4
=							wsge			=RLT_1-9A2		**7**		=RLT_1-7K1	21						=RLT_1/9.4
Zuluftventilator 1 Küche						1				=RLT_1-11M1	Din1	**8**		=RLT_1-7K1	34						=RLT_1/11.4
=						2				=RLT_1-11M1	NO	**9**		=RLT_1-9K1	11						=RLT_1/11.5
=						3				=RLT_1-11M1	COM	**10**									=RLT_1/11.5
Rep.-Schalter Zuluftventilatoren Küche					1					=RLT_1-11Q1	13	**11**		=RLT_1-13N1	04						=RLT_1/11.8
=					2					=RLT_1-11Q1	14	**12**		=RLT_1-72N1							=RLT_1/11.8
Zuluftventilator 2 Küche				1						=RLT_1-12M1	Din1	**13**		=RLT_1-7K1	44						=RLT_1/12.4
=				2						=RLT_1-12M1	Dout1	**14**									=RLT_1/12.5
=				3						=RLT_1-12M1	GND	**15**		=RLT_1-72N1							=RLT_1/12.5
Rep.-Schalter Abluftventilator 1			1							=RLT_1-13Q1	13	**16**		=RLT_1-13N1	01;4.13						=RLT_1/13.7
=			2							=RLT_1-13Q1	14	**17**									=RLT_1/13.8
Rep.-Schalter Abluftventilator 2		1								=RLT_1-14Q1	13	**18**									=RLT_1/14.7

->vorherige Seite 6

Folgeblatt -> 8

Klemmenplan

Mueller

	J-Y(ST)-Y 2x2x0,8 qmm	J-Y(ST)-Y 2x2x0,8 qmm	J-Y(ST)-Y 2x2x0,8 qmm	J-Y(ST)-Y 2x2x0,8 qmm	OELFLEX 110 3X1 3x1 qmm	OELFLEX 110 3X1 3x1 qmm	OELFLEX 110 3X1 3x1 qmm	OELFLEX 110 2X1 2x1 qmm		Leiste X3 X3 = Klemmleiste Kleinspannung RLT 1											
	W-18S3	W-18S2	W-18S1	W-17S1	W-16Y3	W-16Y2	W-16Y1	W-14Q1	Kabel	Ziel	Anschluss	Klemme	Brücke	Ziel	Anschluss	Kabel					Seite
Rep.-Schalter Abluftventilator 2								2		=RLT_1-14Q1	14	**19**		=RLT_1-14K2	A1						=RLT_1/14.8
Außenluftklappe Küche							1			=RLT_1-16Y1	2	**20**		=RLT_1-18K1	31;11						=RLT_1/16.1
=							2			=RLT_1-16Y1	1	**21**		=RLT_1-15K4	A2						=RLT_1/16.2
=							3			=RLT_1-16Y1	3	**22**		=RLT_1-75K3	14						=RLT_1/16.2
Zuluftklappe Küche						1				=RLT_1-16Y2	2	**23**		=RLT_1-75K3	11;11						=RLT_1/16.3
=						2				=RLT_1-16Y2	1	**24**									=RLT_1/16.3
=						3				=RLT_1-16Y2	3	**25**		=RLT_1-75K2	14						=RLT_1/16.3
Fortluftklappe Küche					1					=RLT_1-16Y3	2	**26**		=RLT_1-75K2	11;11						=RLT_1/16.4
=					2					=RLT_1-16Y3	1	**27**		=RLT_1-17K1	A2						=RLT_1/16.5
=					3					=RLT_1-16Y3	3	**28**		=RLT_1-75K1	14;14						=RLT_1/16.5
Endlagenschalter BSK				rtsw						=RLT_1-17S1	21	**29**		=RLT_1-14K1	11						=RLT_1/17.1
=				wsge						=RLT_1-17S1	22	**30**		=RLT_1-17K1	A1						=RLT_1/17.1
Co Warn Anlage			rtsw							=RLT_1-18S1	21	**31**									=RLT_1/18.1
=			wsge							=RLT_1-18S1	22	**32**		=RLT_1-18K3	A1						=RLT_1/18.1
Grill 1		rtsw								=RLT_1-18S2	21	**33**									=RLT_1/18.2
=		wsge								=RLT_1-18S2	22	**34**									=RLT_1/18.2
Grill 2	rtsw									=RLT_1-18S3	21	**35**									=RLT_1/18.2
=	wsge									=RLT_1-18S3	22	**36**									=RLT_1/18.3

->vorherige Seite 7

Folgeblatt -> 9

			Datum	28.Okt.2024	Mc Donald`s - Schwäbisch Gmünd	ROX KLIMATECHNIK	Klemmenplan X3	Fabr.. Nr. 7314
				KW	Lüftung Küche und Lobby			Auftr. Nr. 24552
Änderung	Datum	Name						

= KLE
+
Blatt 8
Z.Nr.: 9825
Blatt 22

Klemmenplan

Mueller

						OELFLEX 110 10X1 10x1 qmm	OELFLEX 110 10X1 10x1 qmm	J-Y(ST)-Y 2x2x0,8 qmm		Leiste X3 X3 = Klemmleiste Kleinspannung RLT 1											
						W-22A2/3	W-21A2/3	W-18S4	Kabel	Ziel	Anschluss	Klemme	Brücke	Ziel	Anschluss	Kabel					Seite
Grill 3								rtsw		=RLT_1-18S4	21	**37**									=RLT_1/18.3
=								wsge		=RLT_1-18S4	22	**38**		=RLT_1-18K1	A1						=RLT_1/18.3
Wärmepumpe 1 Küche Inneneinheit							1			=RLT_1-21A2	COM	**39**		=RLT_1-69K1	11						=RLT_1/23.4
=							2			=RLT_1-21A2	HEAT	**40**		=RLT_1-68K5	14						=RLT_1/23.4
=							3			=RLT_1-21A2	COOL	**41**		=RLT_1-69K1	14						=RLT_1/23.4
=							4			=RLT_1-21A2	1	**42**									=RLT_1/23.5
=							5			=RLT_1-21A2	2	**43**		=RLT_1-72N1							=RLT_1/23.5
=							6			=RLT_1-21A2	3	**44**									=RLT_1/23.6
=							7			=RLT_1-21A2	4	**45**		=RLT_1-72N1							=RLT_1/23.6
=							8			=RLT_1-21A2	TR	**46**		=RLT_1-68K5	21						=RLT_1/23.6
=							9			=RLT_1-21A2	TR	**47**		=RLT_1-23R1	2						=RLT_1/23.7
=							10			=RLT_1-21A2	F2	**48**									=RLT_1/23.7
Wärmepumpe 2 Küche Inneneinheit						1				=RLT_1-22A2	COM	**49**		=RLT_1-69K3	11						=RLT_1/24.4
=						2				=RLT_1-22A2	HEAT	**50**		=RLT_1-69K2	14						=RLT_1/24.4
=						3				=RLT_1-22A2	COOL	**51**		=RLT_1-69K3	14						=RLT_1/24.4
=						4				=RLT_1-22A2	1	**52**									=RLT_1/24.5
=						5				=RLT_1-22A2	2	**53**		=RLT_1-72N1							=RLT_1/24.5
=						6				=RLT_1-22A2	3	**54**									=RLT_1/24.6

->vorherige Seite 8

Folgeblatt -> 10

Klemmenplan

Mueller

			10x1 qmm OELFLEX 110 10X1	3x1 qmm OELFLEX 110 3X1	2x1 qmm OELFLEX 110 2X1	3x1 qmm OELFLEX 110 3X1	4x1 qmm OELFLEX 110 4X1	10x1 qmm OELFLEX 110 10X1		Leiste X3 X3 = Klemmleiste Kleinspannung RLT 1											
			W-41A2/3	W-32M1/2	W-31Q1	W-31M1/2	W-26B1	W-22A2/3	Kabel	Ziel	Anschluss	Klemme	Brücke	Ziel	Anschluss	Kabel					Seite
Wärmepumpe 2 Küche Inneneinheit								7		=RLT_1-22A2	4	**55**		=RLT_1-72N1							=RLT_1/24.6
=								8		=RLT_1-22A2	TR	**56**		=RLT_1-69K2	21						=RLT_1/24.6
=								9		=RLT_1-22A2	TR	**57**		=RLT_1-23R1	6						=RLT_1/24.7
=								10		=RLT_1-22A2	F2	**58**									=RLT_1/24.7
Rauchmelder ZUL Küche							1			=RLT_1-26B1	1	**59**									=RLT_1/26.2
=							2			=RLT_1-26B1	2	**60**		X4	8;A2						=RLT_1/26.2
=							3			=RLT_1-26B1		**61**									=RLT_1/26.3
=							4			=RLT_1-26B1		**62**		=RLT_1-7K2	31						=RLT_1/26.3
Zuluftventilator 1 Lobby						1				=RLT_1-31M1	Din1	**63**		=RLT_1-7K2	44						=RLT_1/31.4
=						2				=RLT_1-31M1	NO	**64**									=RLT_1/31.5
=						3				=RLT_1-31M1	COM	**65**									=RLT_1/31.5
Rep.-Schalter Zuluftventilatoren Lobby					1					=RLT_1-31Q1	13	**66**		=RLT_1-68K2	11						=RLT_1/31.8
=					2					=RLT_1-31Q1	14	**67**		=RLT_1-74N1							=RLT_1/31.8
Zuluftventilator 2 Lobby				1						=RLT_1-32M1	Din1	**68**		=RLT_1-7K3	14						=RLT_1/32.4
=				2						=RLT_1-32M1	Dout1	**69**									=RLT_1/32.5
=				3						=RLT_1-32M1	GND	**70**		=RLT_1-74N1							=RLT_1/32.5
Wärmepumpe 1 Lobby Inneneinheit			1							=RLT_1-41A2	COM	**71**		=RLT_1-75K6	11						=RLT_1/43.4
=			2							=RLT_1-41A2	HEAT	**72**		=RLT_1-75K5	14						=RLT_1/43.4

->vorherige Seite 9

Folgeblatt -> 11

Klemmenplan

Mueller

							OELFLEX 110 10X1 10x1 qmm	OELFLEX 110 10X1 10x1 qmm		Leiste X3 X3 = Klemmleiste Kleinspannung RLT 1											
							W-42A2/3	W-41A2/3	Kabel	Ziel	Anschluss	Klemme	Brücke	Ziel	Anschluss	Kabel					Seite
Wärmepumpe 1 Lobby Inneneinheit								3		=RLT_1-41A2	COOL	**73**		=RLT_1-75K6	14						=RLT_1/43.4
=								4		=RLT_1-41A2	1	**74**		X4	25						=RLT_1/43.5
=								5		=RLT_1-41A2	2	**75**		=RLT_1-74N1							=RLT_1/43.5
=								6		=RLT_1-41A2	3	**76**									=RLT_1/43.6
=								7		=RLT_1-41A2	4	**77**		=RLT_1-74N1							=RLT_1/43.6
=								8		=RLT_1-41A2	TR	**78**		=RLT_1-75K5	21						=RLT_1/43.6
=								9		=RLT_1-41A2	TR	**79**		=RLT_1-23R1	10						=RLT_1/43.7
=								10		=RLT_1-41A2	F2	**80**									=RLT_1/43.7
Wärmepumpe 2 Lobby Inneneinheit							1			=RLT_1-42A2	COM	**81**		=RLT_1-75K8	11						=RLT_1/44.4
=							2			=RLT_1-42A2	HEAT	**82**		=RLT_1-75K7	14						=RLT_1/44.4
=							3			=RLT_1-42A2	COOL	**83**		=RLT_1-75K8	14						=RLT_1/44.4
=							4			=RLT_1-42A2	1	**84**									=RLT_1/44.5
=							5			=RLT_1-42A2	2	**85**		=RLT_1-74N1							=RLT_1/44.5
=							6			=RLT_1-42A2	3	**86**									=RLT_1/44.6
=							7			=RLT_1-42A2	4	**87**		=RLT_1-74N1							=RLT_1/44.6
=							8			=RLT_1-42A2	TR	**88**		=RLT_1-75K7	21						=RLT_1/44.6
=							9			=RLT_1-42A2	TR	**89**		=RLT_1-23R1	14						=RLT_1/44.7
=							10			=RLT_1-42A2	F2	**90**									=RLT_1/44.7

->vorherige Seite 10

Folgeblatt -> 12

Klemmenplan

Mueller

							J-Y(ST)-Y 4x2x0,8 qmm	OELFLEX 110 4X1 4x1 qmm		Leiste X3 X3 = Klemmleiste Kleinspannung RLT 1											
							W-66A1	W-46B1	Kabel	Ziel	Anschluss	Klemme	Brücke	Ziel	Anschluss	Kabel					Seite
Rauchmelder Lobby								1		=RLT_1-46B1	1	**91**									=RLT_1/46.2
=								2		=RLT_1-46B1	2	**92**		X4	32;A2						=RLT_1/46.2
=								3		=RLT_1-46B1		**93**									=RLT_1/46.3
=								4		=RLT_1-46B1		**94**		=RLT_1-7K3	21						=RLT_1/46.3
Bedientableau Option							rt			=RLT_1-66A1	24V+	**95**		=RLT_1-66F1	1;+						=RLT_1/66.5
=							bl			=RLT_1-66A1	24V-	**96**		=RLT_1-66N1	0V						=RLT_1/66.5
=							ws			=RLT_1-66A1-66H1	+	**97**		=RLT_1-66N1	DI						=RLT_1/66.5
=							ge			=RLT_1-66A1-66H1	-	**98**									=RLT_1/66.5
=							ws			=RLT_1-66A1-66H2	+	**99**		=RLT_1-66N1							=RLT_1/66.6
=							gn			=RLT_1-66A1-66H2	-	**100**		XR	-						=RLT_1/66.6
Externe Einschaltung Option										=RLT_1-67W1		**101**		=RLT_1-67S1	2.14						=RLT_1/67.1
=										=RLT_1-67W1		**102**		=RLT_1-67S1	1.14						=RLT_1/67.1

->vorherige Seite 11

Folgeblatt -> 13

Klemmenplan

Mueller

	LIYCY 4x0,5 qmm W-36Y2	LIYCY 4x0,5 qmm W-36Y1	LIYCY 2x0,5 qmm W-32M1/3	LIYCY 2x0,5 qmm W-31M1/3	LIYCY 4x0,5 qmm W-22A2/2	LIYCY 4x0,5 qmm W-21A2/2	LIYCY 2x0,5 qmm W-12M1/3	LIYCY 2x0,5 qmm W-11M1/3	Kabel	Leiste X4 X4 = Klemmleiste Analoge Signale Ziel	Anschluss	Klemme	Brücke	Ziel	Anschluss	Kabel					Seite
Zuluftventilator 1 Küche								ws		=RLT_1-11M1		**1**									=RLT_1/11.7
=								br		=RLT_1-11M1	GND	**2**		=RLT_1-7K1	31;41						=RLT_1/11.7
Zuluftventilator 2 Küche							ws			=RLT_1-12M1		**3**		=RLT_1-68K3	14						=RLT_1/12.7
=							br			=RLT_1-12M1	GND	**4**		=RLT_1-7K1	41;55						=RLT_1/12.7
Wärmepumpe 1 Küche Inneneinheit						ws				=RLT_1-21A2	Av1	**5**		=RLT_1-66N1							=RLT_1/23.2
=						br				=RLT_1-21A2	Av2	**6**		=RLT_1-18K3	A2						=RLT_1/23.3
Wärmepumpe 2 Küche Inneneinheit					ws					=RLT_1-22A2	Av1	**7**		=RLT_1-66N1							=RLT_1/24.2
=					br					=RLT_1-22A2	Av2	**8**		X3	60						=RLT_1/24.3
Zuluftventilator 1 Lobby				ws						=RLT_1-31M1		**9**									=RLT_1/31.7
=				br						=RLT_1-31M1	GND	**10**		=RLT_1-7K2	41;11						=RLT_1/31.7
Zuluftventilator 2 Lobby			ws							=RLT_1-32M1		**11**		=RLT_1-75K4	14						=RLT_1/32.7
=			br							=RLT_1-32M1	GND	**12**		=RLT_1-7K3	11;A2						=RLT_1/32.7
Außenluftklappe Lobby		ws								=RLT_1-36Y1	2	**13**		=RLT_1-68K2	11						=RLT_1/36.1
=		br								=RLT_1-36Y1	1	**14**		=RLT_1-35K1	A2						=RLT_1/36.2
=		gn								=RLT_1-36Y1	3	**15**		=RLT_1-76N1							=RLT_1/36.2
=		ge								=RLT_1-36Y1	5	**16**									=RLT_1/36.2
Umluftklappe Lobby	ws									=RLT_1-36Y2	2	**17**									=RLT_1/36.3
=	br									=RLT_1-36Y2	1	**18**									=RLT_1/36.3

->vorherige Seite 12

Folgeblatt -> 14

			Datum	28.Okt.2024	Mc Donald`s - Schwäbisch Gmünd	ROX KLIMATECHNIK	Klemmenplan X4	Fabr.. Nr. 7314	= KLE
				KW	Lüftung Küche und Lobby				+
Änderung	Datum	Name						Auftr. Nr. 24552	Z.Nr.: 9825

Klemmenplan

Mueller

			2x2x0,75 qmm LIYCY-TP	4x0,5 qmm LIYCY	4x0,5 qmm LIYCY	4x0,5 qmm LIYCY	4x0,5 qmm LIYCY	4x0,5 qmm LIYCY		Leiste X4 X4 = Klemmleiste Analoge Signale											
			W-71B1	W-42A2/2	W-41A2/2	W-36Y4	W-36Y3	W-36Y2	Kabel	Ziel	Anschluss	Klemme	Brücke	Ziel	Anschluss	Kabel					Seite
Umluftklappe Lobby								gn		=RLT_1-36Y2	3	**19**									=RLT_1/36.4
=								ge		=RLT_1-36Y2	5	**20**									=RLT_1/36.4
Abluftklappe Lobby							ws			=RLT_1-36Y3	2	**21**									=RLT_1/36.5
=							br			=RLT_1-36Y3	1	**22**									=RLT_1/36.5
=							gn			=RLT_1-36Y3	3	**23**		=RLT_1-76N1							=RLT_1/36.6
=							ge			=RLT_1-36Y3	5	**24**									=RLT_1/36.6
PWT-Klappe Lobby						ws				=RLT_1-36Y4	2	**25**		X3	74						=RLT_1/36.7
=						br				=RLT_1-36Y4	1	**26**									=RLT_1/36.7
=						gn				=RLT_1-36Y4	3	**27**		=RLT_1-76N1							=RLT_1/36.7
=						ge				=RLT_1-36Y4	5	**28**									=RLT_1/36.8
Wärmepumpe 1 Lobby Inneneinheit					ws					=RLT_1-41A2	Av1	**29**		=RLT_1-78N1							=RLT_1/43.2
=					br					=RLT_1-41A2	Av2	**30**									=RLT_1/43.3
Wärmepumpe 2 Lobby Inneneinheit				ws						=RLT_1-42A2	Av1	**31**		=RLT_1-78N1							=RLT_1/44.2
=				br						=RLT_1-42A2	Av2	**32**		X3	92						=RLT_1/44.3
Differenzdrucksensor Zuluft Küche			ws							=RLT_1-71B1	UB+	**33**									=RLT_1/71.1
=			br							=RLT_1-71B1	GND	**34**									=RLT_1/71.1
=			gn							=RLT_1-71B1	AOU1	**35**		=RLT_1-66N1							=RLT_1/71.1
=			ge							=RLT_1-71B1	GND	**36**									=RLT_1/71.1

->vorherige Seite 13

Folgeblatt -> 15

Klemmenplan

Mueller

			2x0,5 qmm LIYCY	2x0,5 qmm LIYCY	2x0,5 qmm LIYCY	4x0,5 qmm LIYCY	2x0,5 qmm LIYCY	2x2x0,75 qmm LIYCY-TP		Leiste X4 X4 = Klemmleiste Analoge Signale											
			W-71B7	W-71B6	W-71B5	W-71B4	W-71B3	W-71B2	Kabel	Ziel	Anschluss	Klemme	Brücke	Ziel	Anschluss	Kabel					Seite
Differenzdrucksensor Abluft Küche								ws		=RLT_1-71B2	UB+	**37**									=RLT_1/71.2
=								br		=RLT_1-71B2	GND	**38**									=RLT_1/71.2
=								gn		=RLT_1-71B2	AOU1	**39**		=RLT_1-66N1							=RLT_1/71.2
=								ge		=RLT_1-71B2	GND	**40**									=RLT_1/71.2
Außentemperaturfühler Küche							ws			=RLT_1-71B3	1	**41**		=RLT_1-66N1							=RLT_1/71.3
=							br			=RLT_1-71B3	2	**42**									=RLT_1/71.3
Zulufttemperaturfühler hinter WRG						ws				=RLT_1-71B4	G	**43**									=RLT_1/71.3
=						br				=RLT_1-71B4	G0	**44**									=RLT_1/71.4
=						gn				=RLT_1-71B4	U1	**45**		=RLT_1-66N1							=RLT_1/71.4
=						ge				=RLT_1-71B4	G0	**46**									=RLT_1/71.4
Zulufttemperaturfühler Gesamt					ws					=RLT_1-71B5	1	**47**		=RLT_1-66N1							=RLT_1/71.5
=					br					=RLT_1-71B5	2	**48**									=RLT_1/71.5
Ablufttemperaturfühler Küche				ws						=RLT_1-71B6	1	**49**		=RLT_1-66N1							=RLT_1/71.6
=				br						=RLT_1-71B6	2	**50**									=RLT_1/71.6
Fortlufttemperaturfühler Küche			ws							=RLT_1-71B7	1	**51**		=RLT_1-66N1							=RLT_1/71.7
=			br							=RLT_1-71B7	2	**52**									=RLT_1/71.7
Reserve												**53**									=RLT_1/71.7
=												**54**									=RLT_1/71.7

->vorherige Seite 14

Folgeblatt -> 16

Klemmenplan

Mueller

				LIYCY 5x0,5 qmm	LIYCY 2x0,5 qmm	LIYCY 2x0,5 qmm	LIYCY-TP 2x2x0,75 qmm	LIYCY-TP 2x2x0,75 qmm		Leiste X4 X4 = Klemmleiste Analoge Signale											
				W-76B5	W-76B4	W-76B3	W-76B2	W-76B1	Kabel	Ziel	Anschluss	Klemme	Brücke	Ziel	Anschluss	Kabel					Seite
Reserve												**55**		=RLT_1-66N1							=RLT_1/71.8
=												**56**		=RLT_1-66N1	AIGND						=RLT_1/71.8
Differenzdrucksensor Zuluft Lobby								ws		=RLT_1-76B1	UB+	**57**									=RLT_1/76.0
=								br		=RLT_1-76B1	GND	**58**									=RLT_1/76.1
=								gn		=RLT_1-76B1	AOU1	**59**		=RLT_1-76N1							=RLT_1/76.1
=								ge		=RLT_1-76B1	GND	**60**									=RLT_1/76.1
Differenzdrucksensor PWT Küche							ws			=RLT_1-76B2	UB+	**61**									=RLT_1/76.1
=							br			=RLT_1-76B2	GND	**62**									=RLT_1/76.2
=							gn			=RLT_1-76B2	AOU1	**63**		=RLT_1-76N1							=RLT_1/76.2
=							ge			=RLT_1-76B2	GND	**64**									=RLT_1/76.2
Raumtemperatur Lobby						ws				=RLT_1-76B3	1	**65**		=RLT_1-76N1							=RLT_1/76.3
=						br				=RLT_1-76B3	2	**66**									=RLT_1/76.3
Zulufttemperaturfühler Lobby					ws					=RLT_1-76B4	1	**67**		=RLT_1-76N1							=RLT_1/76.4
=					br					=RLT_1-76B4	2	**68**									=RLT_1/76.4
Kombifühler CO 2 / Ablufttemperatur Lobby				ws						=RLT_1-76B5	UB+	**69**									=RLT_1/76.4
=				bn						=RLT_1-76B5	GND	**70**									=RLT_1/76.4
Ablufttemperatur Lobby				gn						=RLT_1-76B5	OUT1	**71**		=RLT_1-76N1							=RLT_1/76.5
=				ge						=RLT_1-76B5	OUT2	**72**		=RLT_1-76N1							=RLT_1/76.5

->vorherige Seite 15

Folgeblatt -> 17

Klemmenplan

Mueller

										Leiste X4 X4 = Klemmleiste Analoge Signale											
			LIYCY-TP 2x2x0,75 qmm	LIYCY-TP 2x2x0,75 qmm	LIYCY-TP 2x2x0,75 qmm	LIYCY-TP 2x2x0,75 qmm	LIYCY 4x0,5 qmm	LIYCY 5x0,5 qmm													
			W-78B3	W-78B2	W-78B1	W-76B8	W-76B7	W-76B5	Kabel	Ziel	Anschluss	Klemme	Brücke	Ziel	Anschluss	Kabel					Seite
Ablufttemperatur Lobby								gr		=RLT_1-76B5	GND	**73**									=RLT_1/76.5
Zulufttemperaturfühler hinter Umluft Lobby							ws			=RLT_1-76B7	G	**74**									=RLT_1/76.6
=							br			=RLT_1-76B7	G0	**75**									=RLT_1/76.6
Zulufttemperaturfühler hinter Umluft Lobby							gn			=RLT_1-76B7	U1	**76**		=RLT_1-76N1							=RLT_1/76.7
=							ge			=RLT_1-76B7	G0	**77**									=RLT_1/76.7
Kanaldruck Umluft						ws				=RLT_1-76B8	UB+	**78**									=RLT_1/76.7
=						br				=RLT_1-76B8	GND	**79**									=RLT_1/76.7
Kanaldruck Umluft Lobby						gn				=RLT_1-76B8	AOU1	**80**		=RLT_1-76N1							=RLT_1/76.8
=						ge				=RLT_1-76B8	GND	**81**		=RLT_1-76N1	AIGND						=RLT_1/76.8
Kanaldruck Abluft Küche					ws					=RLT_1-78B1	UB+	**82**									=RLT_1/78.0
=					br					=RLT_1-78B1	GND	**83**									=RLT_1/78.1
Kanaldruck Abluft Küche					gn					=RLT_1-78B1	AOU1	**84**		=RLT_1-78N1							=RLT_1/78.1
=					ge					=RLT_1-78B1	GND	**85**									=RLT_1/78.1
Differenzdrucksensor Außenluftfilter Küche				ws						=RLT_1-78B2	UB+	**86**									=RLT_1/78.1
=				br						=RLT_1-78B2	GND	**87**									=RLT_1/78.2
Differenzdrucksensor Außenluftfilter Küche				gn						=RLT_1-78B2	AOU1	**88**		=RLT_1-78N1							=RLT_1/78.2
=				ge						=RLT_1-78B2	GND	**89**									=RLT_1/78.2
Differenzdrucksensor Zuluftfilter Küche			ws							=RLT_1-78B3	UB+	**90**									=RLT_1/78.2

->vorherige Seite 16

Folgeblatt -> 18

Klemmenplan

Mueller

										Leiste X4 X4 = Klemmleiste Analoge Signale											
						2x2x0,75 qmm LIYCY-TP	2x2x0,75 qmm LIYCY-TP	2x2x0,75 qmm LIYCY-TP													
						W-78B5	W-78B4	W-78B3	Kabel	Ziel	Anschluss	Klemme	Brücke	Ziel	Anschluss	Kabel					Seite
Differenzdrucksensor Zuluftfilter Küche								br		=RLT_1-78B3	GND	**91**									=RLT_1/78.3
Differenzdrucksensor Zuluftfilter Küche								gn		=RLT_1-78B3	AOU1	**92**		=RLT_1-78N1							=RLT_1/78.3
=								ge		=RLT_1-78B3	GND	**93**									=RLT_1/78.3
Differenzdrucksensor Abluftfilter Küche							ws			=RLT_1-78B4	UB+	**94**									=RLT_1/78.3
=							br			=RLT_1-78B4	GND	**95**									=RLT_1/78.4
Differenzdrucksensor Abluftfilter Küche							gn			=RLT_1-78B4	AOU1	**96**		=RLT_1-78N1							=RLT_1/78.4
=							ge			=RLT_1-78B4	GND	**97**									=RLT_1/78.4
Differenzdrucksensor Zuluftfilter Lobby						ws				=RLT_1-78B5	UB+	**98**									=RLT_1/78.4
=						br				=RLT_1-78B5	GND	**99**									=RLT_1/78.4
Differenzdrucksensor Zuluftfilter Lobby						gn				=RLT_1-78B5	AOU1	**100**		=RLT_1-78N1							=RLT_1/78.5
=						ge				=RLT_1-78B5	GND	**101**									=RLT_1/78.5
Reserve												**102**									=RLT_1/78.5
=												**103**									=RLT_1/78.5
Reserve												**104**		=RLT_1-78N1							=RLT_1/78.6
=												**105**									=RLT_1/78.6
=												**106**		=RLT_1-78N1							=RLT_1/78.7
=												**107**		=RLT_1-78N1	AIGND						=RLT_1/78.7

->vorherige Seite 17

Folgeblatt -> 19

Klemmenplan

Mueller

	LIYCY 4x0,5 qmm W-42A2/2	LIYCY 4x0,5 qmm W-41A2/2	LIYCY 2x0,5 qmm W-42A1/2	LIYCY 2x0,5 qmm W-41A1/2	LIYCY 4x0,5 qmm W-22A2/2	LIYCY 4x0,5 qmm W-21A2/2	LIYCY 2x0,5 qmm W-22A1/2	LIYCY 2x0,5 qmm W-21A1/2	Kabel	Leiste X6 X6 = Busleitungen Ziel	Anschluss	Klemme	Brücke	Ziel	Anschluss	Kabel					Seite
Wärmepumpe 1 Küche Außeneinheit								ws		=RLT_1-21A3	F1	**1**									=RLT_1/21.2
=								br		=RLT_1-21A3	F2	**2**									=RLT_1/21.3
Wärmepumpe 2 Küche Außeneinheit							ws			=RLT_1-22A1	F1	**3**									=RLT_1/22.2
=							br			=RLT_1-22A1	F2	**4**									=RLT_1/22.3
Wärmepumpe 1 Küche Inneneinheit						gn				=RLT_1-21A2	F1	**5**									=RLT_1/23.1
=						ge				=RLT_1-21A2	F2	**6**									=RLT_1/23.1
Wärmepumpe 2 Küche Inneneinheit					gn					=RLT_1-22A2	F1	**7**									=RLT_1/24.1
=					ge					=RLT_1-22A2	F2	**8**									=RLT_1/24.1
Wärmepumpe 1 Lobby Außeneinheit				ws						=RLT_1-41A1	F1	**9**									=RLT_1/41.2
=				br						=RLT_1-41A1	F2	**10**									=RLT_1/41.3
Wärmepumpe 2 Lobby Außeneinheit			ws							=RLT_1-42A1	F1	**11**									=RLT_1/42.2
=			br							=RLT_1-42A1	F2	**12**									=RLT_1/42.3
Wärmepumpe 1 Lobby Inneneinheit		gn								=RLT_1-41A2	F1	**13**									=RLT_1/43.1
=		ge								=RLT_1-41A2	F2	**14**									=RLT_1/43.1
Wärmepumpe 2 Lobby Inneneinheit	gn									=RLT_1-42A2	F1	**15**									=RLT_1/44.1
=	ge									=RLT_1-42A2	F2	**16**									=RLT_1/44.1

->vorherige Seite 18

Folgeblatt -> 20

Klemmenplan

Mueller

Leiste X7
X7 = Fremdspannung

							OELFLEX 110 3G1,5 3x1,5 qmm W-51A1	Kabel	Ziel	Anschluss	Klemme	Brücke	Ziel	Anschluss	Kabel					Seite
Freigabe Küchengeräte							1		=RLT_1-51A1		**1**		=RLT_1-14K1	21						=RLT_1/51.4
=							2		=RLT_1-51A1		**2**		=RLT_1-18K1	44						=RLT_1/51.4
=							PE		=RLT_1-51A1	PE	**3**									=RLT_1/51.5

->vorherige Seite 19

Folgeblatt -> 21

Klemmenplan

Mueller

Leiste
XL
XL = Klemmleiste Beleuchtung

								Kabel	Ziel	Anschluss	Klemme	Brücke	Ziel	Anschluss	Kabel					Seite
Schaltschrankbeleuchtung									=RLT_1-3E1	L	**1**		=RLT_1-3S1	14						=RLT_1/3.4
=									=RLT_1-3E1	N	**2**		=RLT_1-3F1	N.						=RLT_1/3.4

			Datum	28.Okt.2024	Mc Donald`s - Schwäbisch Gmünd	Klemmenplan XL	Fabr.. Nr. 7314	= KLE
				KW	Lüftung Küche und Lobby			+
Änderung	Datum	Name					Auftr. Nr. 24552	Z.Nr.: 9825

Klemmenplan

Mueller

Leiste

XR

XR = Klemmleiste Router

	Kabel	Ziel	Anschluss	Klemme	Brücke	Ziel	Anschluss	Kabel	Seite
Bedientableau Option		=RLT_1-66U1	+	**+**	'	X3	95		=RLT_1/66.7
=		=RLT_1-66U1	-	**-**	'	X3	100		=RLT_1/66.8
=		=RLT_1-66U1	DI	**DI**	'	X3	97		=RLT_1/66.7

->vorherige Seite 21

Folgeblatt ->KBL/1

Kabelübersicht

Mueller

Kabel	Quelle von	Ziel bis	Kabel	Anzahl Adern	Querschnitt	Bemerkung
W-3W1	X01	=RLT_1-PA	NYM-J	1	16 qmm	Potentialausgleich
W-9A1	X3	=RLT_1-9A1	J-Y(ST)-Y	4x2x	0,8 qmm	Brandnotabschaltung Option
W-9A2	X3	=RLT_1-9A2	J-Y(ST)-Y	2x2x	0,8 qmm	BMZ
W-11M1/1	X1	=RLT_1-11Q1	OELFLEX 110 4G1,5	4	1,5 qmm	Zuluftventilator 1 Küche
W-11M1/2	X3	=RLT_1-11M1	OELFLEX 110 3X1	3	1 qmm	=
W-11M1/3	X4	=RLT_1-11M1	LIYCY	2	0,5 qmm	=
W-11Q1	X3	=RLT_1-11Q1	OELFLEX 110 2X1	2	1 qmm	Rep.-Schalter Zuluftventilatoren Küche
W-12M1/1	=RLT_1-11Q1	=RLT_1-12M1	OELFLEX 110 4G1,5	4	1,5 qmm	Zuluftventilator 2 Küche
W-12M1/2	X3	=RLT_1-12M1	OELFLEX 110 3X1	3	1 qmm	=
W-12M1/3	X4	=RLT_1-12M1	LIYCY	2	0,5 qmm	=
W-13M1	=RLT_1-13N1	=RLT_1-13Q1	OELFLEX 115 CY	4	2,5 qmm	Abluftventilator 1
W-13Q1	X3	=RLT_1-13Q1	OELFLEX 110 2X1	2	1 qmm	Rep.-Schalter Abluftventilator 1
W-13R1	=RLT_1-13N1	=RLT_1-13R1	LIYCY	2	0,5 qmm	Wicklungsfühler Zuluftventilator Küche
W-14M1	=RLT_1-14N1	=RLT_1-14Q1	OELFLEX 115 CY	4	2,5 qmm	Abluftventilator 2
W-14Q1	X3	=RLT_1-14Q1	OELFLEX 110 2X1	2	1 qmm	Rep.-Schalter Abluftventilator 2
W-14R1	=RLT_1-14N1	=RLT_1-14R1	LIYCY	2	0,5 qmm	Wicklungsfühler Zuluftventilator Küche
W-16Y1	X3	=RLT_1-16Y1	OELFLEX 110 3X1	3	1 qmm	Außenluftklappe Küche
W-16Y2	X3	=RLT_1-16Y2	OELFLEX 110 3X1	3	1 qmm	Zuluftklappe Küche
W-16Y3	X3	=RLT_1-16Y3	OELFLEX 110 3X1	3	1 qmm	Fortluftklappe Küche
W-17S1	X3	=RLT_1-17S1	J-Y(ST)-Y	2x2x	0,8 qmm	Endlagenschalter BSK
W-18S1	X3	=RLT_1-18S1	J-Y(ST)-Y	2x2x	0,8 qmm	Co Warn Anlage
W-18S2	X3	=RLT_1-18S2	J-Y(ST)-Y	2x2x	0,8 qmm	Grill 1
W-18S3	X3	=RLT_1-18S3	J-Y(ST)-Y	2x2x	0,8 qmm	Grill 2

1. Die Qualität und die Anforderungen an das Kabelsind beim Bauherrn oder bei der Baustellenüberwachung anzufragen. (zum Beispiel Halogenfrei, et cetera)
2. Die angegebenen Querschnitte der Kabel sind die Minimalanforderungen. Diese sind von der Elektro - Installationsfirma zu überprüfen. (Der Spannungsabfall ist zu berücksichtigen!)
3. Der Kabeltyp und Kabelquerschnitte sind gemäß DIN, VDE und EVU-Bestimmungen zu überprüfen

->vorherige Seite =KLE/22

Folgeblatt -> 2

Kabelübersicht

Mueller

Kabel	Quelle von	Ziel bis	Kabel	Anzahl Adern	Querschnitt	Bemerkung
W-18S4	X3	=RLT_1-18S4	J-Y(ST)-Y	2x2x	0,8 qmm	Grill 3
W-20A1	X2	=RLT_1-20A1	OELFLEX 110 3G1,5	3	1,5 qmm	Hauptgasventil
W-21A1/1	X1	=RLT_1-21A3	ÖLFLEX® CLASSIC 110	5G	6 mm	Wärmepumpe 1 Küche Außeneinheit
W-21A1/2	X6	=RLT_1-21A3	LIYCY	2	0,5 qmm	=
W-21A2/1	X1	=RLT_1-21A2	OELFLEX 110 3G1,5	3	1,5 qmm	Wärmepumpe 1 Küche Inneneinheit
W-21A2/2	X4	=RLT_1-21A2	LIYCY	4	0,5 qmm	=
W-21A2/3	X3	=RLT_1-21A2	OELFLEX 110 10X1	10	1 qmm	=
W-21A2/4	X2	=RLT_1-21A2	OELFLEX 110 3G1,5	3	1,5 qmm	=
W-22A1/1	X1	=RLT_1-22A1	OELFLEX 110 5G4	5	4 qmm	Wärmepumpe 2 Küche Außeneinheit
W-22A1/2	X6	=RLT_1-22A1	LIYCY	2	0,5 qmm	=
W-22A2/1	X1	=RLT_1-22A2	OELFLEX 110 3G1,5	3	1,5 qmm	Wärmepumpe 2 Küche Inneneinheit
W-22A2/2	X4	=RLT_1-22A2	LIYCY	4	0,5 qmm	Wärmepumpe 2 Küche Inneneinheit
W-22A2/3	X3	=RLT_1-22A2	OELFLEX 110 10X1	10	1 qmm	=
W-22A2/4	X2	=RLT_1-22A2	OELFLEX 110 3G1,5	3	1,5 qmm	=
W-26B1	X3	=RLT_1-26B1	OELFLEX 110 4X1	4	1 qmm	Rauchmelder ZUL Küche
W-31M1/1	X1	=RLT_1-31Q1	OELFLEX 110 4G1,5	4	1,5 qmm	Zuluftventilator 1 Lobby
W-31M1/2	X3	=RLT_1-31M1	OELFLEX 110 3X1	3	1 qmm	=
W-31M1/3	X4	=RLT_1-31M1	LIYCY	2	0,5 qmm	=
W-31Q1	X3	=RLT_1-31Q1	OELFLEX 110 2X1	2	1 qmm	Rep.-Schalter Zuluftventilatoren Lobby
W-32M1/1	=RLT_1-31Q1	=RLT_1-32M1	OELFLEX 110 4G1,5	4	1,5 qmm	Zuluftventilator 2 Lobby
W-32M1/2	X3	=RLT_1-32M1	OELFLEX 110 3X1	3	1 qmm	=
W-32M1/3	X4	=RLT_1-32M1	LIYCY	2	0,5 qmm	=
W-35M1	X1	=RLT_1-35Q1	OELFLEX 110 4G1,5	4	1,5 qmm	Abluftventilator Nebenräume

1. Die Qualität und die Anforderungen an das Kabelsind beim Bauherrn oder bei der Baustellenüberwachung anzufragen. (zum Beispiel Halogenfrei, et cetera)
2. Die angegebenen Querschnitte der Kabel sind die Minimalanforderungen. Diese sind von der Elektro - Installationsfirma zu überprüfen. (Der Spannungsabfall ist zu berücksichtigen!)
3. Der Kabeltyp und Kabelquerschnitte sind gemäß DIN, VDE und EVU-Bestimmungen zu überprüfen

->vorherige Seite 1

Folgeblatt -> 3

Kabelübersicht

Mueller

Kabel	Quelle von	Ziel bis	Kabel	Anzahl Adern	Querschnitt	Bemerkung
W-36Y1	X4	=RLT_1-36Y1	LIYCY	4	0,5 qmm	Außenluftklappe Lobby
W-36Y2	X4	=RLT_1-36Y2	LIYCY	4	0,5 qmm	Umluftklappe Lobby
W-36Y3	X4	=RLT_1-36Y3	LIYCY	4	0,5 qmm	Abluftklappe Lobby
W-36Y4	X4	=RLT_1-36Y4	LIYCY	4	0,5 qmm	PWT-Klappe Lobby
W-41A1/1	X1	=RLT_1-41A1	ÖLFLEX® CLASSIC 110	5G	6 mm	
W-41A1/2	X6	=RLT_1-41A1	LIYCY	2	0,5 qmm	Wärmepumpe 1 Lobby Außeneinheit
W-41A2/1	X1	=RLT_1-41A2	OELFLEX 110 3G1,5	3	1,5 qmm	Wärmepumpe 1 Lobby Inneneinheit
W-41A2/2	X4	=RLT_1-41A2	LIYCY	4	0,5 qmm	=
W-41A2/3	X3	=RLT_1-41A2	OELFLEX 110 10X1	10	1 qmm	=
W-41A2/4	X2	=RLT_1-41A2	OELFLEX 110 3G1,5	3	1,5 qmm	=
W-42A1/1	X1	=RLT_1-42A1	ÖLFLEX® CLASSIC 110	5G	6 mm	
W-42A1/2	X6	=RLT_1-42A1	LIYCY	2	0,5 qmm	Wärmepumpe 2 Lobby Außeneinheit
W-42A2/1	X1	=RLT_1-42A2	OELFLEX 110 3G1,5	3	1,5 qmm	Wärmepumpe 2 Lobby Inneneinheit
W-42A2/2	X4	=RLT_1-42A2	LIYCY	4	0,5 qmm	Wärmepumpe 2 Lobby Inneneinheit
W-42A2/3	X3	=RLT_1-42A2	OELFLEX 110 10X1	10	1 qmm	=
W-42A2/4	X2	=RLT_1-42A2	OELFLEX 110 3G1,5	3	1,5 qmm	=
W-46B1	X3	=RLT_1-46B1	OELFLEX 110 4X1	4	1 qmm	Rauchmelder Lobby
W-51A1	X7	=RLT_1-51A1	OELFLEX 110 3G1,5	3	1,5 qmm	Freigabe Küchengeräte
W-66A1	X3	=RLT_1-66A1	J-Y(ST)-Y	4x2x	0,8 qmm	Bedientableau Option
W-71B1	X4	=RLT_1-71B1	LIYCY-TP	2x2x	0,75 qmm	Differenzdrucksensor Zuluft Küche
W-71B2	X4	=RLT_1-71B2	LIYCY-TP	2x2x	0,75 qmm	Differenzdrucksensor Abluft Küche
W-71B3	X4	=RLT_1-71B3	LIYCY	2	0,5 qmm	Außentemperaturfühler Küche
W-71B4	X4	=RLT_1-71B4	LIYCY	4	0,5 qmm	Zulufttemperaturfühler hinter WRG

1. Die Qualität und die Anforderungen an das Kabelsind beim Bauherrn oder bei der Baustellenüberwachung anzufragen. (zum Beispiel Halogenfrei, et cetera)
2. Die angegebenen Querschnitte der Kabel sind die Minimalanforderungen. Diese sind von der Elektro - Installationsfirma zu überprüfen. (Der Spannungsabfall ist zu berücksichtigen!)
3. Der Kabeltyp und Kabelquerschnitte sind gemäß DIN, VDE und EVU-Bestimmungen zu überprüfen

->vorherige Seite 2

Folgeblatt -> 4

Kabelübersicht

Mueller

Kabel	Quelle von	Ziel bis	Kabel	Anzahl Adern	Querschnitt	Bemerkung
W-71B5	X4	=RLT_1-71B5	LIYCY	2	0,5 qmm	Zulufttemperaturfühler Gesamt
W-71B6	X4	=RLT_1-71B6	LIYCY	2	0,5 qmm	Ablufttemperaturfühler Küche
W-71B7	X4	=RLT_1-71B7	LIYCY	2	0,5 qmm	Fortlufttemperaturfühler Küche
W-76B1	X4	=RLT_1-76B1	LIYCY-TP	2x2x	0,75 qmm	Differenzdrucksensor Zuluft Lobby
W-76B2	X4	=RLT_1-76B2	LIYCY-TP	2x2x	0,75 qmm	Differenzdrucksensor PWT Küche
W-76B3	X4	=RLT_1-76B3	LIYCY	2	0,5 qmm	Raumtemperatur Lobby
W-76B4	X4	=RLT_1-76B4	LIYCY	2	0,5 qmm	Zulufttemperaturfühler Lobby
W-76B5	X4	=RLT_1-76B5	LIYCY	5	0,5 qmm	Kombifühler CO 2 / Ablufttemperatur Lobby
W-76B7	X4	=RLT_1-76B7	LIYCY	4	0,5 qmm	Zulufttemperaturfühler hinter Umluft Lobby
W-76B8	X4	=RLT_1-76B8	LIYCY-TP	2x2x	0,75 qmm	Kanaldruck Umluft
W-78B1	X4	=RLT_1-78B1	LIYCY-TP	2x2x	0,75 qmm	Kanaldruck Abluft Küche
W-78B2	X4	=RLT_1-78B2	LIYCY-TP	2x2x	0,75 qmm	Differenzdrucksensor Außenluftfilter Küche
W-78B3	X4	=RLT_1-78B3	LIYCY-TP	2x2x	0,75 qmm	Differenzdrucksensor Zuluftfilter Küche
W-78B4	X4	=RLT_1-78B4	LIYCY-TP	2x2x	0,75 qmm	Differenzdrucksensor Abluftfilter Küche
W-78B5	X4	=RLT_1-78B5	LIYCY-TP	2x2x	0,75 qmm	Differenzdrucksensor Zuluftfilter Lobby

1. Die Qualität und die Anforderungen an das Kabelsind beim Bauherrn oder bei der Baustellenüberwachung anzufragen. (zum Beispiel Halogenfrei, et cetera)
2. Die angegebenen Querschnitte der Kabel sind die Minimalanforderungen. Diese sind von der Elektro - Installationsfirma zu überprüfen. (Der Spannungsabfall ist zu berücksichtigen!)
3. Der Kabeltyp und Kabelquerschnitte sind gemäß DIN, VDE und EVU-Bestimmungen zu überprüfen

->vorherige Seite 3

Folgeblatt -➤STL/1

Stückliste

Mueller

Bauteil-benennung	Schaltplan Position	Menge	Bezeichnung Hersteller	Typnummer Hersteller	Hersteller	Pos
=RLT_1-3T1	=RLT_1/3.1	1	Stromwandler 150/5 A	SCT-T24 150/5A	B+GE-Tech	11
=RLT_1-3T2	=RLT_1/3.1	1	Stromwandler 150/5 A	SCT-T24 150/5A	B+GE-Tech	12
=RLT_1-3T3	=RLT_1/3.1	1	Stromwandler 150/5 A	SCT-T24 150/5A	B+GE-Tech	13
=RLT_1-4K1	=RLT_1/4.3	1	Phasenüberwachung, 2 Wechsler	PFD2-E12	BTR Metz Connect GMBH	
=RLT_1-66N1	=RLT_1/66.1	1	High Power Controller	DEOS - 600/5 open EMS	DEOS AG	
=RLT_1-76N1	=RLT_1/76.0	1	Analog Ein / Ausgangsmodul 8 x AI / 4 x AO	DS-C-AI8AO4	DEOS AG	
=RLT_1-78N1	=RLT_1/78.0	1	Analog Ein / Ausgangsmodul 8 x AI / 4 x AO	DS-C-AI8AO4	DEOS AG	
=RLT_1-74N1	=RLT_1/74.0	1	Digital Ein / Ausgangsmodul 8 x DI / 8 x DO	DS-C-DI8 DO8T	DEOS AG	
=RLT_1-72N1	=RLT_1/72.0	1	Digital Eingangsmodul 16 x DI	DS-C-DI 16	DEOS AG	
=RLT_1-66N2	=RLT_1/66.7	1	Einspeisemodul 24V und Bus	PKM	DEOS AG	
=RLT_1-13N1	=RLT_1/13.1	1	Frequenzumrichter 4,0KW / 10A / IP 20	FC-102 P4K0T4 E20 H3 X G	Danfoss	
=RLT_1-14N1	=RLT_1/14.1	1	Frequenzumrichter 4,0KW / 10A / IP 20	FC-102 P4K0T4 E20 H3 X G	Danfoss	
=RLT_1-8P1	=RLT_1/8.1	1	KWH Zähler 400V / 63 A Wandlermessung	EASTRON SDM 630M - CT	EASTRON	
=RLT_1-11P1	=RLT_1/11.0	1	KWH Zähler 400V / 63 A Direktmessung	EASTRON SDM 630M Modbus V2 / MID	EASTRON	
=RLT_1-13P1	=RLT_1/13.0	1	KWH Zähler 400V / 63 A Direktmessung	EASTRON SDM 630M Modbus V2 / MID	EASTRON	
=RLT_1-14P1	=RLT_1/14.0	1	KWH Zähler 400V / 63 A Direktmessung	EASTRON SDM 630M Modbus V2 / MID	EASTRON	
=RLT_1-21P1	=RLT_1/21.0	1	KWH Zähler 400V / 63 A Direktmessung	EASTRON SDM 630M Modbus V2 / MID	EASTRON	
=RLT_1-22P1	=RLT_1/22.0	1	KWH Zähler 400V / 63 A Direktmessung	EASTRON SDM 630M Modbus V2 / MID	EASTRON	
=RLT_1-31P1	=RLT_1/31.0	1	KWH Zähler 400V / 63 A Direktmessung	EASTRON SDM 630M Modbus V2 / MID	EASTRON	

->vorherige Seite =KBL/4

Folgeblatt -> 2

Stückliste

Mueller

Bauteil-benennung	Schaltplan Position	Menge	Bezeichnung Hersteller	Typnummer Hersteller	Hersteller	Pos
=RLT_1-41P1	=RLT_1/41.0	1	KWH Zähler 400V / 63 A Direktmessung	EASTRON SDM 630M Modbus V2 / MID	EASTRON	
=RLT_1-42P1	=RLT_1/42.0	1	KWH Zähler 400V / 63 A Direktmessung	EASTRON SDM 630M Modbus V2 / MID	EASTRON	
=RLT_1-35K1	=RLT_1/35.4	1	Schuetz 4 KW 24V DC 1S	DIL M9-10 (24VDC)-PI	Eaton Electric Gmbh	43
=RLT_1-4F1	=RLT_1/4.3	1	Sicherungsautomat B - 6A 1 polig 10 KA	FAZ-B6/1	Eaton Electric Gmbh	
=RLT_1-4F2	=RLT_1/4.4	1	Sicherungsautomat B - 6A 1 polig 10 KA	FAZ-B6/1	Eaton Electric Gmbh	
=RLT_1-4F3	=RLT_1/4.4	1	Sicherungsautomat B - 6A 1 polig 10 KA	FAZ-B6/1	Eaton Electric Gmbh	
=RLT_1-21F2	=RLT_1/21.4	1	Sicherungsautomat B - 10A 1 polig 10 kA	FAZ-B10/1	Eaton Electric Gmbh	
=RLT_1-22F2	=RLT_1/22.4	1	Sicherungsautomat B - 10A 1 polig 10 kA	FAZ-B10/1	Eaton Electric Gmbh	
=RLT_1-41F2	=RLT_1/41.4	1	Sicherungsautomat B - 10A 1 polig 10 kA	FAZ-B10/1	Eaton Electric Gmbh	
=RLT_1-42F2	=RLT_1/42.4	1	Sicherungsautomat B - 10A 1 polig 10 kA	FAZ-B10/1	Eaton Electric Gmbh	
=RLT_1-11F1	=RLT_1/11.1	1	Sicherungsautomat B - 10A 3 polig 10 kA	FAZ-B10/3	Eaton Electric Gmbh	
=RLT_1-13F1	=RLT_1/13.1	1	Sicherungsautomat B - 10A 3 polig 10 kA	FAZ-B10/3	Eaton Electric Gmbh	
=RLT_1-14F1	=RLT_1/14.1	1	Sicherungsautomat B - 10A 3 polig 10 kA	FAZ-B10/3	Eaton Electric Gmbh	
=RLT_1-31F1	=RLT_1/31.1	1	Sicherungsautomat B - 10A 3 polig 10 kA	FAZ-B10/3	Eaton Electric Gmbh	
=RLT_1-35F1	=RLT_1/35.2	1	Sicherungsautomat B - 10A 3 polig 10 kA	FAZ-B10/3	Eaton Electric Gmbh	
=RLT_1-5F2	=RLT_1/5.3	1	Sicherungsautomat C - 4A 1 polig 10 kA	FAZ-C4/1	Eaton Electric Gmbh	
=RLT_1-5F3	=RLT_1/5.4	1	Sicherungsautomat C - 4A 1 polig 10 kA	FAZ-C4/1	Eaton Electric Gmbh	
=RLT_1-5F1	=RLT_1/5.2	1	Sicherungsautomat C - 6A 1 polig 10 kA	FAZ-C6/1	Eaton Electric Gmbh	
=RLT_1-22F1	=RLT_1/22.1	1	Sicherungsautomat C - 25A 3 polig 10 kA	FAZ-C25/3	Eaton Electric Gmbh	

Stückliste

Mueller

Bauteil-benennung	Schaltplan Position	Menge	Bezeichnung Hersteller	Typnummer Hersteller	Hersteller	Pos
=RLT_1-21F1	=RLT_1/21.1	1	Sicherungsautomat C - 32A 3 polig 10 kA	FAZ-C32/3	Eaton Electric Gmbh	
=RLT_1-41F1	=RLT_1/41.1	1	Sicherungsautomat C - 32A 3 polig 10 kA	FAZ-C32/3	Eaton Electric Gmbh	
=RLT_1-42F1	=RLT_1/42.1	1	Sicherungsautomat C - 32A 3 polig 10 kA	FAZ-C32/3	Eaton Electric Gmbh	
=RLT_1-35F1	=RLT_1/35.2	1	Hilfsschalter für Automaten 1S / 1Ö	FAZ-XHIN11	Eaton Electric Gmbh	
=RLT_1-7S1	=RLT_1/7.1	1	Drucktaster Schwarz mit 1 Ö	M22-D-S+K01	Eaton Electric Gmbh	
=RLT_1-15S1	=RLT_1/15.0	2	Kontaktelement 1 Schließer	M22-K10	Eaton Electric Gmbh	
=RLT_1-15S1	=RLT_1/15.0	1	Wahlschalter schwarz - 3 Stellungen	M22-WRK3+K10+K10	Eaton Electric Gmbh	
=RLT_1-67S1	=RLT_1/67.0	1	Wahlschalter schwarz - 3 Stellungen	M22-WRK3+K10+K10	Eaton Electric Gmbh	
=RLT_1-3S1	=RLT_1/3.4	1	Wahlschalter schwarz - 2 Stellungen	M22-WRK+K10	Eaton Electric Gmbh	
=RLT_1-3Q1	=RLT_1/3.1	1	Fingerschutz für NZM 1	NZM1-XIPK	Eaton Electric Gmbh	
=RLT_1-3Q1	=RLT_1/3.1	1	Abdeckung Schraubanschluß	NZM1-XKSA	Eaton Electric Gmbh	
=RLT_1-3Q1	=RLT_1/3.1	1	Drehgriff rot - GELB für NZMN 1	NZM1-XTVDVR	Eaton Electric Gmbh	
=RLT_1-3Q1	=RLT_1/3.1	1	Hauptschalter 125 A 3 polig	PN1-125	Eaton Electric Gmbh	
=RLT_1-3B1	=RLT_1/3.8	1	Schaltschrankthermostat Kühlen	7T.81.0.000.2303	Finder Relais	
=RLT_1-3X1	=RLT_1/3.5	1	Steckdose 230V / 16 A gelb	7U.00.8.230.0012	Finder Relais	
=RLT_1-3X2	=RLT_1/3.6	1	Steckdose 230V / 16 A gelb	7U.00.8.230.0012	Finder Relais	
=RLT_1-68K1	=RLT_1/68.4	1	Koppelrelais 24V DC 1W mit LED	38.51.7.024.0050	Finder Relais	
=RLT_1-68K2	=RLT_1/68.5	1	Koppelrelais 24V DC 1W mit LED	38.51.7.024.0050	Finder Relais	
=RLT_1-68K3	=RLT_1/68.6	1	Koppelrelais 24V DC 1W mit LED	38.51.7.024.0050	Finder Relais	

Stückliste

Mueller

Bauteil-benennung	Schaltplan Position	Menge	Bezeichnung Hersteller	Typnummer Hersteller	Hersteller	Pos
=RLT_1-68K4	=RLT_1/68.6	1	Koppelrelais 24V DC 1W mit LED	38.51.7.024.0050	Finder Relais	
=RLT_1-69K1	=RLT_1/69.1	1	Koppelrelais 24V DC 1W mit LED	38.51.7.024.0050	Finder Relais	
=RLT_1-69K3	=RLT_1/69.3	1	Koppelrelais 24V DC 1W mit LED	38.51.7.024.0050	Finder Relais	
=RLT_1-75K1	=RLT_1/75.1	1	Koppelrelais 24V DC 1W mit LED	38.51.7.024.0050	Finder Relais	
=RLT_1-75K2	=RLT_1/75.2	1	Koppelrelais 24V DC 1W mit LED	38.51.7.024.0050	Finder Relais	
=RLT_1-75K3	=RLT_1/75.3	1	Koppelrelais 24V DC 1W mit LED	38.51.7.024.0050	Finder Relais	
=RLT_1-75K4	=RLT_1/75.4	1	Koppelrelais 24V DC 1W mit LED	38.51.7.024.0050	Finder Relais	
=RLT_1-75K6	=RLT_1/75.6	1	Koppelrelais 24V DC 1W mit LED	38.51.7.024.0050	Finder Relais	
=RLT_1-75K8	=RLT_1/75.7	1	Koppelrelais 24V DC 1W mit LED	38.51.7.024.0050	Finder Relais	
=RLT_1-7K2	=RLT_1/7.2	1	Miniaturrelais 4 Wechsler 230 V AC	55.34.8.230.0040 + 94.P4	Finder Relais	
=RLT_1-7K3	=RLT_1/7.3	1	Miniaturrelais 4 Wechsler 230 V AC	55.34.8.230.0040 + 94.P4	Finder Relais	
=RLT_1-23K1	=RLT_1/23.8	1	Miniaturrelais 4 Wechsler 230 V AC	55.34.8.230.0040 + 94.P4	Finder Relais	
=RLT_1-24K1	=RLT_1/24.8	1	Miniaturrelais 4 Wechsler 230 V AC	55.34.8.230.0040 + 94.P4	Finder Relais	
=RLT_1-43K1	=RLT_1/43.8	1	Miniaturrelais 4 Wechsler 230 V AC	55.34.8.230.0040 + 94.P4	Finder Relais	
=RLT_1-44K1	=RLT_1/44.8	1	Miniaturrelais 4 Wechsler 230 V AC	55.34.8.230.0040 + 94.P4	Finder Relais	
=RLT_1-9K1	=RLT_1/9.5	1	Miniaturrelais 4 Wechsler 24 V DC	55.34.9.024.0090 + 94.P4	Finder Relais	
=RLT_1-9K2	=RLT_1/9.7	1	Miniaturrelais 4 Wechsler 24 V DC	55.34.9.024.0090 + 94.P4	Finder Relais	
=RLT_1-9K3	=RLT_1/9.8	1	Miniaturrelais 4 Wechsler 24 V DC	55.34.9.024.0090 + 94.P4	Finder Relais	
=RLT_1-14K1	=RLT_1/14.6	1	Miniaturrelais 4 Wechsler 24 V DC	55.34.9.024.0090 + 94.P4	Finder Relais	

->vorherige Seite 3

Folgeblatt -> 5

Stückliste

Mueller

Bauteil-benennung	Schaltplan Position	Menge	Bezeichnung Hersteller	Typnummer Hersteller	Hersteller	Pos
=RLT_1-14K2	=RLT_1/14.8	1	Miniaturrelais 4 Wechsler 24 V DC	55.34.9.024.0090 + 94.P4	Finder Relais	
=RLT_1-15K1	=RLT_1/15.1	1	Miniaturrelais 4 Wechsler 24 V DC	55.34.9.024.0090 + 94.P4	Finder Relais	
=RLT_1-15K2	=RLT_1/15.2	1	Miniaturrelais 4 Wechsler 24 V DC	55.34.9.024.0090 + 94.P4	Finder Relais	
=RLT_1-15K3	=RLT_1/15.4	1	Miniaturrelais 4 Wechsler 24 V DC	55.34.9.024.0090 + 94.P4	Finder Relais	
=RLT_1-17K1	=RLT_1/17.2	1	Miniaturrelais 4 Wechsler 24 V DC	55.34.9.024.0090 + 94.P4	Finder Relais	
=RLT_1-18K1	=RLT_1/18.5	1	Miniaturrelais 4 Wechsler 24 V DC	55.34.9.024.0090 + 94.P4	Finder Relais	
=RLT_1-18K2	=RLT_1/18.6	1	Miniaturrelais 4 Wechsler 24 V DC	55.34.9.024.0090 + 94.P4	Finder Relais	
=RLT_1-18K3	=RLT_1/18.7	1	Miniaturrelais 4 Wechsler 24 V DC	55.34.9.024.0090 + 94.P4	Finder Relais	
=RLT_1-26K1	=RLT_1/26.6	1	Miniaturrelais 4 Wechsler 24 V DC	55.34.9.024.0090 + 94.P4	Finder Relais	
=RLT_1-46K1	=RLT_1/46.6	1	Miniaturrelais 4 Wechsler 24 V DC	55.34.9.024.0090 + 94.P4	Finder Relais	
=RLT_1-68K5	=RLT_1/68.7	1	Miniaturrelais 4 Wechsler 24 V DC	55.34.9.024.0090 + 94.P4	Finder Relais	
=RLT_1-69K2	=RLT_1/69.2	1	Miniaturrelais 4 Wechsler 24 V DC	55.34.9.024.0090 + 94.P4	Finder Relais	
=RLT_1-75K5	=RLT_1/75.5	1	Miniaturrelais 4 Wechsler 24 V DC	55.34.9.024.0090 + 94.P4	Finder Relais	
=RLT_1-75K7	=RLT_1/75.6	1	Miniaturrelais 4 Wechsler 24 V DC	55.34.9.024.0090 + 94.P4	Finder Relais	
=RLT_1-15K4	=RLT_1/15.5	1	Multifunktions Zeitrelais	83.02.0.240.0000	Finder Relais	
=RLT_1-7K1	=RLT_1/7.1	1	Zeitrelais 230V AC 4 Wechsler	85.04.8.240.0000 + 94.P4	Finder Relais	
=RLT_1-66U1	=RLT_1/66.7	1	IXrouter3 Ethernet	IX2400	IXON	
=RLT_1-68H2	=RLT_1/68.2	1	LED ROT 24V DC	17-040.2	Lumitas	
=RLT_1-68H1	=RLT_1/68.1	1	LED grün 24V DC	17-040.5	Lumitas	

->vorherige Seite 4

Folgeblatt -> 6

Stückliste

Mueller

Bauteil-benennung	Schaltplan Position	Menge	Bezeichnung Hersteller	Typnummer Hersteller	Hersteller	Pos
=RLT_1-4H1	=RLT_1/4.5	1	LED grün 230V AC	17-510431	Lumitas	
=RLT_1-4H2	=RLT_1/4.6	1	LED grün 230V AC	17-510431	Lumitas	
=RLT_1-4H3	=RLT_1/4.7	1	LED grün 230V AC	17-510431	Lumitas	
=RLT_1-5G1	=RLT_1/5.2	1	Netzteil 230V AC / 24V DC - 10A	NDR-240-24	MeanWell	
=RLT_1-Schrank	=RLT_1/3.6	1	Tasterblech Rox Mc Donalds		Mueller Schaltanlagen GmbH	
=RLT_1-23R1	=RLT_1/23.7	1	Montageplatte mit 16 Lötpunkten	MP 16	Murr Electronik	
X7		2	Durchgangsklemme	PT 2,5 OG	Phoenix Contact	
X7		1	PE Zugfederklemme 2,5 qmm	PT 2,5-PE	Phoenix Contact	
=RLT_1-Schrank	=RLT_1/3.6	7	Durchgangsklemme	PT 2,5-QUATTRO	Phoenix Contact	
=RLT_1-Schrank	=RLT_1/3.6	10	Durchgangsklemme	PT 2,5-QUATTRO BU	Phoenix Contact	
X1		13	Zugfederklemme 2,5 qmm	PTI 2,5	Phoenix Contact	
X01		1	Zugfederklemme 2,5 qmm	PTI 2,5	Phoenix Contact	
X2		5	Zugfederklemme 2,5 qmm	PTI 2,5	Phoenix Contact	
X3		102	Zugfederklemme 2,5 qmm	PTI 2,5	Phoenix Contact	
XL		1	Zugfederklemme 2,5 qmm	PTI 2,5	Phoenix Contact	
XR		3	Zugfederklemme 2,5 qmm	PTI 2,5	Phoenix Contact	
XL		1	Klemme blau 2,5 qmm	PTI 2,5 BU	Phoenix Contact	
X1		7	PE - Zugfederklemme 2,5 qmm	PTI 2,5-PE	Phoenix Contact	
X01		1	PE - Zugfederklemme 2,5 qmm	PTI 2,5-PE	Phoenix Contact	

->vorherige Seite 5

Folgeblatt -> 7

Stückliste

Mueller

Bauteil-benennung	Schaltplan Position	Menge	Bezeichnung Hersteller	Typnummer Hersteller	Hersteller	Pos
X2		5	PE - Zugfederklemme 2,5 qmm	PTI 2,5-PE	Phoenix Contact	
X2		4	Zugfederklemme 2,5 qmm blau	PTI 2.5 BU	Phoenix Contact	
X1		3	Klemme 6 qmm	PTI 6	Phoenix Contact	
X1		1	PE - Klemme 6 qmm	PTI 6-PE	Phoenix Contact	
X1		9	Klemme 16 qmm	PTI 16/S	Phoenix Contact	
X1		3	PE - Klemme 16 qmm	PTI 16/S-PE	Phoenix Contact	
X1		5	N - Trennklemme 2,5 qmm	PTN 2,5	Phoenix Contact	
X01		1	N - Trennklemme 2,5 qmm	PTN 2,5	Phoenix Contact	
X2		1	N - Trennklemme 2,5 qmm	PTN 2,5	Phoenix Contact	
X1		1	N - Trennklemme 6 qmm	PTN 6	Phoenix Contact	
X1		3	N-Trennklemme	PTN 16/S	Phoenix Contact	
X4		54	Doppelstockklemme 2,5 qmm	PTTBS 2,5	Phoenix Contact	
X6		8	Doppelstockklemme 2,5 qmm	PTTBS 2,5	Phoenix Contact	
X01		1	Hochstromklemme	UKH 50 BU	Phoenix Contact	
=RLT_1-66F1	=RLT_1/66.1	1	Sicherungsreihenklemme	USIG + ST-SI	Phoenix Contact	
X01		1	PE - Klemme 16 qmm	USLKG 16	Phoenix Contact	
X01		2	PE - Klemme 50 qmm	USLKG 50	Phoenix Contact	
=RLT_1-Schrank	=RLT_1/3.6	1	Montageplatte / Tür	MONTAGEPLATTE	Rox Klimatechnik	
=RLT_1-3F1	=RLT_1/3.3	1	FI / LS - Schalter 30 mA - B10	5SU1 356-6KK10	Siemens	

->vorherige Seite 6

Folgeblatt -> 20

Artikelsummenstückliste

Mueller

Lieferant	Bestellnummer	Bezeichnung	Typnummer	Menge	Lager	Bestellen
				0		
B+GE-Tech						
		Stromwandler 150/5 A	SCT-T24 150/5A	3		
BTR Metz Connect GMBH						
	110292032215	Phasenüberwachung, 2 Wechsler	PFD2-E12	1		
DEOS AG						
		High Power Controller	DEOS - 600/5 open EMS	1		
		Analog Ein / Ausgangsmodul 8 x AI / 4 x AO	DS-C-AI8AO4	2		
		Digital Ein / Ausgangsmodul 8 x DI / 8 x DO	DS-C-DI8 DO8T	1		
		Digital Eingangsmodul 16 x DI	DS-C-DI 16	1		
		Einspeisemodul 24V und Bus	PKM	1		
Danfoss						
		Frequenzumrichter 4,0KW / 10A / IP 20	FC-102 P4K0T4 E20 H3 X G	2		
EASTRON						
		KWH Zähler 400V / 63 A Wandlermessung	EASTRON SDM 630M - CT	1		
		KWH Zähler 400V / 63 A Direktmessung	EASTRON SDM 630M Modbus V2 / MID	8		
Eaton Electric Gmbh						
	199233	Schuetz 4 KW 24V DC 1S	DIL M9-10 (24VDC)-PI	1		
	278529	Sicherungsautomat B - 6A 1 polig 10 KA	FAZ-B6/1	3		
	278531	Sicherungsautomat B - 10A 1 polig 10 kA	FAZ-B10/1	4		
	278843	Sicherungsautomat B - 10A 3 polig 10 kA	FAZ-B10/3	5		
	278553	Sicherungsautomat C - 4A 1 polig 10 kA	FAZ-C4/1	2		
	278555	Sicherungsautomat C - 6A 1 polig 10 kA	FAZ-C6/1	1		
	278875	Sicherungsautomat C - 25A 3 polig 10 kA	FAZ-C25/3	1		
	278876	Sicherungsautomat C - 32A 3 polig 10 kA	FAZ-C32/3	3		
	286054	Hilfsschalter für Automaten 1S / 1Ö	FAZ-XHIN11	1		
		Drucktaster Schwarz mit 1 Ö	M22-D-S+K01	1		

->vorherige Seite 7

Folgeblatt -> 21

Artikelsummenstückliste

Mueller

Lieferant	Bestellnummer	Bezeichnung	Typnummer	Menge	Lager	Bestellen
Eaton Electric Gmbh						
	216376	Kontaktelement 1 Schließer	M22-K10	2		
	216872	Wahlschalter schwarz - 3 Stellungen	M22-WRK3+K10+K10	2		
	216518	Wahlschalter schwarz - 2 Stellungen	M22-WRK+K10	1		
		Fingerschutz für NZM 1	NZM1-XIPK	1		
		Abdeckung Schraubanschluß	NZM1-XKSA	1		
		Drehgriff rot - GELB für NZMN 1	NZM1-XTVDVR	1		
		Hauptschalter 125 A 3 polig	PN1-125	1		
Finder Relais						
	7T.81.0.000.2303	Schaltschrankthermostat Kühlen	7T.81.0.000.2303	1		
	7U.00.8.230.0012	Steckdose 230V / 16 A gelb	7U.00.8.230.0012	2		
	38.51.7.024.0050	Koppelrelais 24V DC 1W mit LED	38.51.7.024.0050	12		
	55.34.8.230.0040	Miniaturrelais 4 Wechsler 230 V AC	55.34.8.230.0040 + 94.P4	6		
	55.34.9.024.0090	Miniaturrelais 4 Wechsler 24 V DC	55.34.9.024.0090 + 94.P4	18		
	83.02.0.240.0000	Multifunktions Zeitrelais	83.02.0.240.0000	1		
	85.04.8.240.0000	Zeitrelais 230V AC 4 Wechsler	85.04.8.240.0000 + 94.P4	1		
	IX2400	IXrouter3 Ethernet	IX2400	1		
Lumitas						
		LED ROT 24V DC	17-040.2	1		
		LED grün 24V DC	17-040.5	1		
		LED grün 230V AC	17-510431	3		
MeanWell						
	NDR-240-24	Netzteil 230V AC / 24V DC - 10A	NDR-240-24	1		
Mueller Schaltanlagen GmbH						
		Tasterblech Rox Mc Donalds		1		
Murr Electronik						
		Montageplatte mit 16 Lötpunkten	MP 16	1		

->vorherige Seite 20

Folgeblatt -> 22

Artikelsummenstückliste

Mueller

Lieferant	Bestellnummer	Bezeichnung	Typnummer	Menge	Lager	Bestellen
Phoenix Contact						
	3212329	Durchgangsklemme	PT 2,5 OG	2		
	3209536	PE Zugfederklemme 2,5 qmm	PT 2,5-PE	1		
	3209578	Durchgangsklemme	PT 2,5-QUATTRO	7		
	3209581	Durchgangsklemme	PT 2,5-QUATTRO BU	10		
	3213968	Zugfederklemme 2,5 qmm	PTI 2,5	125		
	3213969	Klemme blau 2,5 qmm	PTI 2,5 BU	1		
	3213962	PE - Zugfederklemme 2,5 qmm	PTI 2,5-PE	13		
	3213969	Zugfederklemme 2,5 qmm blau	PTI 2.5 BU	4		
	3213972	Klemme 6 qmm	PTI 6	3		
	3213966	PE - Klemme 6 qmm	PTI 6-PE	1		
	3214029	Klemme 16 qmm	PTI 16/S	9		
	3214024	PE - Klemme 16 qmm	PTI 16/S-PE	3		
	3213963	N - Trennklemme 2,5 qmm	PTN 2,5	7		
	3213967	N - Trennklemme 6 qmm	PTN 6	1		
	3214025	N-Trennklemme	PTN 16/S	3		
	3209604	Doppelstockklemme 2,5 qmm	PTTBS 2,5	62		
	3009105	Hochstromklemme	UKH 50 BU	1		
	0920083	Sicherungsreihenklemme	USIG + ST-SI	1		
	0443010	PE - Klemme 16 qmm	USLKG 16	1		
	0443049	PE - Klemme 50 qmm	USLKG 50	2		
Rox Klimatechnik						
		Montageplatte / Tür	MONTAGEPLATTE	1		
Siemens						
	5SU1356-6KK10	FI / LS - Schalter 30 mA - B10	5SU1 356-6KK10	1		

->vorherige Seite 21

Folgeblatt -=>SSA/1

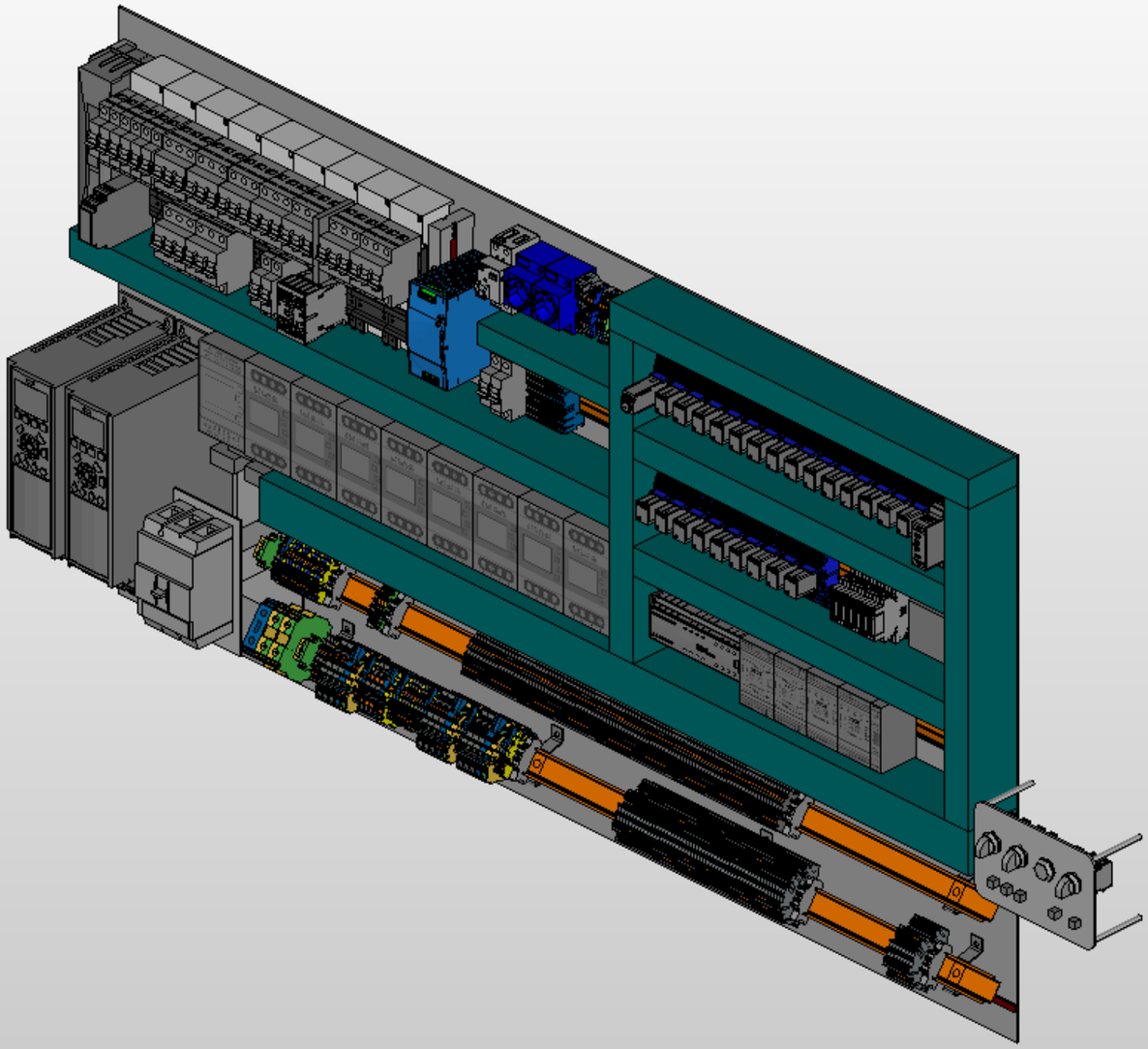

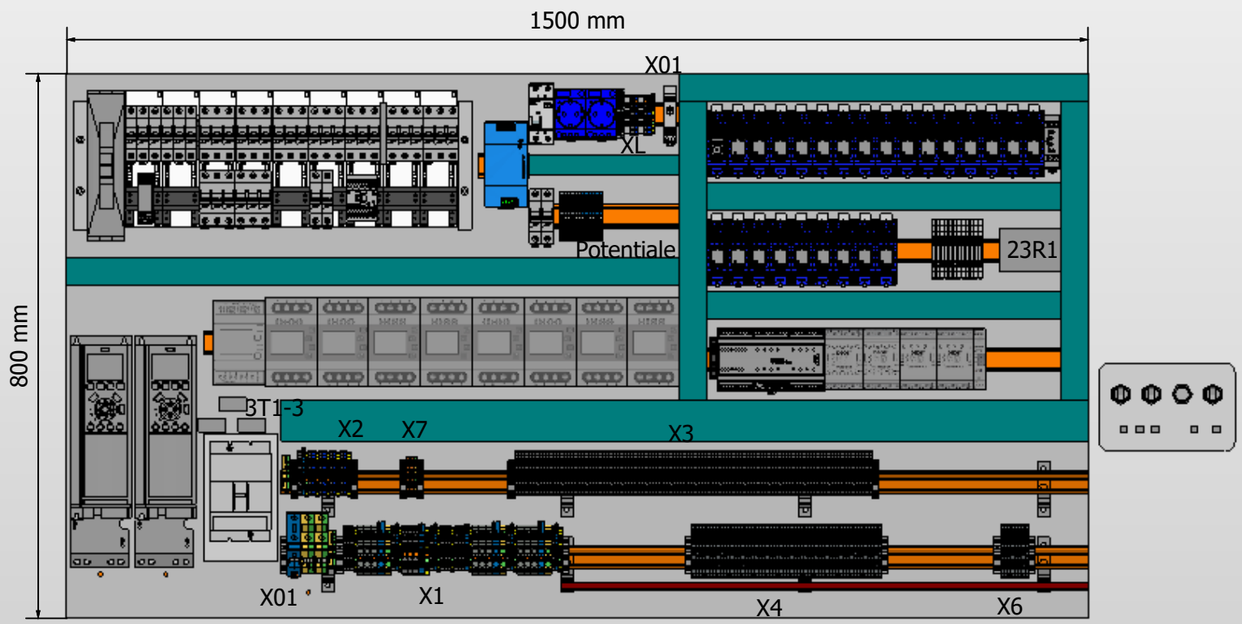

->vorherige Seite =STL/22

Folgeblatt ->

			Datum	14.Nov.2024	Mc Donald`s - Schwäbisch Gmünd	ROX KLIMATECHNIK	Schrankansicht	Fabr.. Nr. 7314	= SSA
				AG	Lüftung Küche und Lobby				+
Änderung	Datum	Name						Auftr. Nr. 24552	Z.Nr.: 9825

Blatt 1

Blatt 1