Langenbacher Str. 25
57586 Weitefeld
Tel.: 49 2743/807-0
Fax.: 49 2743/3028
info@rox-online.de
www.rox-online.de

Aderfarben

Hauptstrom	:	schwarz
230V AC / 230V/0	:	rot / rot - weiss
24V AC / 24V/0	:	grau / grau - weiss
24V + / 24V -	:	dunkelblau / blau - weiss
Fremdspannung	:	orange
DDC	:	braun
Messleitung	:	weiss
Neutralleiter	:	blau
Schutzleiter	:	grün - gelb
Sonstiges	:	violett

Klemmleisten

X01	vor Hauptschalter
X1	Hauptstrom
X2	Steuerung 230 V
X3	Kleinspannung
X4	Analoge Signale
X5	Signalaustausch mit Fremdanlagen
X6	Busleitungen
X7	Fremdspannung
X8	Ex Bereich

Schaltschrank

Schaltschrank	:	im Lüftungsgerät integriert
Gehäuse Farbe	:	
Schutzart	:	IP 54
Kabeleinführung	:	von unten
Türanschlag	:	beidseitig

Betriebswerte

Betriebsspannung	:	400V AC
Steuerung Allgemein	:	230V AC / 24V DC
Optische Anzeige	:	auf Display
Frequenz	:	50 Hz
Regelung	:	DEOS
Einspeisung	:	63 A

EN Vorschriften

HD 60364
EN 61439-1

VDE

VDE 0100
VDE 0660

International IEC

IEC 60364
IEC 61439-1

Projekt	Ruby München			Bauteil	Lüftung
Erstellt am	09.Sep.2024	Geplant :	K. Werner	Höchste Seitenzahl:	120
Letzte Änderung am:	17.Sep.2024	Gezeichnet :	K. Werner	Anzahl der Seiten :	56
Geprüft am:	16.Sep.2024	Name :	Hr. Strunk		

->vorherige Seite
Folgeblatt -> 1.a

Leistungsdaten Antriebe	KW	A	U	U/min
Zuluftventilator	2,8	7,0	400	1900
Abluftventilator	2,8	7,0	400	1900
Wärmepumpe 1	max. 4,4	max. 13,9	400	PUZ-ZM140YDA
Wärmepumpe 2	max. 4,4	max. 13,9	400	PUZ-ZM140YDA
sonstiges	2	4	400	
Gesamt	**~ 17**	**~ 46**		

->vorherige Seite 1

Folgeblatt -> 2

Inhaltsverzeichnis

Mueller

Seite	Seitenbenennung	Seitenzusatzfeld	Datum	Bearbeiter
=RLT/1	Deckblatt		17.Sep.2024	KW
=RLT/1.a	Leistungsdaten		17.Sep.2024	KW
=RLT/2	Inhaltsverzeichnis		17.Sep.2024	KW
=RLT/2.a	Inhaltsverzeichnis		17.Sep.2024	KW
=RLT/2.b	Inhaltsverzeichnis		17.Sep.2024	KW
=RLT/3	Einspeisung und Beleuchtung		10.Sep.2024	KW
=RLT/4	Netzüberwachung und Phasenleuchten		10.Sep.2024	KW
=RLT/5	Steuerspannung 230V AC und 24V DC		09.Sep.2024	KW
=RLT/7	Störung quittieren		10.Sep.2024	KW
=RLT/8	Gerätebeleuchtung		09.Sep.2024	KW
=RLT/9	Brandnotabschaltung Option		17.Sep.2024	KW
=RLT/10	Anlagenkennzeichen Lüftung		09.Sep.2024	KW
=RLT/11	Zuluftventilator		17.Sep.2024	KW
=RLT/13	Abluftventilator		17.Sep.2024	KW
=RLT/16	Klappenantriebe		17.Sep.2024	KW
=RLT/17	Brandschutzklappen		17.Sep.2024	KW
=RLT/21	Wärmepumpe 1 - 2 Außeneinheit		10.Sep.2024	KW
=RLT/23	Wärmepumpe 1 Inneneinheit		17.Sep.2024	KW
=RLT/24	Wärmepumpe 2 Inneneinheit		17.Sep.2024	KW
=RLT/26	Rauchmelder ZUL		17.Sep.2024	KW
=RLT/40	Anlagenkennzeichen DDC		06.Sep.2024	KW
=RLT/41	Übersicht Belegung DDC		09.Sep.2024	KW
=RLT/43	DEOS Steuercontroller Übersicht		09.Sep.2024	KW
=RLT/46	DDC - CPU Controller		17.Sep.2024	KW
=RLT/47	CPU - Digitale Eingänge 8 x DI		17.Sep.2024	KW
=RLT/48	CPU - Digitale Ausgänge 8 x DO		10.Sep.2024	KW

->vorherige Seite 1.a

Folgeblatt -> 2.a

Inhaltsverzeichnis

Mueller

Seite	Seitenbenennung	Seitenzusatzfeld	Datum	Bearbeiter
=RLT/49	CPU - Digitale Ausgänge 8 x DO		10.Sep.2024	KW
=RLT/50	CPU - Analoge Ausgänge 4xAO		10.Sep.2024	KW
=RLT/51	CPU - Analoge Eingänge 8xAI		17.Sep.2024	KW
=RLT/52	DDC - Digitale Eingänge 16 x DI		17.Sep.2024	KW
=RLT/53	DDC - Digitale Eingänge 16 x DI		10.Sep.2024	KW
=RLT/54	DDC - Analoge Ein / Ausgänge 8xAI / 4xAO		17.Sep.2024	KW
=RLT/55	DDC - Analoge Ein / Ausgänge 8xAI / 4xAO		10.Sep.2024	KW
=RLT/70	Klemmleistenübersicht		17.Sep.2024	KW
=RLT/71	Klemmenplan X1		09.Sep.2024	KW
=RLT/72	Klemmenplan X01		10.Sep.2024	KW
=RLT/73	Klemmenplan X2		10.Sep.2024	KW
=RLT/74	Klemmenplan X3		10.Sep.2024	KW
=RLT/75	Klemmenplan X3		10.Sep.2024	KW
=RLT/76	Klemmenplan X3		10.Sep.2024	KW
=RLT/77	Klemmenplan X3		17.Sep.2024	KW
=RLT/78	Klemmenplan X4		10.Sep.2024	KW
=RLT/79	Klemmenplan X4		17.Sep.2024	KW
=RLT/80	Klemmenplan X4		10.Sep.2024	KW
=RLT/81	Klemmenplan X4		10.Sep.2024	KW
=RLT/82	Klemmenplan X6		10.Sep.2024	KW
=RLT/83	Klemmenplan XR		10.Sep.2024	KW
=RLT/90	Kabelübersicht		10.Sep.2024	KW
=RLT/91	Kabelübersicht		17.Sep.2024	KW
=RLT/100	Stückliste		10.Sep.2024	KW
=RLT/101	Stückliste		10.Sep.2024	KW
=RLT/102	Stückliste		10.Sep.2024	KW

->vorherige Seite 2

Folgeblatt -> 2.b

Inhaltsverzeichnis

Mueller

Seite	Seitenbenennung	Seitenzusatzfeld	Datum	Bearbeiter
=RLT/103	Stückliste		17.Sep.2024	KW
=RLT/110	Artikelsummenstückliste		10.Sep.2024	KW
=RLT/111	Artikelsummenstückliste		10.Sep.2024	KW
=RLT/120	Schrankansicht		17.Sep.2024	KW

->vorherige Seite 2.a

Folgeblatt -> 3

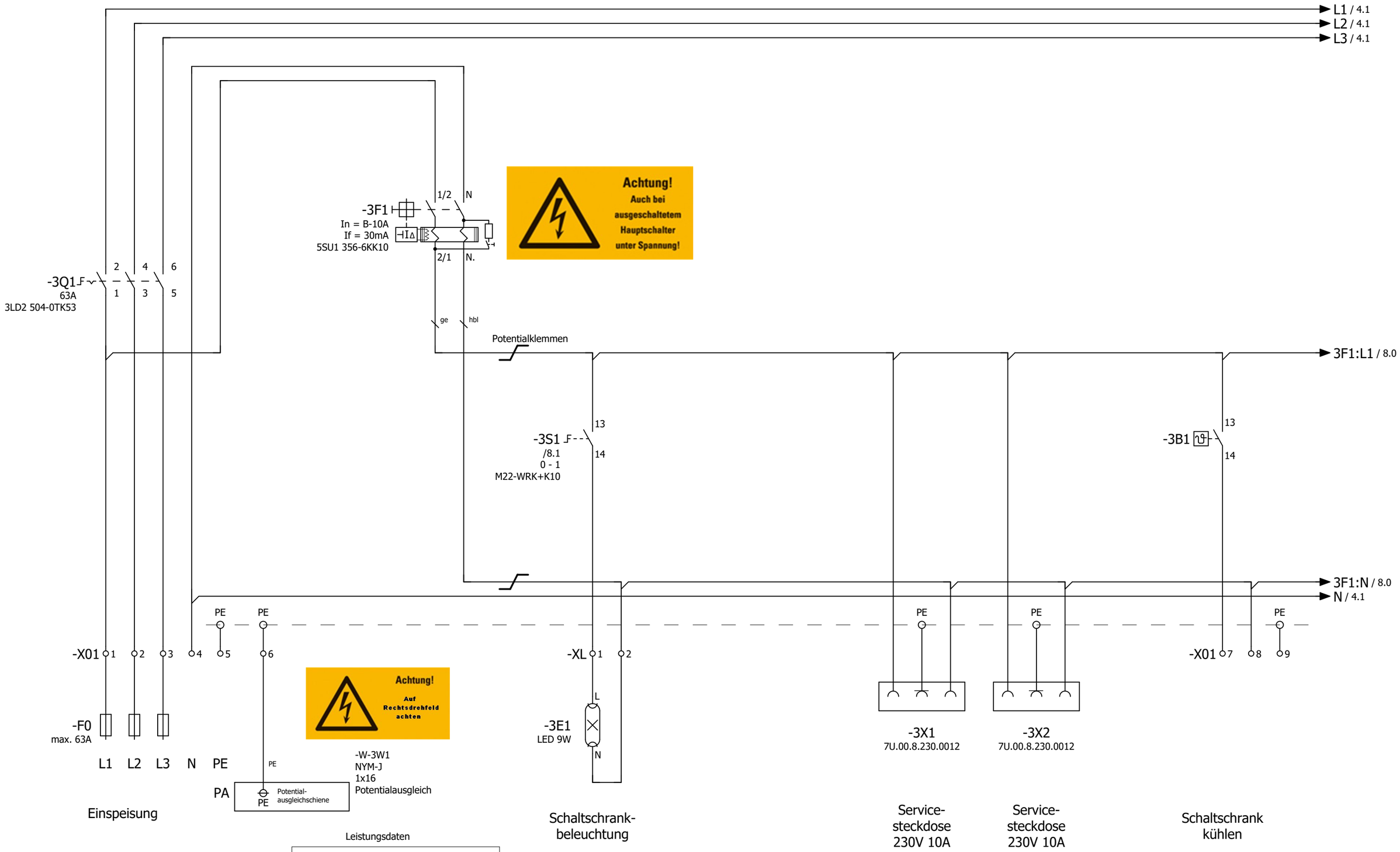

Leistungsdaten

P=	ca. 17	KW
I=	ca. 46	A
U=	400	V
F=	50	Hz

Zuleitung von : _____

Vorsicherung BMK : _____

Vorsicherung A : _____

->vorherige Seite 2.b

Folgeblatt -> 4

			Datum	10.Sep.2024	Ruby München Lüftung	ROX KLIMATECHNIK	Einspeisung und Beleuchtung	Fabr.. Nr. 7278	= RLT +	Blatt 3
				KW				Auftr. Nr. 24517	Z.Nr.: 9815	Blatt 120
Änderung	Datum	Name								

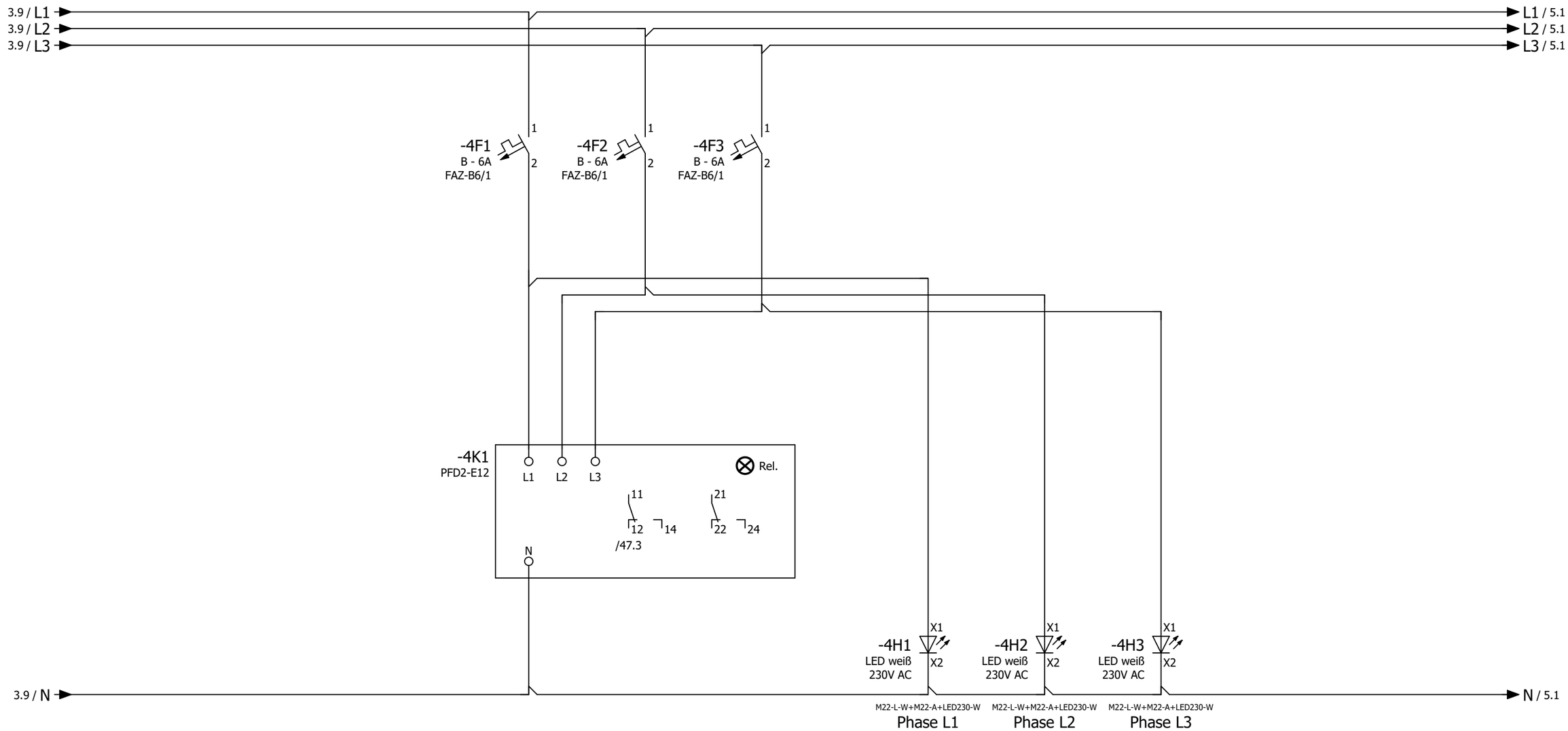

->vorherige Seite 3

Folgeblatt -> 5

			Datum	10.Sep.2024	Ruby München Lüftung	ROX KLIMATECHNIK	Netzüberwachung und Phasenleuchten	Fabr.. Nr. 7278	= RLT +	Blatt 4
				KW				Auftr. Nr. 24517	Z.Nr.: 9815	Blatt 120
Änderung	Datum	Name								

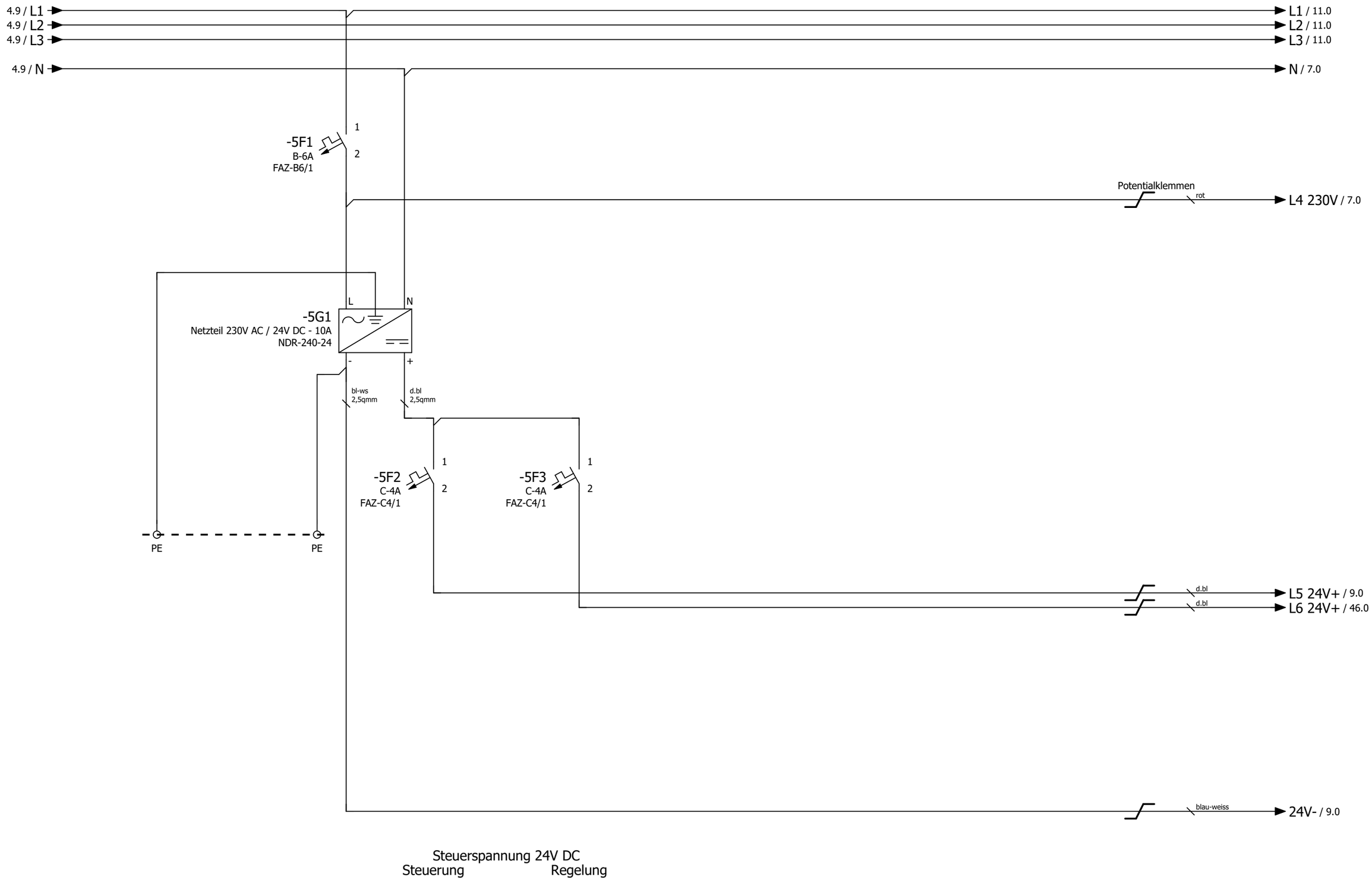

->vorherige Seite 4

Folgeblatt -> 7

			Datum	09.Sep.2024	Ruby München Lüftung	ROX KLIMATECHNIK	Steuerspannung 230V AC und 24V DC	Fabr.. Nr. 7278	= RLT +	Blatt 5
				KW				Auftr. Nr. 24517	Z.Nr.: 9815	Blatt 120
Änderung	Datum	Name								

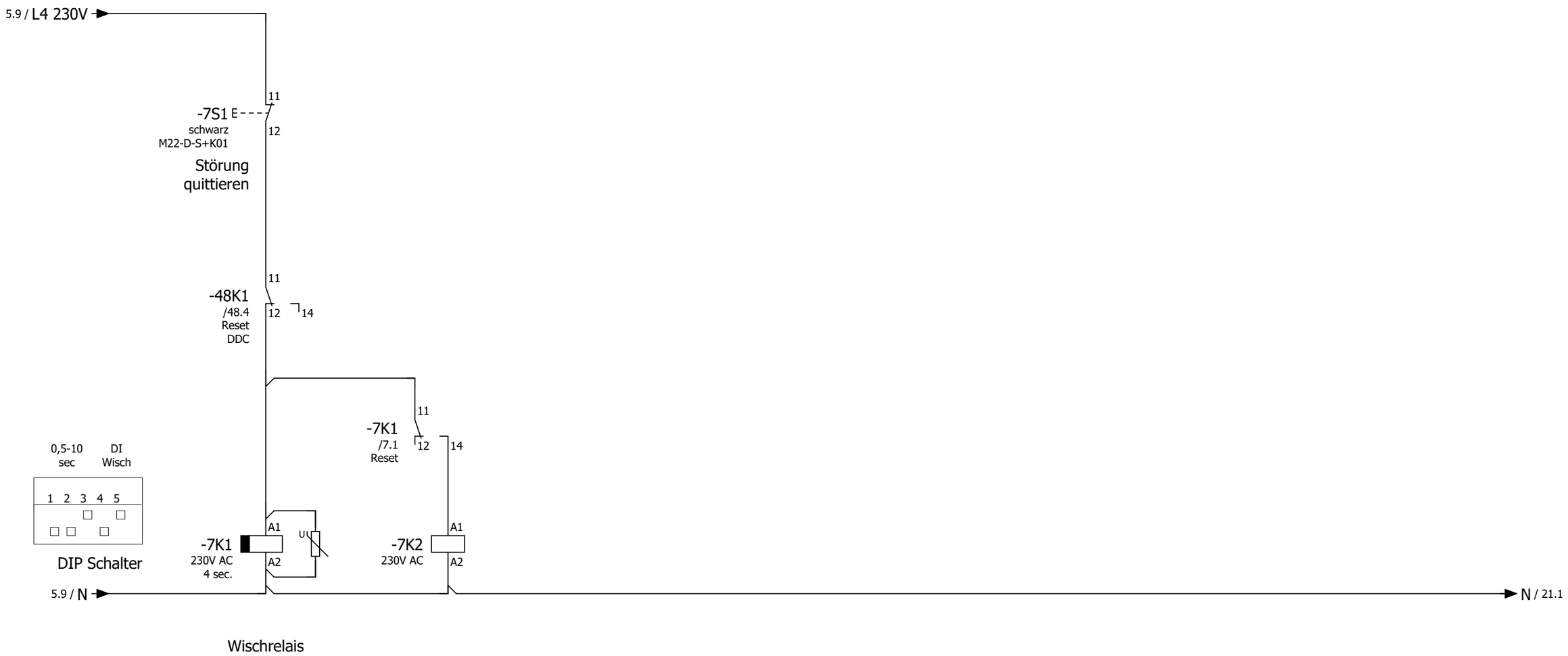

85.04.8.240.0000 + 94.P4

14
12 — 11 /7.2
24
22 — 21 /9.5
34
32 — 31 /11.4
44
42 — 41 /13.4

55.34.8.230.0040 + 94.P4

14
12 — 11 /26.5
24
22 — 21
34
32 — 31
44
42 — 41 /47.2

->vorherige Seite 5

Folgeblatt -> 8

			Datum	10.Sep.2024	Ruby München	ROX KLIMATECHNIK	Störung quittieren	Fabr.. Nr. 7278	= RLT
				KW	Lüftung				+
Änderung	Datum	Name						Auftr. Nr. 24517	Z.Nr.: 9815

Blatt 7

Blatt 120

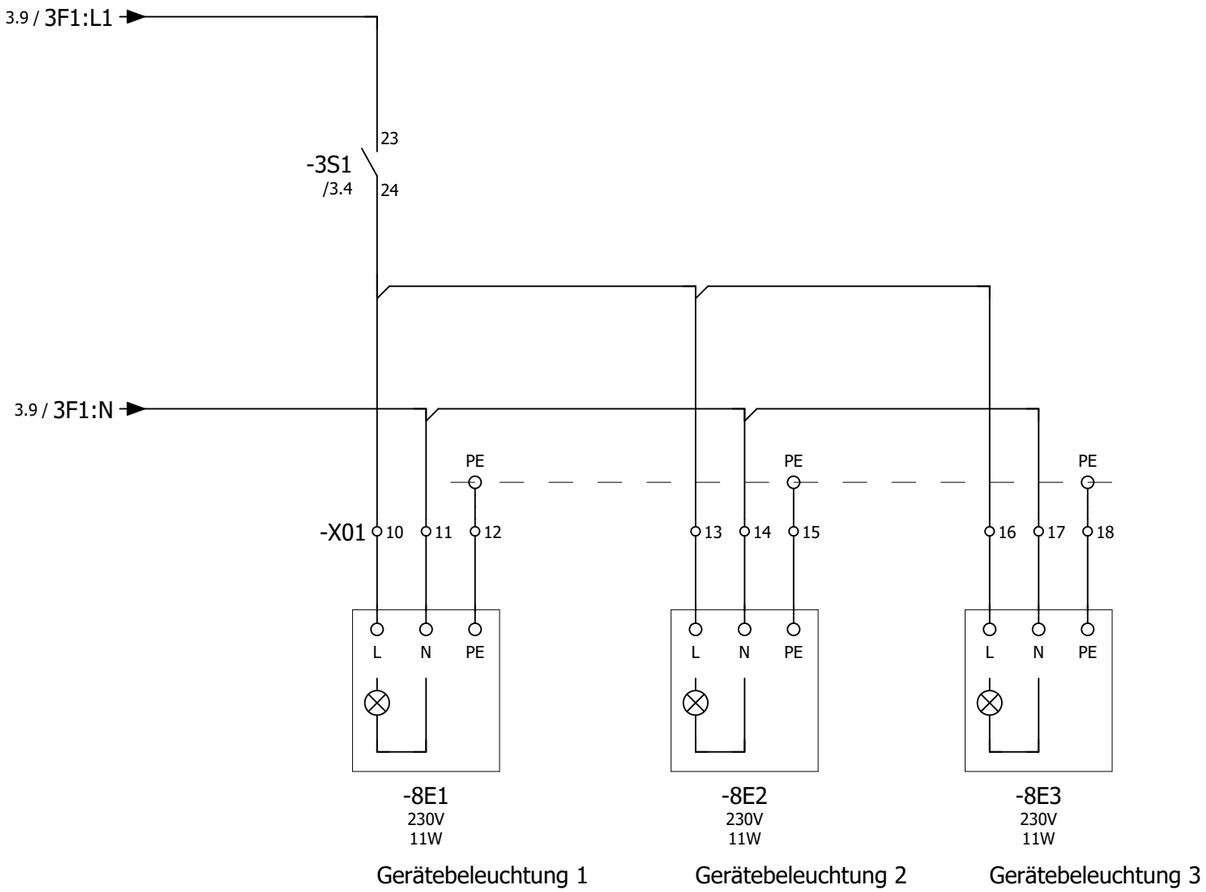

->vorherige Seite 7

Folgeblatt -> 9

			Datum	09.Sep.2024	Ruby München Lüftung	ROX KLIMATECHNIK	Gerätebeleuchtung	Fabr.. Nr. 7278	= RLT +	Blatt 8
				KW				Auftr. Nr. 24517	Z.Nr.: 9815	Blatt 120
Änderung	Datum	Name								

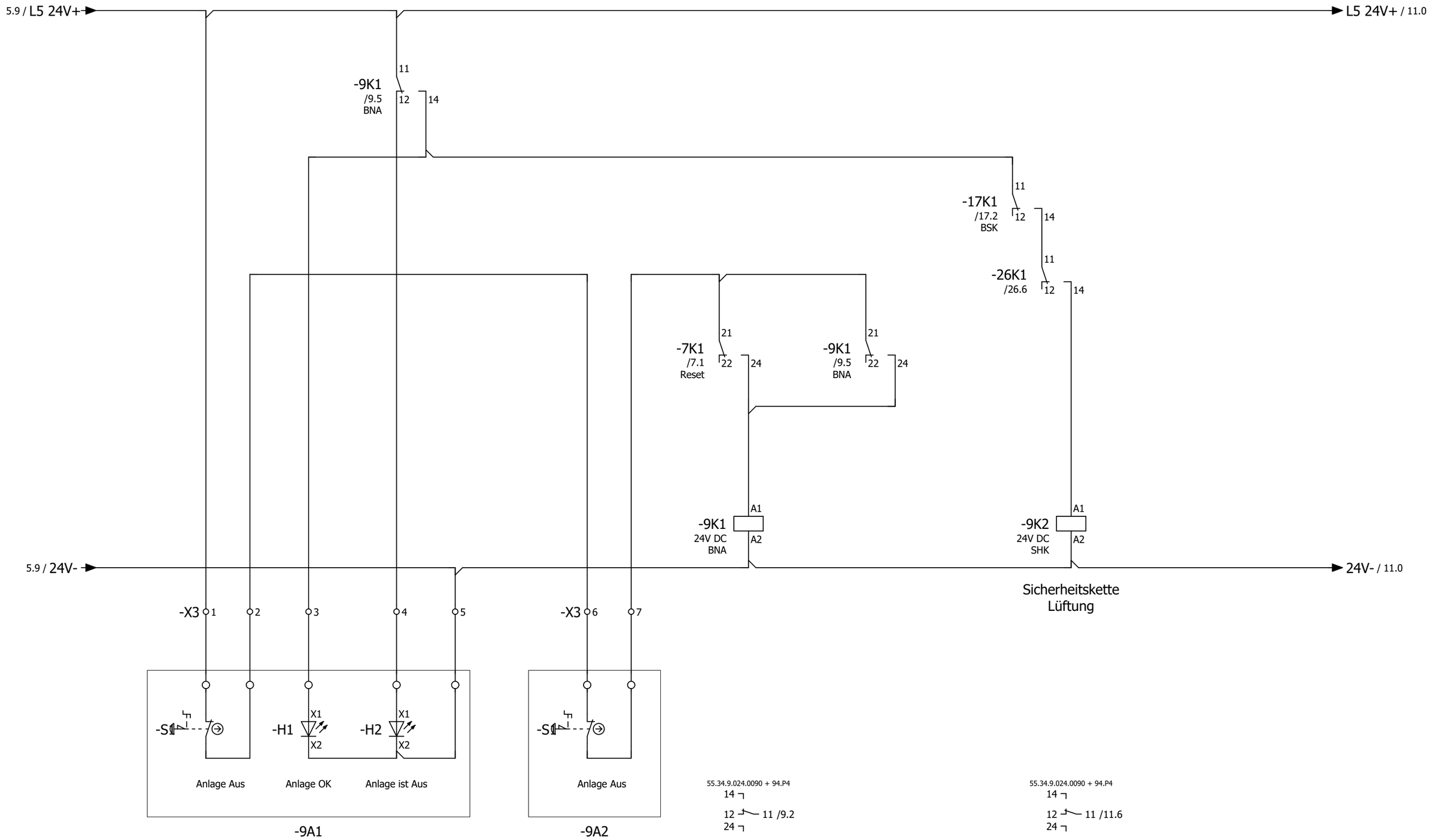

->vorherige Seite 8

Folgeblatt -> 10

			Datum	17.Sep.2024	Ruby München Lüftung	ROX KLIMATECHNIK	Brandnotabschaltung Option	Fabr.. Nr. 7278	= RLT +
				KW					Blatt 9
Änderung	Datum	Name						Auftr. Nr. 24517	Z.Nr.: 9815
									Blatt 120

Anlage
Lüftung

->vorherige Seite 9

Folgeblatt -> 11

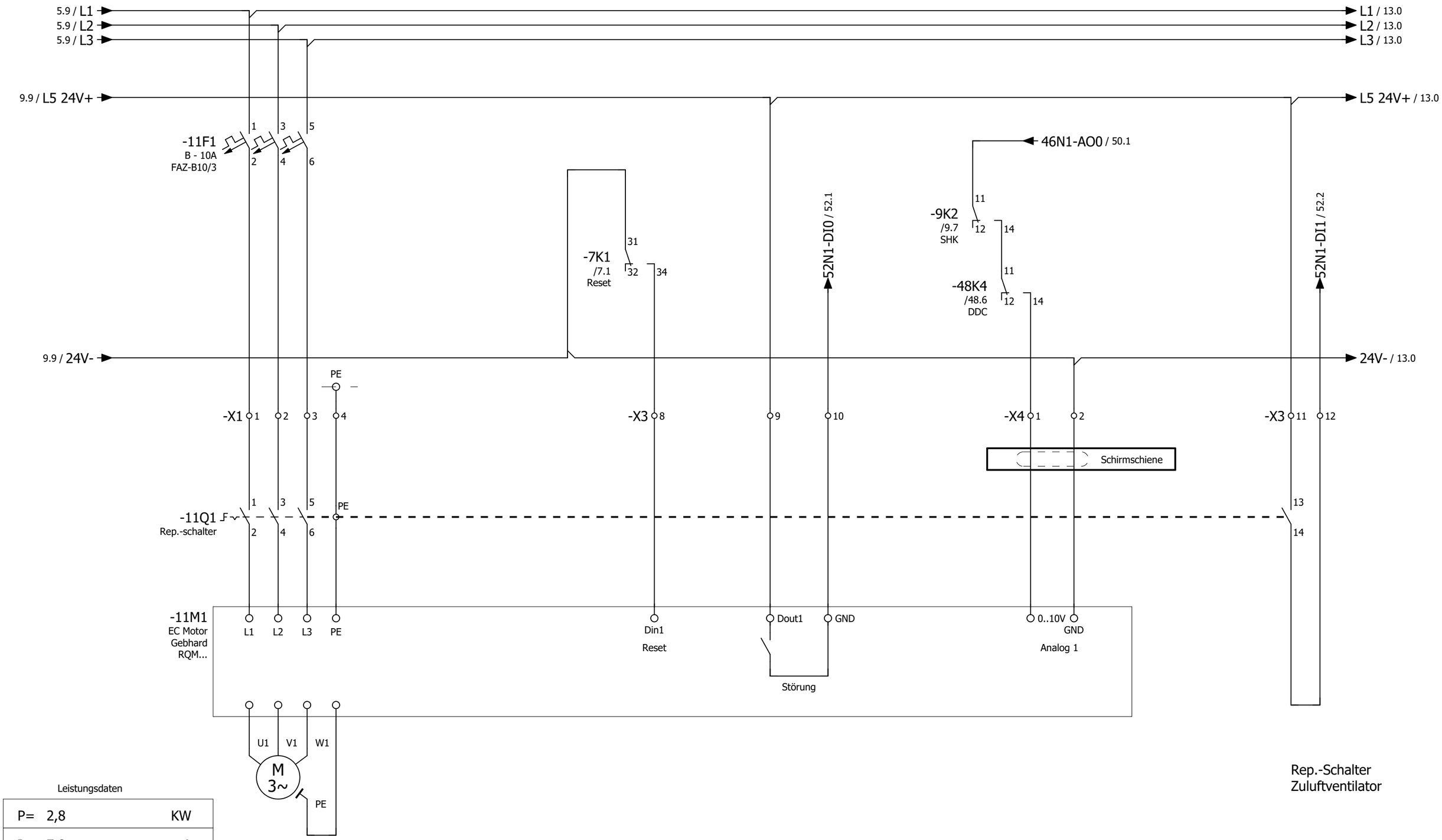

Leistungsdaten

P=	2,8	KW
I=	7,0	A
U=	400	V
N=	1900	U/min

->vorherige Seite 10

Folgeblatt -> 13

			Datum	17.Sep.2024	Ruby München Lüftung	ROX KLIMATECHNIK	Zuluftventilator	Fabr.. Nr. 7278	= RLT +	Blatt 11
				KW				Auftr. Nr. 24517	Z.Nr.: 9815	Blatt 120
Änderung	Datum	Name								

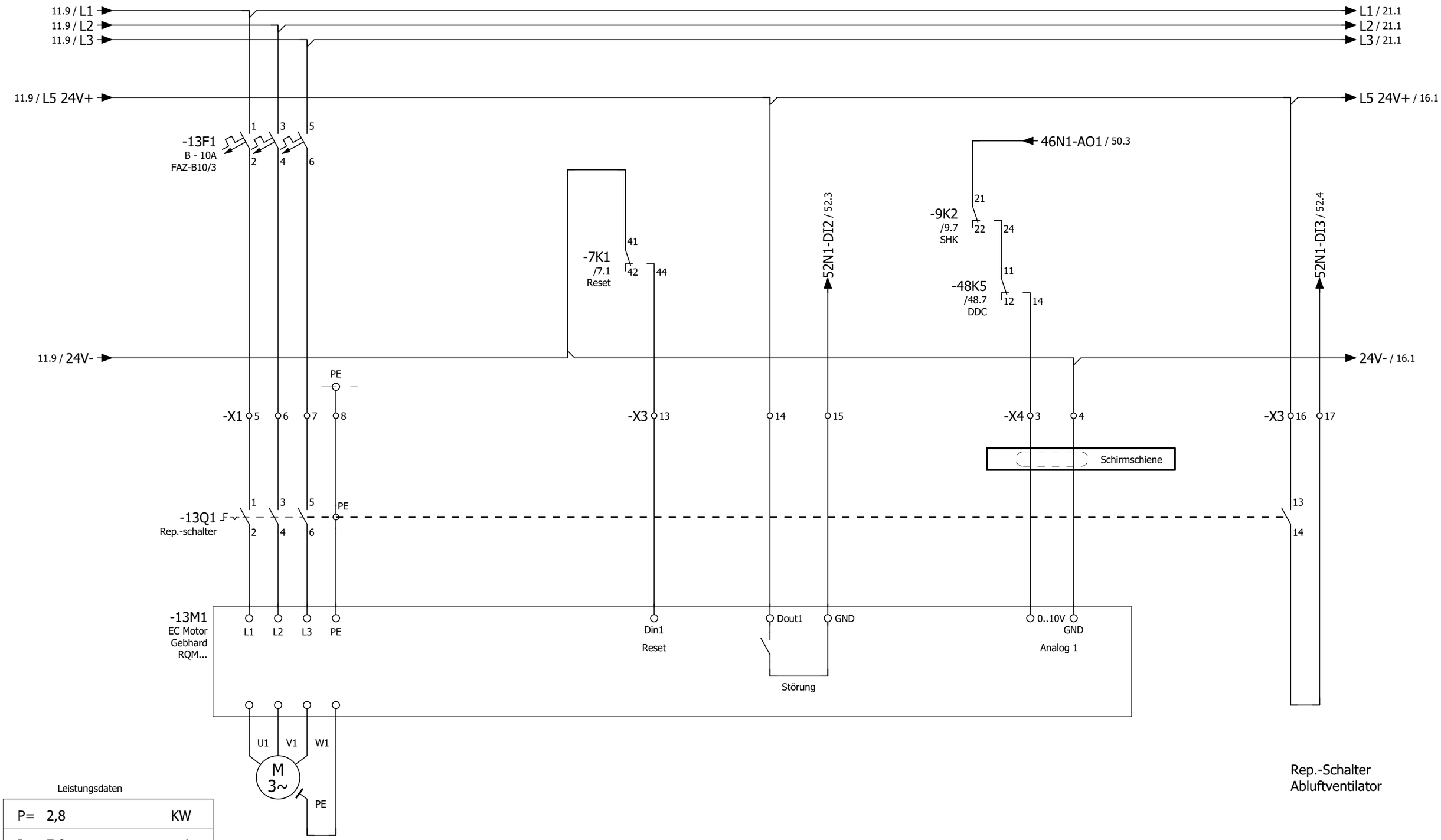

Leistungsdaten

P=	2,8	KW
I=	7,0	A
U=	400	V
N=	1900	U/min

->vorherige Seite 11

Folgeblatt -> 16

			Datum	17.Sep.2024	Ruby München Lüftung	ROX KLIMATECHNIK	Abluftventilator	Fabr.. Nr. 7278	= RLT +
				KW				Auftr. Nr. 24517	Z.Nr.: 9815
Änderung	Datum	Name							Blatt 13 Blatt 120

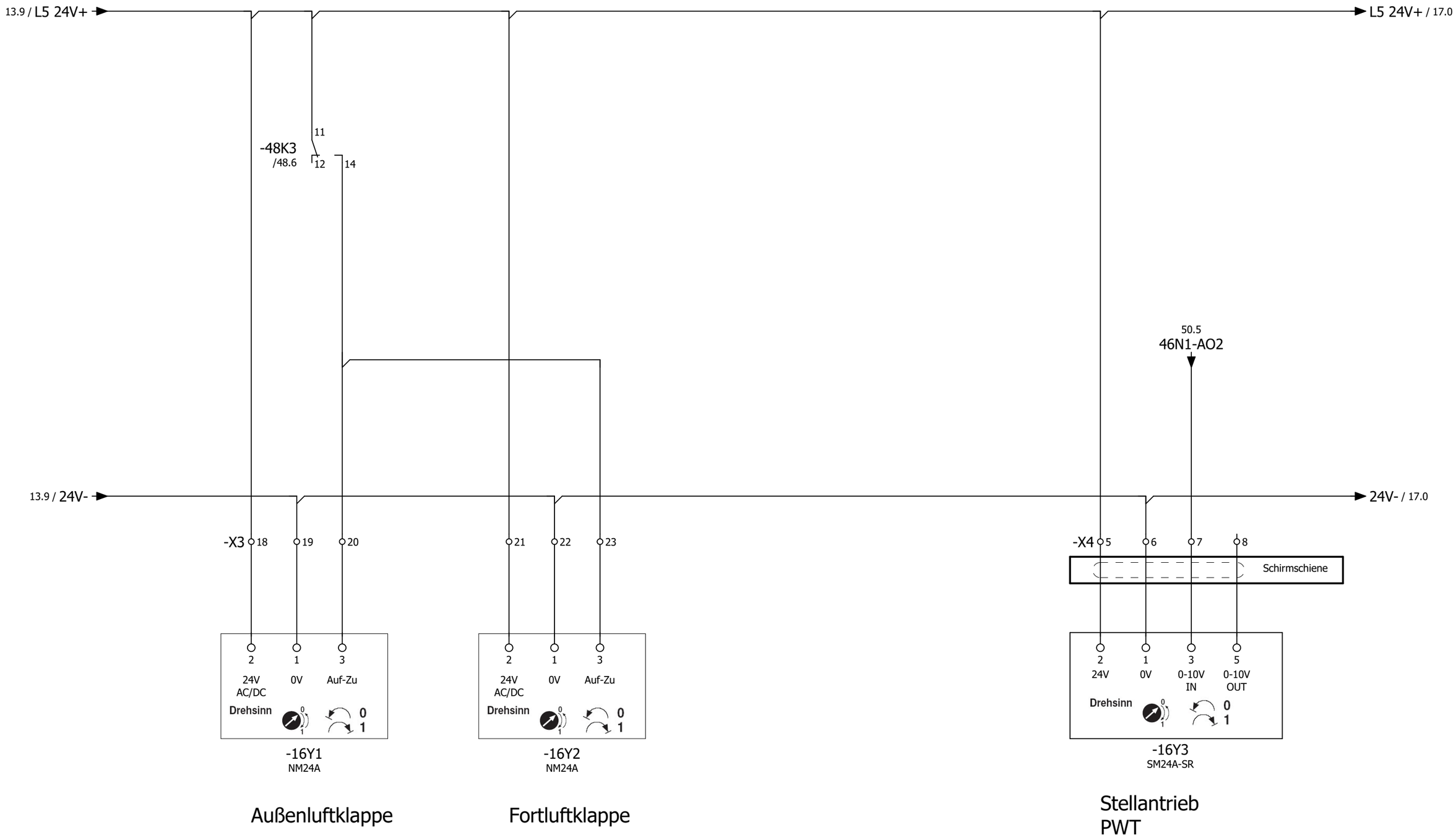

Außenluftklappe

Fortluftklappe

Stellantrieb
PWT

->vorherige Seite 13

Folgeblatt -> 17

			Datum	17.Sep.2024	Ruby München Lüftung	ROX KLIMATECHNIK	Klappenantriebe	Fabr.. Nr. 7278	= RLT +
				KW					
Änderung	Datum	Name						Auftr. Nr. 24517	Z.Nr.: 9815

Blatt 16

Blatt 120

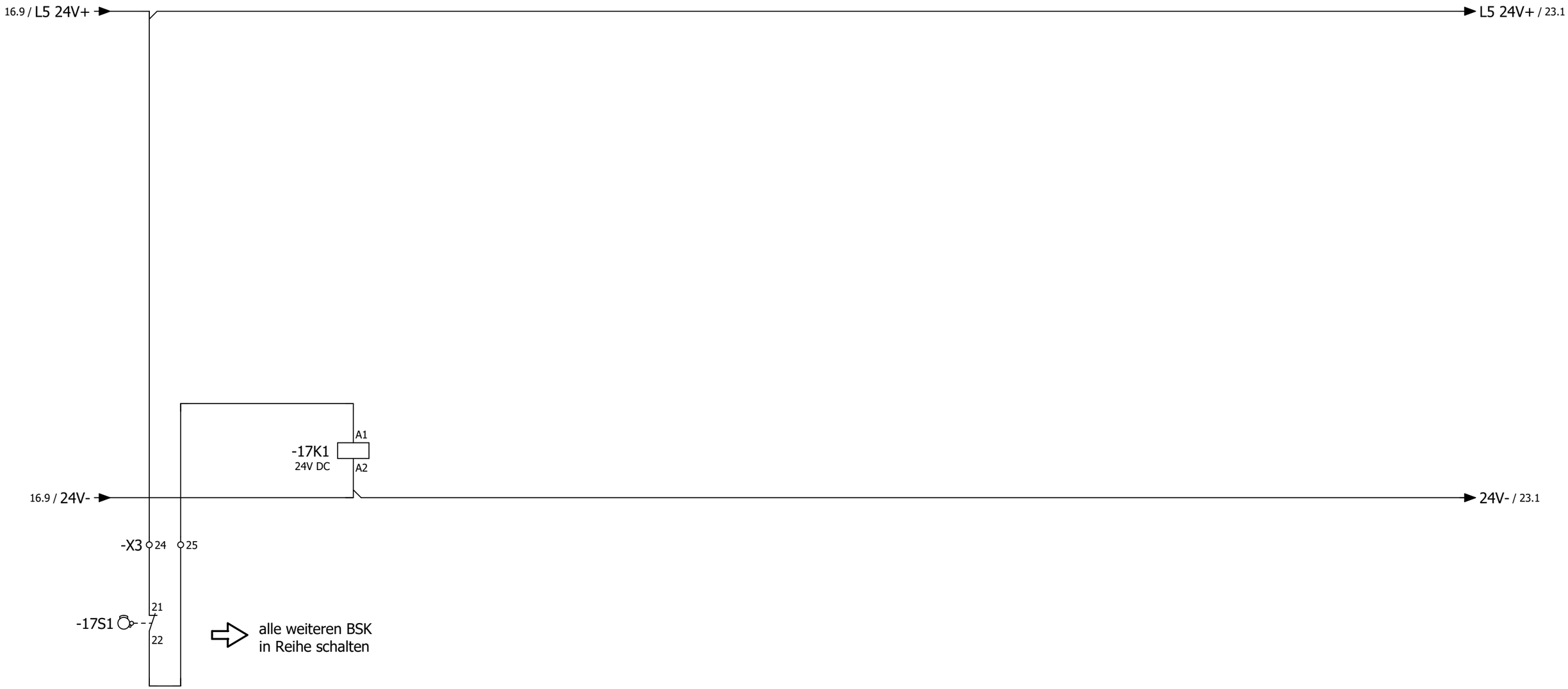

Endlagenschalter
BSK

55.34.9.024.0090 + 94.P4

14
12 — 11 /9.6
24
22 — 21
34
32 — 31
44
42 — 41 /47.5

->vorherige Seite 16

Folgeblatt -> 21

			Datum	17.Sep.2024	Ruby München	ROX KLIMATECHNIK	Brandschutzklappen	Fabr.. Nr. 7278	= RLT
				KW	Lüftung				+
Änderung	Datum	Name						Auftr. Nr. 24517	Z.Nr.: 9815

Blatt 17
Blatt 120

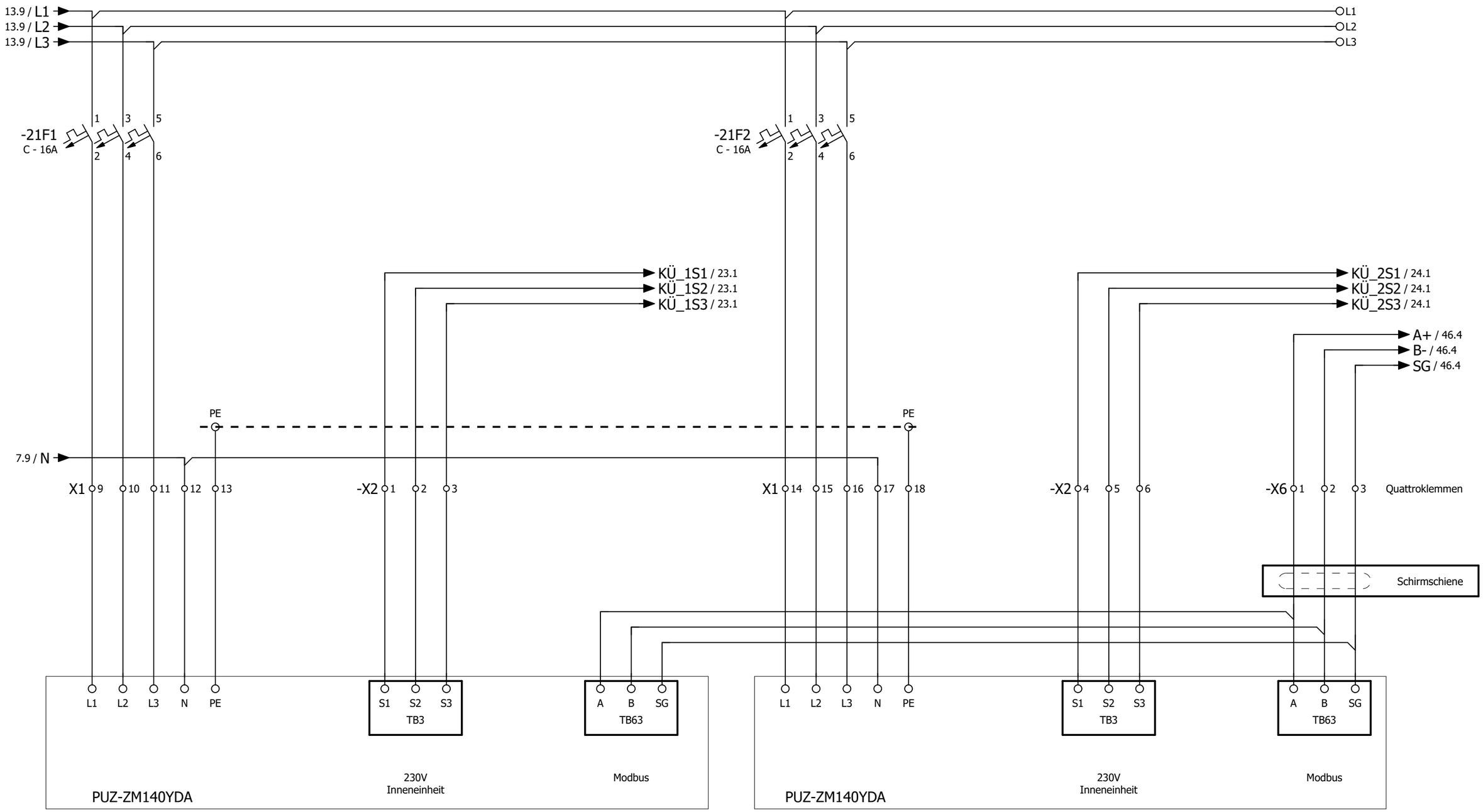

Leistungsdaten

Wärmepumpe I
Außeneinheit

P_{El}	:	max. 4,4	KW
I_n	:	max. 13,9	A
U	:	400	V
$I_{Betr.}$	:		A

Leistungsdaten

Wärmepumpe II
Außeneinheit

P_{El}	:	max. 4,4	KW
I_n	:	max. 13,9	A
U	:	400	V
$I_{Betr.}$	:		A

->vorherige Seite 17

Folgeblatt -> 23

			Datum	10.Sep.2024	Ruby München	ROX KLIMATECHNIK	Wärmepumpe 1 - 2	Fabr.. Nr. 7278	= RLT
				KW	Lüftung		Außeneinheit		+
Änderung	Datum	Name						Auftr. Nr. 24517	Z.Nr.: 9815

Blatt 21
Blatt 120

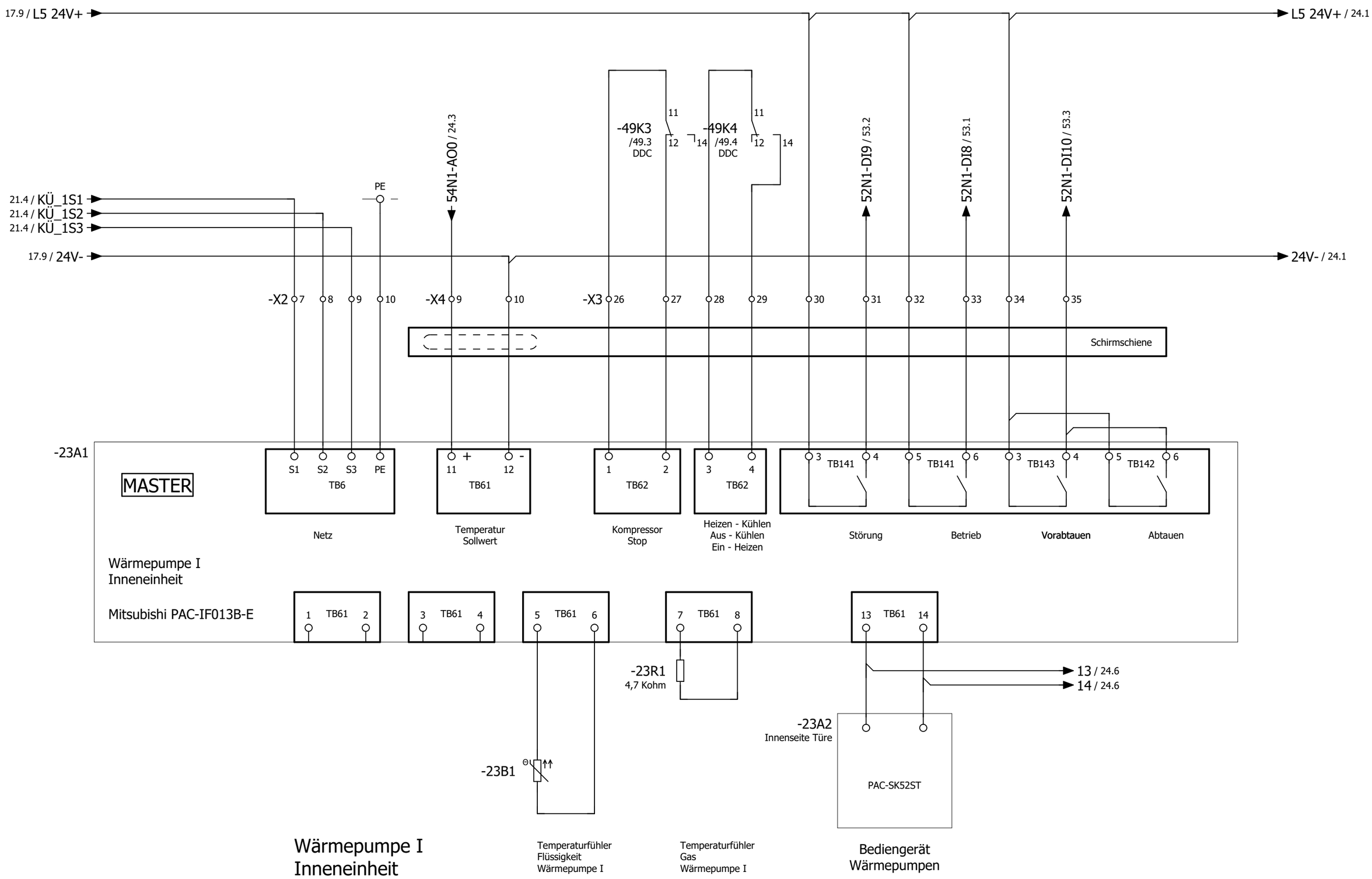

->vorherige Seite 21

Folgeblatt -> 24

			Datum	17.Sep.2024	Ruby München	ROX KLIMATECHNIK	Wärmepumpe 1	Fabr.. Nr. 7278	= RLT
				KW	Lüftung		Inneneinheit		+
Änderung	Datum	Name						Auftr. Nr. 24517	Z.Nr.: 9815

Blatt 23

Blatt 120

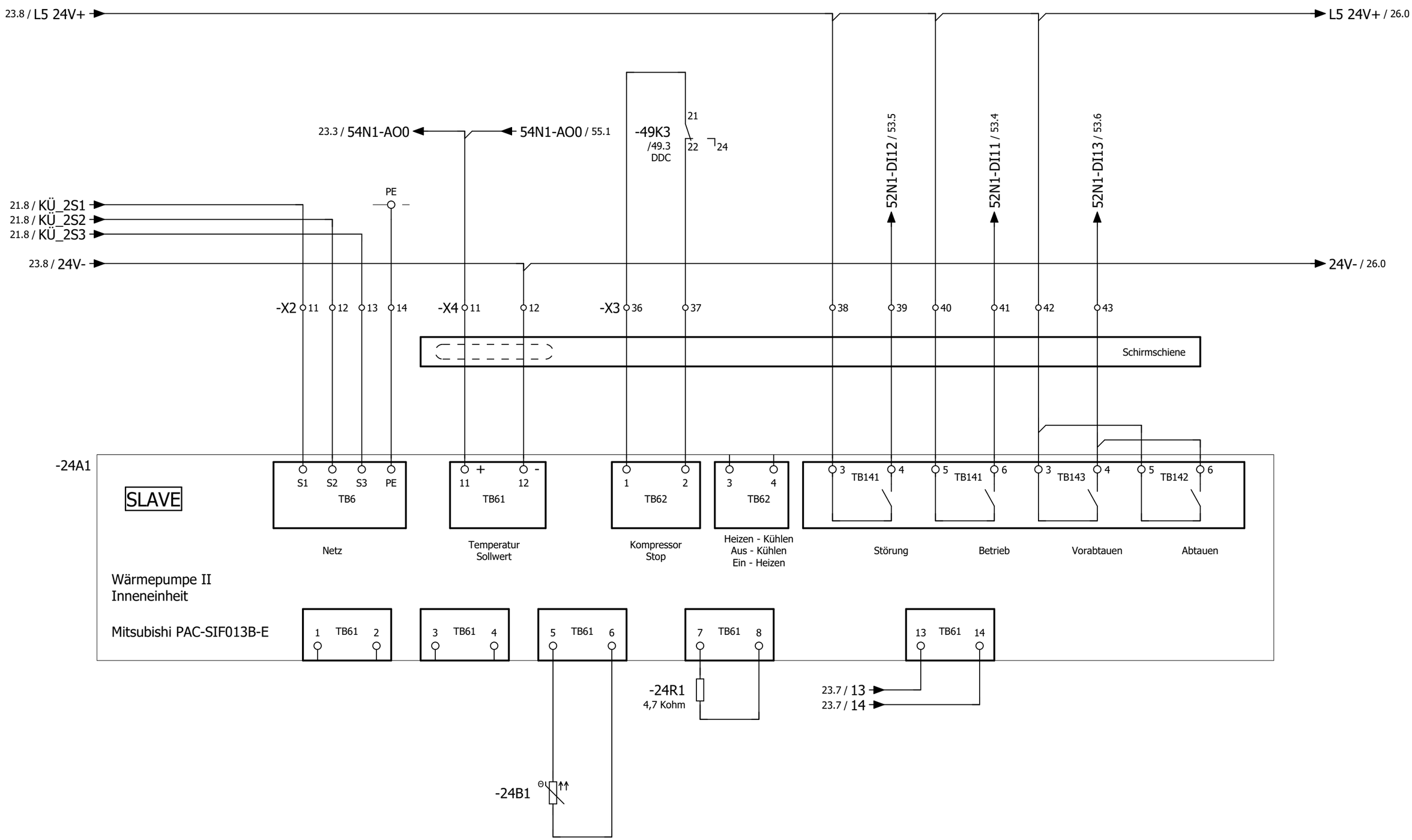

->vorherige Seite 23

Folgeblatt -> 26

			Datum	17.Sep.2024	Ruby München	ROX KLIMATECHNIK	Wärmepumpe 2	Fabr.. Nr. 7278	= RLT
				KW	Lüftung		Inneneinheit		+
Änderung	Datum	Name						Auftr. Nr. 24517	Z.Nr.: 9815

Blatt 24

Blatt 120

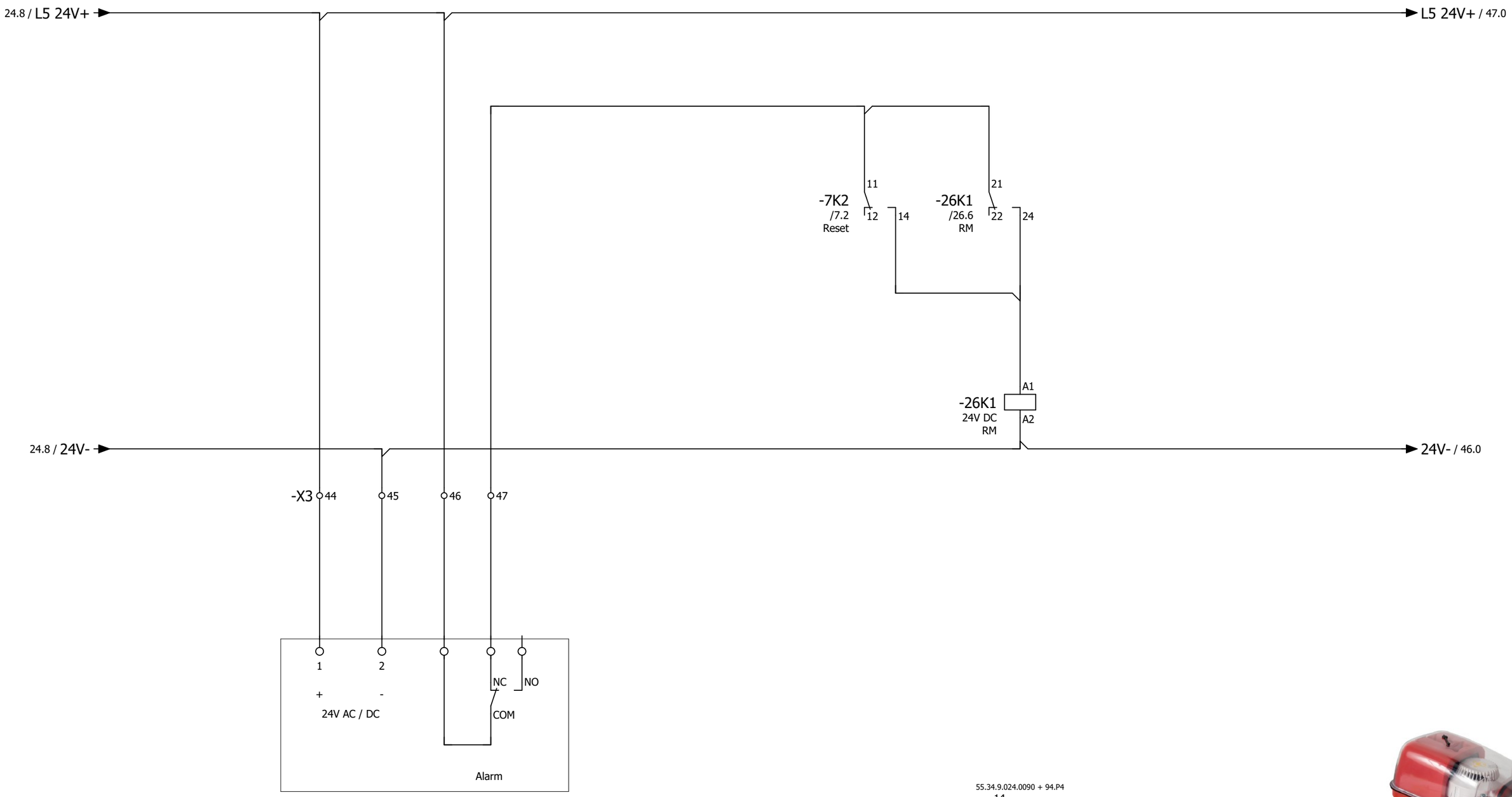

Rauchmelder ZUL

55.34.9.024.0090 + 94.P4

14
12 — 11 /9.7
24
22 — 21 /26.6
34
32 — 31
44
42 — 41 /47.6

->vorherige Seite 24

Folgeblatt -> 40

			Datum	17.Sep.2024	Ruby München Lüftung	ROX KLIMATECHNIK	Rauchmelder ZUL	Fabr.. Nr. 7278	= RLT +
				KW					Blatt 26
Änderung	Datum	Name						Auftr. Nr. 24517	Z.Nr.: 9815
									Blatt 120

Anlage DDC

->vorherige Seite 26

Folgeblatt -> 41

-46N1
/46.0

High Power Controller
DEOS - 500/5 open

8 digitale Eingänge 24V DC

DI0	/47.1	Externe Einschaltung Option
DI1	/47.2	Störung quittieren
DI2	/47.3	Phasenüberwachung
DI3	/47.4	Störung BMZ Kontakt
DI4	/47.5	Störung Endschalter BSK
DI5	/47.6	Störung Rauchmelder ZUL
DI6	/47.7	Reserve
DI7	/47.8	Reserve

12 digitale Ausgänge 24V DC

DO0	/48.1	Meldung Anlage Betrieb
DO1	/48.2	Meldung Anlage Störung
DO2	/48.3	Meldung Anlage Wartung
DO3	/48.4	Störung quittieren
DO4	/48.5	Reserve
DO5	/48.6	Klappenantriebe
DO6	/48.6	Zuluftventilator
DO7	/48.7	Abluftventilator
DO8	/49.1	Reserve
DO9	/49.2	Reserve
DO10	/49.3	Wärmepumpen Freigabe
DO11	/49.4	Wärmepumpen heizen/kühlen

8 analoge Eingänge

AI0	/51.1	Differenzdrucksensor Zuluft
AI1	/51.2	Differenzdrucksensor Abluft
AI2	/51.3	Differenzdrucksensor Vereisungsschutz PWT
AI3	/51.4	Außentemperaturfühler
AI4	/51.5	Zulufttemperaturfühler hinter PWT
AI5	/51.6	Zulufttemperaturfühler Gesamt
AI6	/51.7	Abluftemperaturfühler
AI7	/51.8	Fortlufttemperaturfühler

4 analoge Ausgänge 0...10V

AO0	/50.1	Zuluftventilator
AO1	/50.3	Abluftventilator
AO2	/50.5	Stellantrieb PWT
AO3	/50.7	

-52N1
/52.0

Digital Eingangsmodul 16 x DI
DS-C-DI 16

DI0	/52.1	X3:10	Störung Zuluftventilator
DI1	/52.2	X3:12	Störung Rep.-Schalter Zuluftventilator
DI2	/52.3	X3:15	Störung Abluftventilator
DI3	/52.4	X3:17	Störung Rep.-Schalter Abluftventilator
DI4	/52.5	X3:59	Störung Gaswarner
DI5	/52.6		Reserve
DI6	/52.7		Reserve
DI7	/52.8		Reserve
DI8	/53.1	X3:33	Betrieb Wärmepumpe 1
DI9	/53.2	X3:31	Störung Wärmepumpe 1
DI10	/53.3	X3:35	(Vor) Abtauen Wärmepumpe 1
DI11	/53.4	X3:41	Betrieb Wärmepumpe 2
DI12	/53.5	X3:39	Störung Wärmepumpe 2
DI13	/53.6	X3:43	(Vor) Abtauen Wärmepumpe 2
DI14	/53.7		Reserve
DI15	/53.8		Reserve

-54N1
/54.0

Analog Ein / Ausgangsmodul 8 x AI / 4 x AO
DS-C-AI8AO4

8 analoge Eingänge

aktiv	AI0	/54.1	Differenzdrucksensor Außenluftfilter
aktiv	AI1	/54.2	Differenzdrucksensor Abluftfilter
aktiv/passiv	AI2	/54.3	Reserve
aktiv/passiv	AI3	/54.4	Reserve
aktiv/passiv	AI4	/54.5	Reserve
aktiv/passiv	AI5	/54.6	Reserve
aktiv/passiv	AI6	/54.7	Reserve
aktiv/passiv	AI7	/54.8	Reserve

4 analoge Ausgänge 0...10V

AO0	/55.1	Sollwert Wärmepumpen
AO1	/55.3	Reserve
AO2	/55.5	Reserve
AO3	/55.7	Reserve

->vorherige Seite 40
Folgeblatt -> 43

-46N1
/46.0

-52N1
/52.0

-54N1
/54.0

-46N2
/46.7

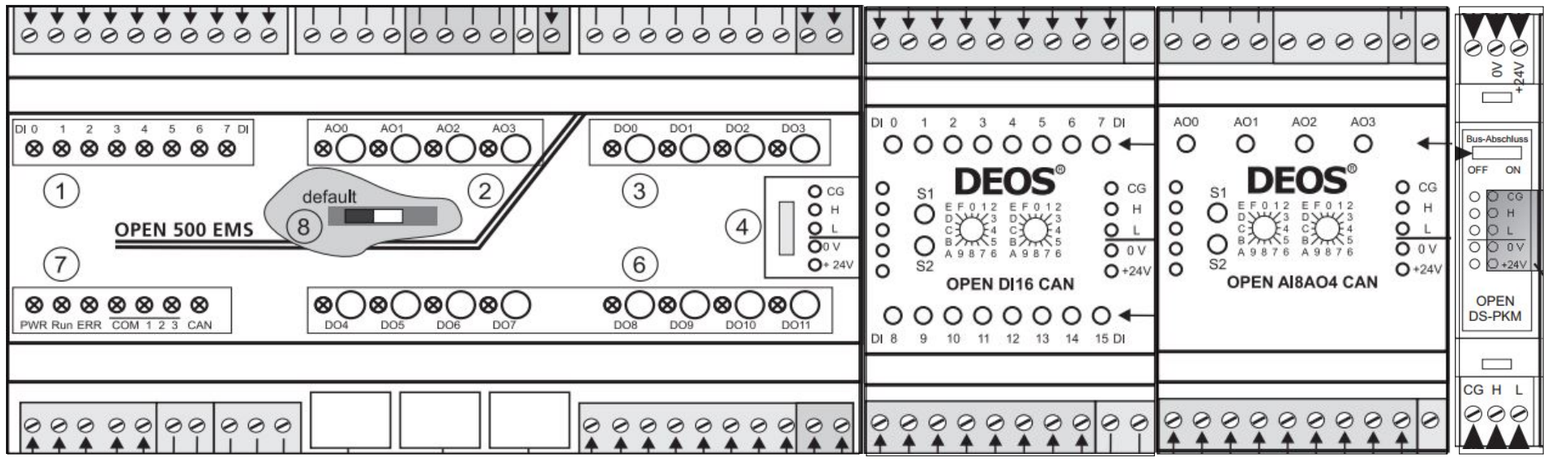

High Power Controller
DEOS - 500/5 open

Digital Eingangsmodul 16 x DI
DS-C-DI 16

Analog Ein / Ausgangsmodul 8 x AI / 4 x AO
DS-C-AI8AO4

Schalter on

->vorherige Seite 41

Folgeblatt -> 46

			Datum	09.Sep.2024	Ruby München	ROX KLIMATECHNIK	DEOS Steuercontroller	Fabr.. Nr. 7278	= RLT
				KW	Lüftung		Übersicht		+
Änderung	Datum	Name						Auftr. Nr. 24517	Z.Nr.: 9815

Blatt 43
Blatt 120

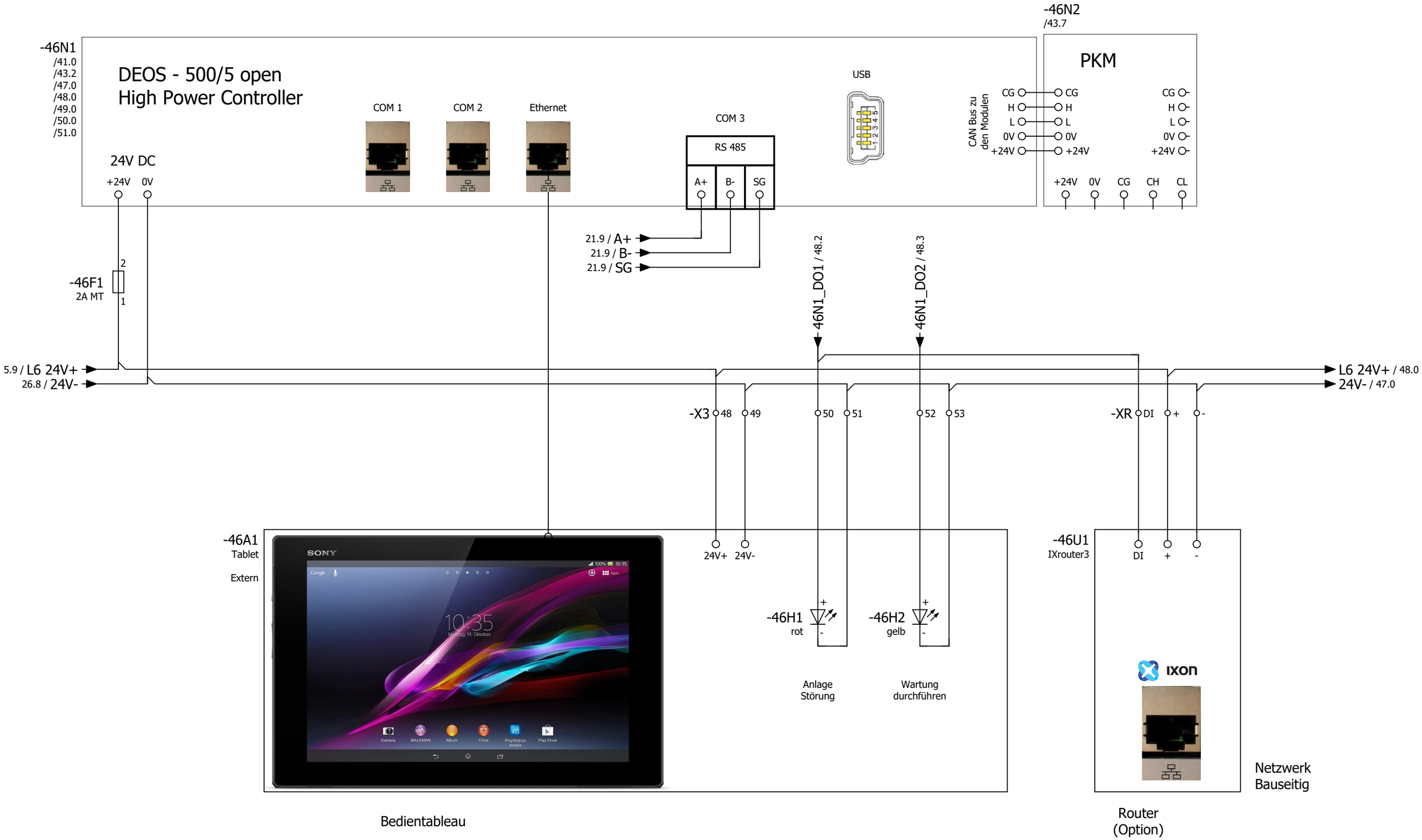

->vorherige Seite 43

Folgeblatt -> 47

			Datum	17.Sep.2024	Ruby München Lüftung	ROX KLIMATECHNIK	DDC - CPU Controller	Fabr.. Nr. 7278	= RLT +	Blatt 46
				KW				Auftr. Nr. 24517	Z.Nr.: 9815	Blatt 120
Änderung	Datum	Name								

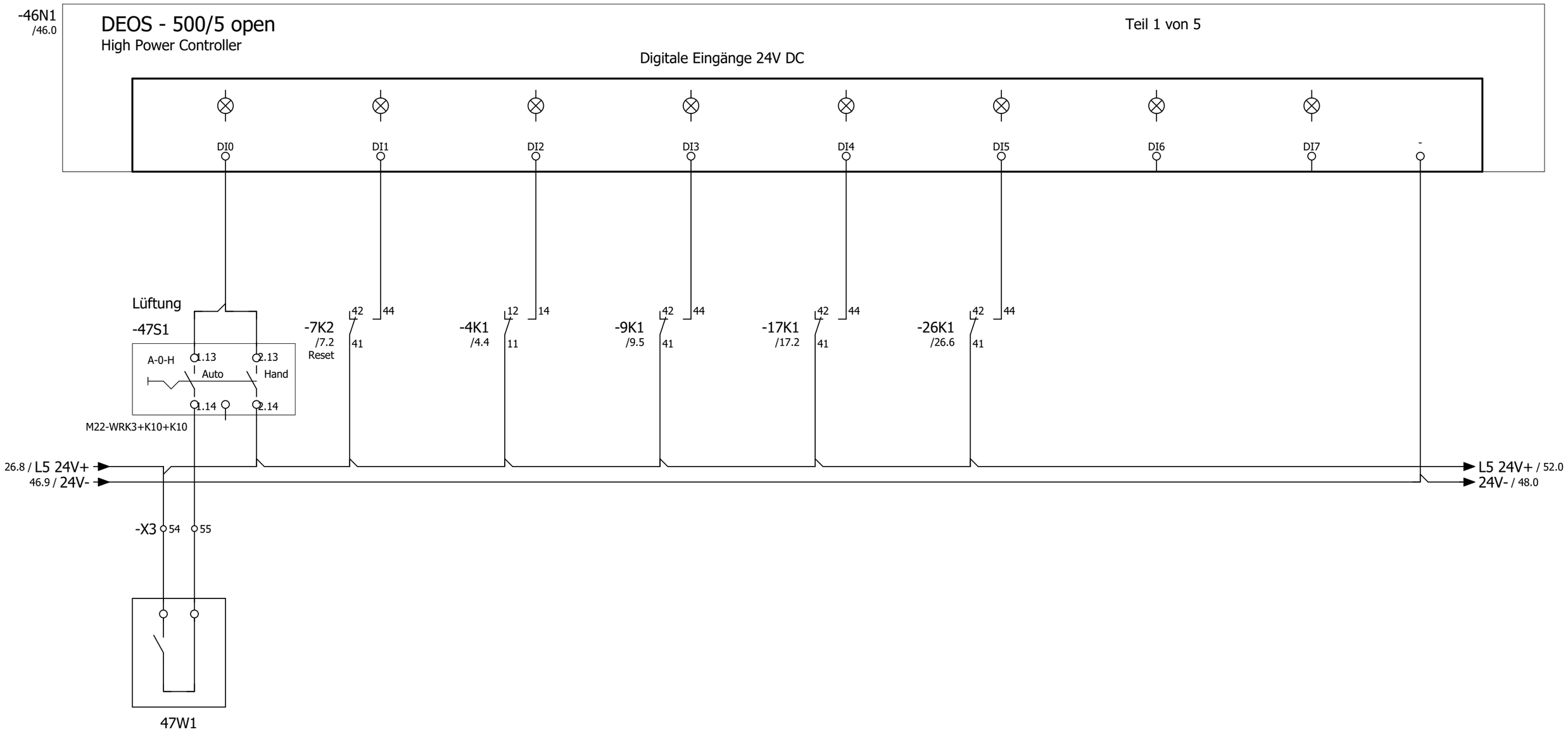

Externe Einschaltung Option

Störung quittieren

Phasenüberwachung

Störung BMZ Kontakt

Störung Endschalter BSK

Störung Rauchmelder ZUL

Reserve

Reserve

->vorherige Seite 46

Folgeblatt -> 48

			Datum	17.Sep.2024	Ruby München	ROX KLIMATECHNIK	CPU - Digitale Eingänge 8 x DI	Fabr.. Nr. 7278	= RLT +	Blatt 47
				KW	Lüftung			Auftr. Nr. 24517	Z.Nr.: 9815	Blatt 120
Änderung	Datum	Name								

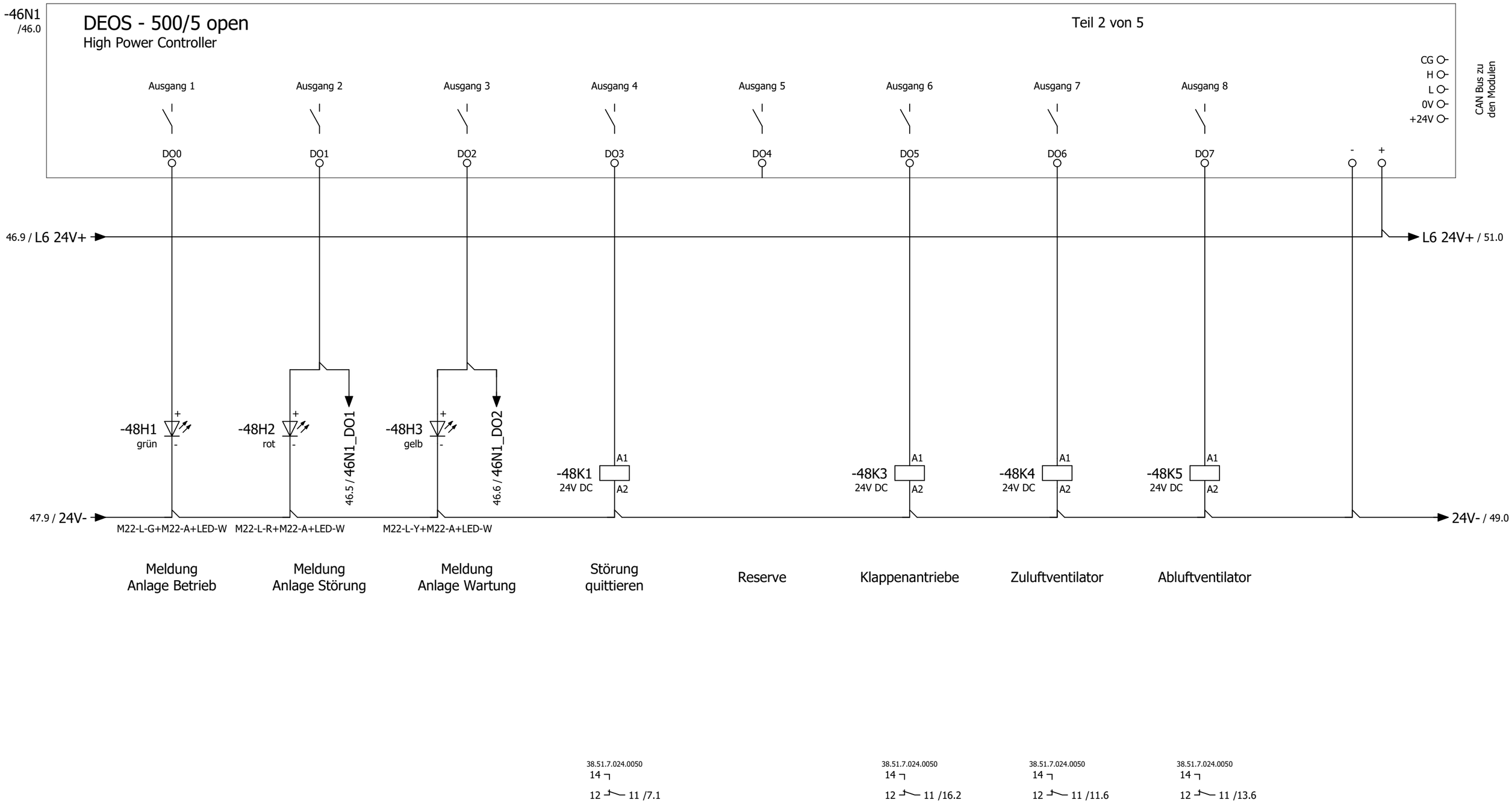

->vorherige Seite 47

Folgeblatt -> 49

			Datum	10.Sep.2024	Ruby München	ROX KLIMATECHNIK	CPU - Digitale Ausgänge 8 x DO	Fabr.. Nr. 7278	= RLT
				KW	Lüftung				+
								Auftr. Nr. 24517	Z.Nr.: 9815
Änderung	Datum	Name							

Blatt 48

Blatt 120

-46N1
/46.0

DEOS - 500/5 open

High Power Controller

Teil 3 von 5

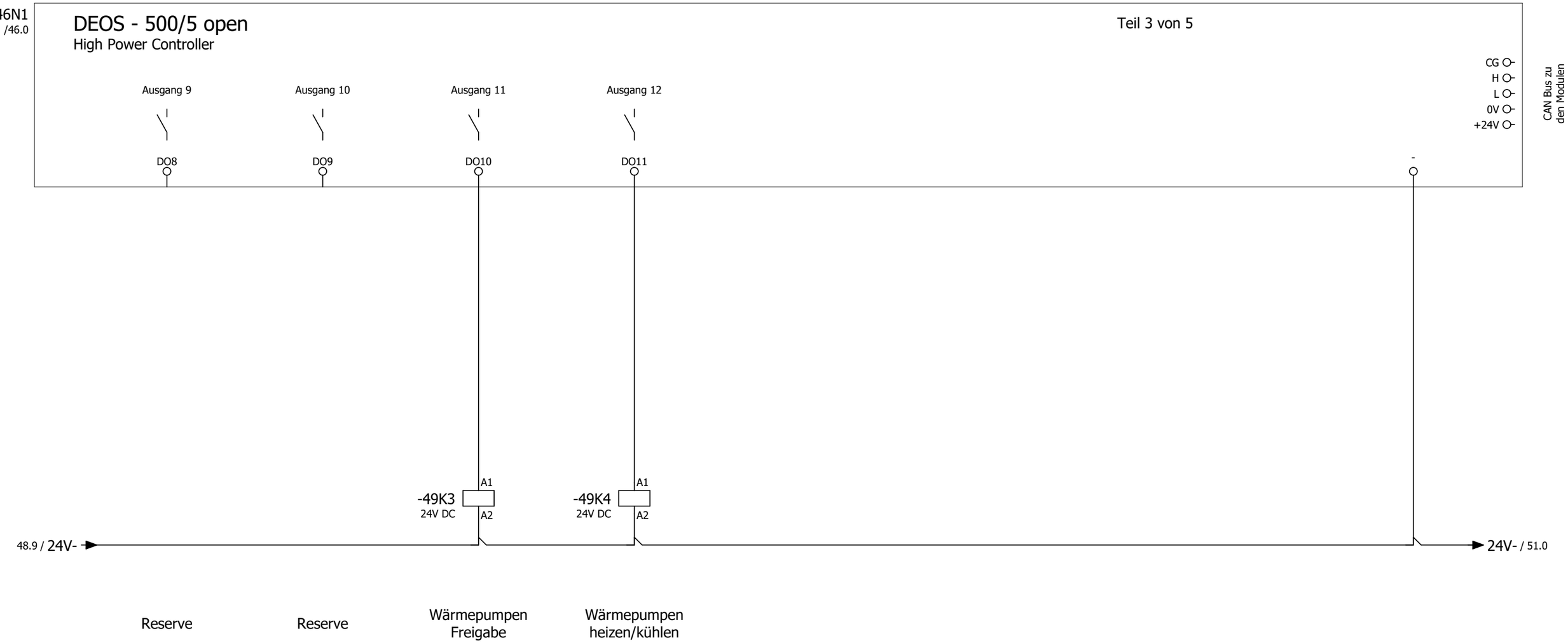

55.34.9.024.0090 + 94.P4

14
12 — 11 /23.4
24
22 — 21 /24.4
34
32 — 31
44
42 — 41

55.34.9.024.0090 + 94.P4

14
12 — 11 /23.5
24
22 — 21
34
32 — 31
44
42 — 41

->vorherige Seite 48

Folgeblatt -> 50

			Datum	10.Sep.2024	Ruby München	ROX KLIMATECHNIK	CPU - Digitale Ausgänge 8 x DO	Fabr.. Nr. 7278	= RLT
				KW	Lüftung				+
Änderung	Datum	Name						Auftr. Nr. 24517	Z.Nr.: 9815

Blatt 49
Blatt 120

-46N1
/46.0

DEOS - 500/5 open

High Power Controller

Teil 4 von 5

Analoge Ausgänge 0...10V

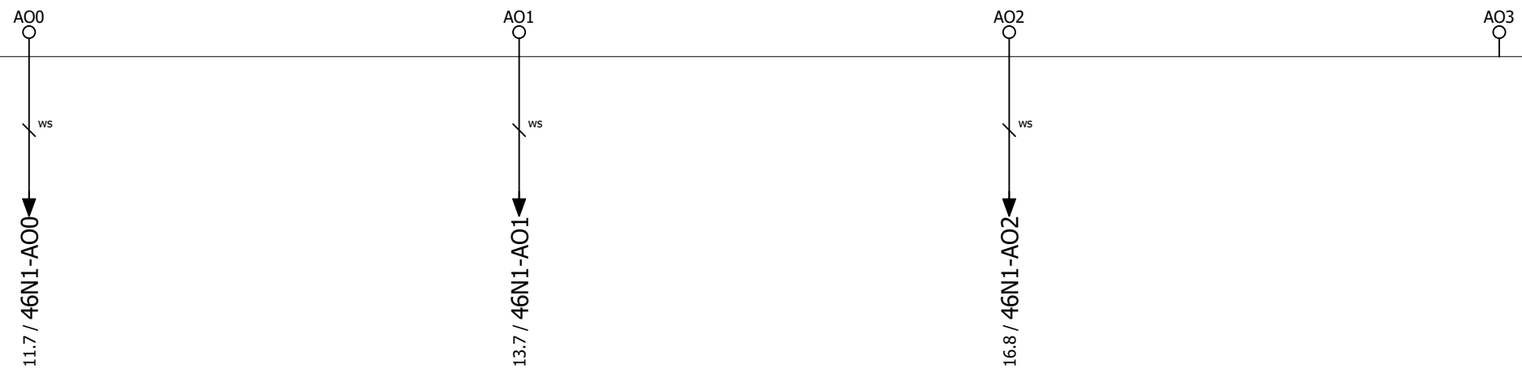

Zuluftventilator

Abluftventilator

Stellantrieb
PWT

Reserve

->vorherige Seite 49

Folgeblatt -> 51

			Datum	10.Sep.2024	Ruby München	ROX KLIMATECHNIK	CPU - Analoge Ausgänge 4xAO	Fabr.. Nr. 7278	= RLT
				KW	Lüftung				+
Änderung	Datum	Name						Auftr. Nr. 24517	Z.Nr.: 9815

Blatt 50

Blatt 120

-46N1
/46.0

DEOS - 500/5 open

High Power Controller

Teil 5 von 5

Universelle Analoge Eingänge

CG
H
L
0V
+24V

CAN Bus zu den Modulen

AI0 AI1 AI2 AI3 AI4 AI5 AI6 AI7 AIGND

ws ws ws ws ws ws ws ws rosa

48.9 / L6 24V+
49.9 / 24V-

L6 24V+ / 54.0
24V- / 52.0

-X4 13 14 15 16 17 18 19 20 21 22 23 24 25 26 27 28 29 30 31 32 33 34 35 36

Schirmschiene

UB+ GND AOU1 AOU2
24V AC / DC GND 0-10V OUT
Differenzdruck Volumenstrom
-51B1
DPA 2500

UB+ GND AOU1 AOU2
24V AC / DC GND 0-10V OUT
Differenzdruck Volumenstrom
-51B2
DPA 2500

UB+ GND AOU1 AOU2
24V AC / DC GND 0-10V OUT
Differenzdruck Volumenstrom
-51B3
DPA 2500

-51B4

G G0 U1
24V AC/DC GND 0-10V Temp.
-51B5

-51B6

-51B7

-51B8

Differenzdrucksensor Zuluft

Differenzdrucksensor Abluft

Differenzdrucksensor Vereisungsschutz PWT

Außentemperaturfühler

Zulufttemperaturfühler hinter PWT

Zulufttemperaturfühler Gesamt

Abluftemperaturfühler

Fortlufttemperaturfühler

->vorherige Seite 50

Folgeblatt -> 52

			Datum	17.Sep.2024	Ruby München	ROX KLIMATECHNIK	CPU - Analoge Eingänge 8xAI	Fabr.. Nr. 7278	= RLT
				KW	Lüftung				+
Änderung	Datum	Name						Auftr. Nr. 24517	Z.Nr.: 9815

Blatt 51
Blatt 120

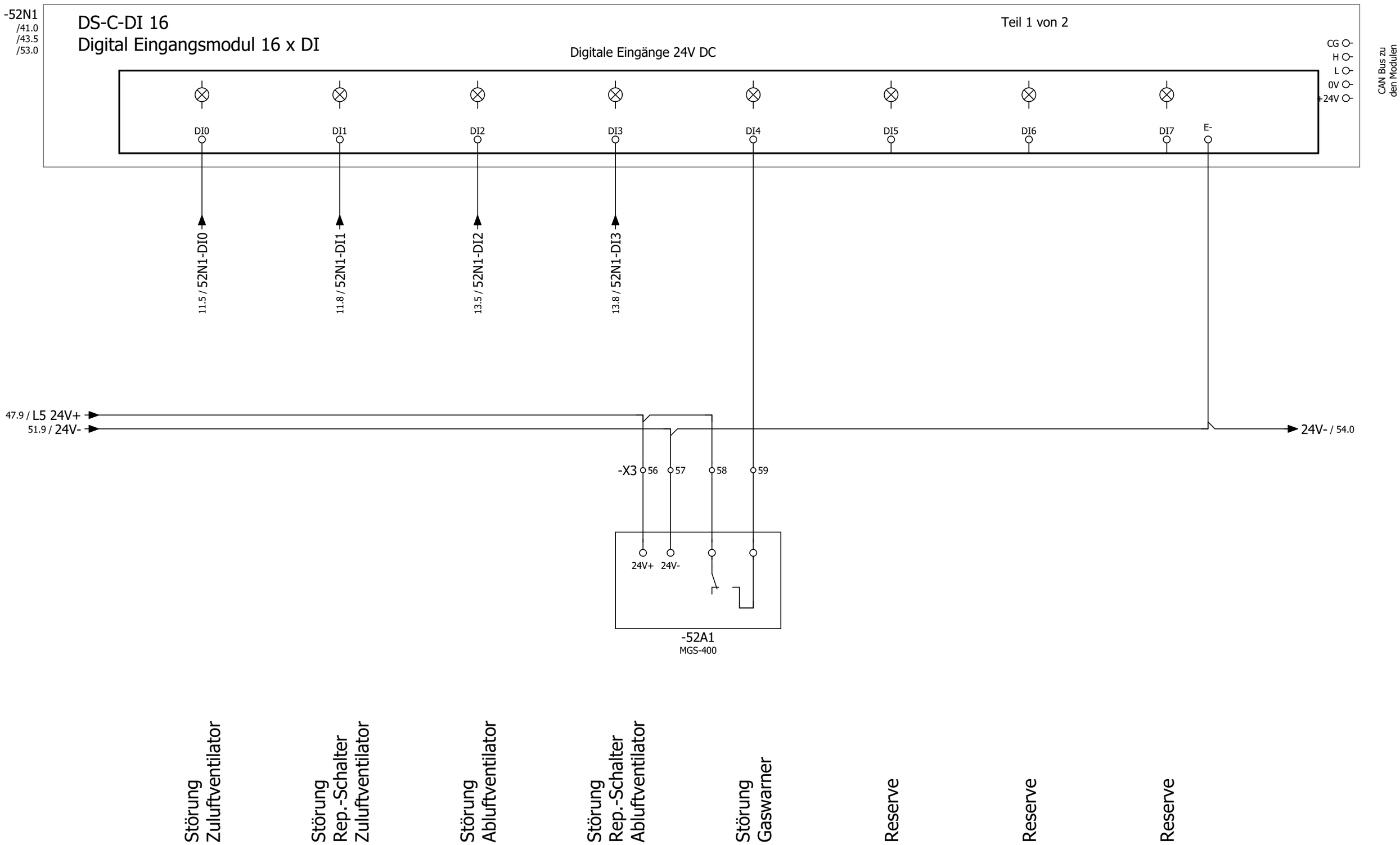

->vorherige Seite 51

Folgeblatt -> 53

			Datum	17.Sep.2024	Ruby München	ROX KLIMATECHNIK	DDC - Digitale Eingänge 16 x DI	Fabr.. Nr. 7278	= RLT
				KW	Lüftung				+
Änderung	Datum	Name						Auftr. Nr. 24517	Z.Nr.: 9815

Blatt 52
Blatt 120

-52N1
/52.0

DS-C-DI 16
Digital Eingangsmodul 16 x DI

Teil 2 von 2

Digitale Eingänge 24V DC

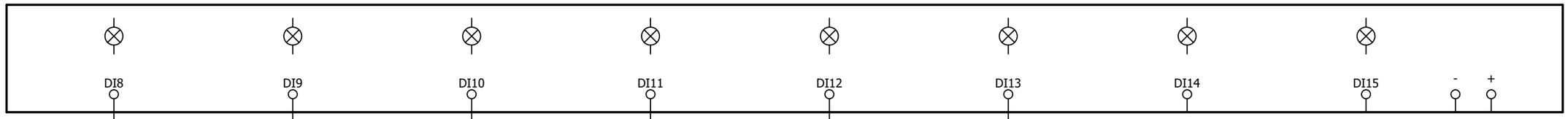

23.6 / 52N1-DI8	Betrieb Wärmepumpe 1
23.6 / 52N1-DI9	Störung Wärmepumpe 1
23.7 / 52N1-DI10	(Vor) Abtauen Wärmepumpe 1
24.6 / 52N1-DI11	Betrieb Wärmepumpe 2
24.6 / 52N1-DI12	Störung Wärmepumpe 2
24.7 / 52N1-DI13	(Vor) Abtauen Wärmepumpe 2
DI14	Reserve
DI15	Reserve

->vorherige Seite 52

Folgeblatt -> 54

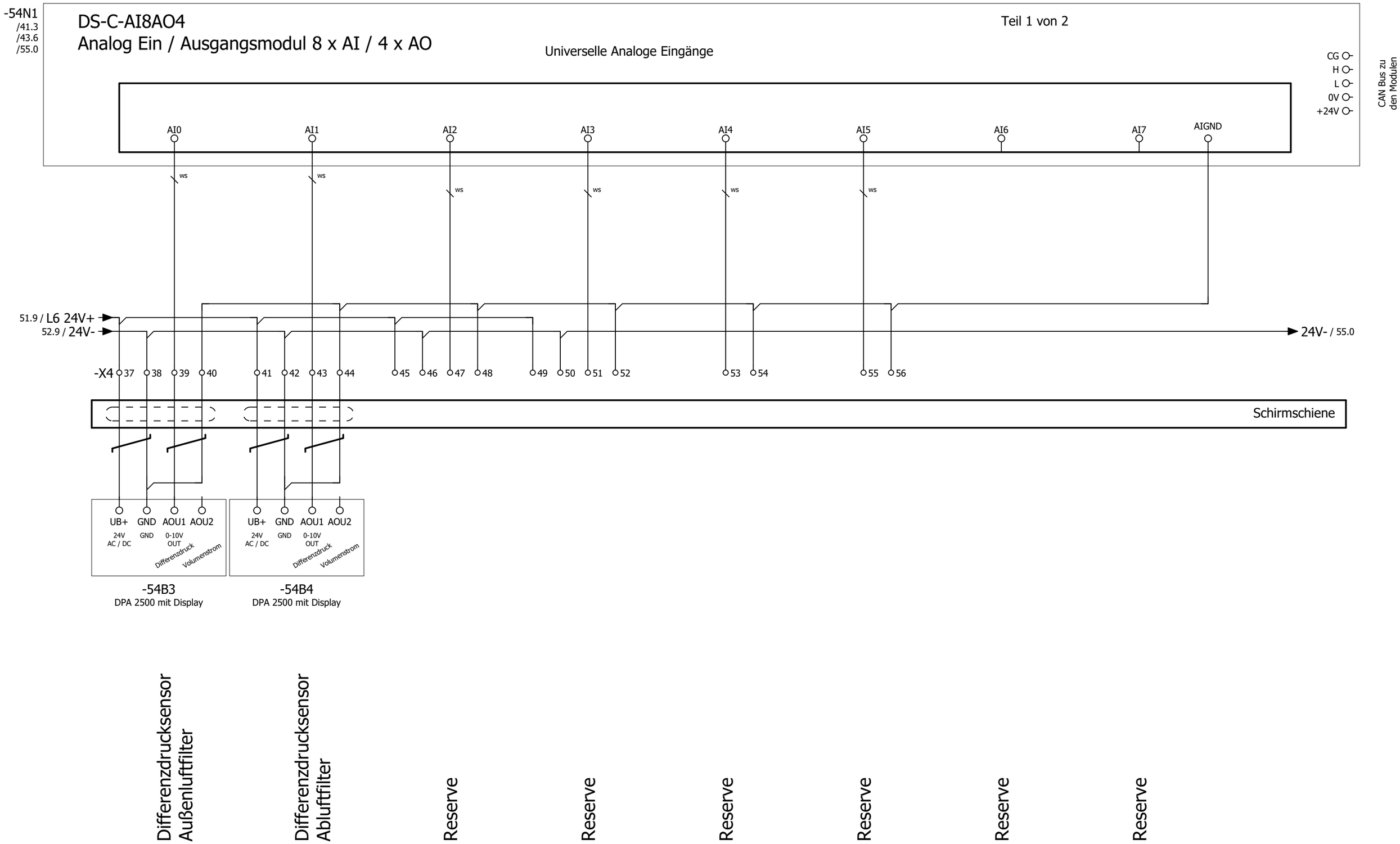

->vorherige Seite 53

Folgeblatt -> 55

			Datum	17.Sep.2024	Ruby München	ROX KLIMATECHNIK	DDC - Analoge	Fabr.. Nr. 7278	= RLT
				KW	Lüftung		Ein / Ausgänge 8xAI / 4xAO		+
Änderung	Datum	Name						Auftr. Nr. 24517	Z.Nr.: 9815

Blatt 54
Blatt 120

-54N1
/54.0

DS-C-AI8AO4
Analog Ein / Ausgangsmodul 8 x AI / 4 x AO

Teil 2 von 2

Analoge Ausgänge 0...10V

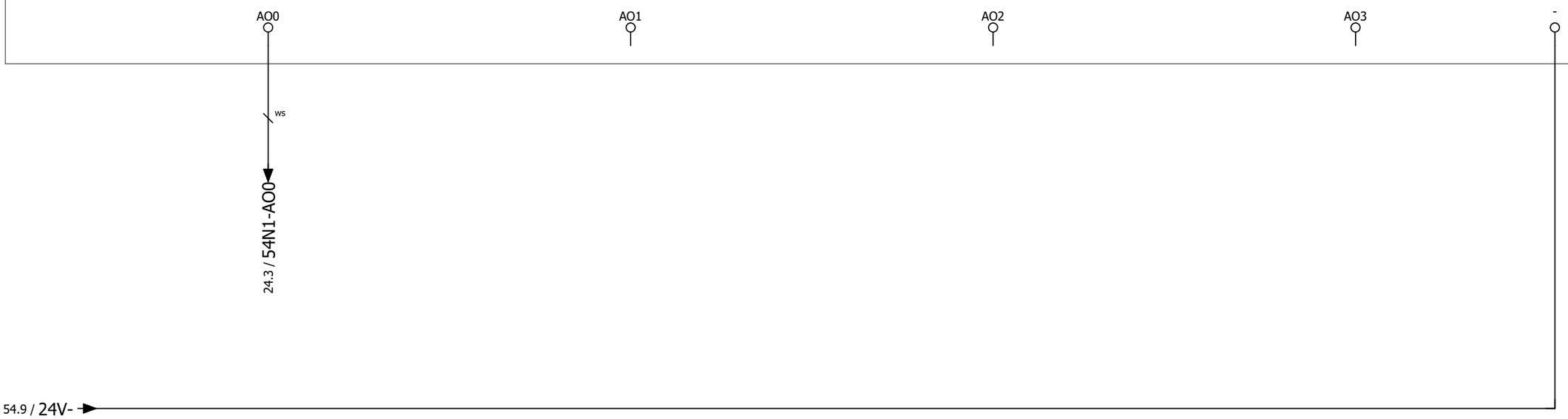

Sollwert Wärmepumpen

Reserve

Reserve

Reserve

->vorherige Seite 54

Folgeblatt -> 70

			Datum	10.Sep.2024	Ruby München	DDC - Analoge	Fabr.. Nr. 7278	= RLT
				KW	Lüftung	Ein / Ausgänge 8xAI / 4xAO		+
Änderung	Datum	Name					Auftr. Nr. 24517	Z.Nr.: 9815

ROX KLIMATECHNIK

Blatt 55

Blatt 120

Klemmenleistenübersicht

Mueller

Klemmenleiste	Klemmenleistendefinitionstext	Klemmen					Seite Klemmenplan
		erste	Letzte	Summe PE	Summe N	Gesamtzahl	
X1	X1 = Klemmleiste Hauptstrom	1	18	4	2	18	=RLT/71
X01	X01 = Klemmleiste vorm Hauptschalter	1	18	6	1	18	=RLT/72
X2	X2 = Klemmleiste Steuerspannung 230V	1	14	2	0	14	=RLT/73
X3	X3 = Klemmleiste Kleinspannung	1	59	0	0	59	=RLT/74
X4	X4 = Klemmleiste Analoge Signale	1	56	0	0	56	=RLT/78
X6	X6 = Klemmleiste Busleitungen	1	3	0	0	3	=RLT/82
XR	XR = Klemmleiste Router	+	DI	0	0	3	=RLT/83

->vorherige Seite 55

Folgeblatt -> 71

Klemmenplan

Mueller

					OELFLEX 110 5G2,5 5x2,5 qmm	OELFLEX 110 5G2,5 5x2,5 qmm	OELFLEX 110 4G1,5 4x1,5 qmm	OELFLEX 110 4G1,5 4x1,5 qmm		Leiste X1 X1 = Klemmleiste Hauptstrom											
					W-21A2/1	W-21A1/1	W-13M1/1	W-11M1/1	Kabel	Ziel	Anschluss	Klemme	Brücke	Ziel	Anschluss	Kabel					Seite
Zuluftventilator								1		=RLT-11Q1	1	**1**		=RLT-11F1	2						=RLT/11.1
=								2		=RLT-11Q1	3	**2**		=RLT-11F1	4						=RLT/11.2
=								3		=RLT-11Q1	5	**3**		=RLT-11F1	6						=RLT/11.2
=								gnge		=RLT-11Q1	PE	**4**			PE						=RLT/11.2
Abluftventilator							1			=RLT-13Q1	1	**5**		=RLT-13F1	2						=RLT/13.1
=							2			=RLT-13Q1	3	**6**		=RLT-13F1	4						=RLT/13.2
=							3			=RLT-13Q1	5	**7**		=RLT-13F1	6						=RLT/13.2
=							gnge			=RLT-13Q1	PE	**8**			PE						=RLT/13.2
Wärmepumpe I Außeneinheit						1				=RLT-21A1	L1	**9**		=RLT-21F1	2						=RLT/21.1
=						2				=RLT-21A1	L2	**10**		=RLT-21F1	4						=RLT/21.1
=						3				=RLT-21A1	L3	**11**		=RLT-21F1	6						=RLT/21.1
=						4				=RLT-21A1	N	**12**		=RLT-7K2	A2						=RLT/21.1
=						gnge				=RLT-21A1	PE	**13**									=RLT/21.2
Wärmepumpe II Außeneinheit					1					=RLT-21A2	L1	**14**		=RLT-21F2	2						=RLT/21.5
=					2					=RLT-21A2	L2	**15**		=RLT-21F2	4						=RLT/21.5
=					3					=RLT-21A2	L3	**16**		=RLT-21F2	6						=RLT/21.5
=					4					=RLT-21A2	N	**17**									=RLT/21.6
=					gnge					=RLT-21A2	PE	**18**									=RLT/21.6

->vorherige Seite 70

Folgeblatt -> 72

Klemmenplan

Mueller

					OELFLEX 110 3G1,5 3x1,5 qmm	OELFLEX 110 3G1,5 3x1,5 qmm	OELFLEX 110 3G1,5 3x1,5 qmm	NYM-J 1x16 qmm		Leiste X01 X01 = Klemmleiste vorm Hauptschalter											
					W-8E3	W-8E2	W-8E1	W-3W1	Kabel	Ziel	Anschluss	Klemme	Brücke	Ziel	Anschluss	Kabel					Seite
Einspeisung										=RLT-F0		**1**		=RLT-3Q1	1;1/2						=RLT/3.0
=										=RLT-F0		**2**		=RLT-3Q1	3						=RLT/3.1
=										=RLT-F0		**3**		=RLT-3Q1	5						=RLT/3.1
=												**4**		=RLT-3F1	N						=RLT/3.1
=												**5**									=RLT/3.1
=								PE		=RLT-PA	PE	**6**									=RLT/3.2
Schaltschrank kühlen												**7**		=RLT-3B1	14						=RLT/3.8
=												**8**									=RLT/3.8
=												**9**									=RLT/3.8
Gerätebeleuchtung 1							1			=RLT-8E1	L	**10**		=RLT-3S1	24						=RLT/8.1
=							2			=RLT-8E1	N	**11**									=RLT/8.1
=							PE			=RLT-8E1	PE	**12**									=RLT/8.1
Gerätebeleuchtung 2						1				=RLT-8E2	L	**13**									=RLT/8.2
=						2				=RLT-8E2	N	**14**									=RLT/8.2
=						PE				=RLT-8E2	PE	**15**									=RLT/8.3
Gerätebeleuchtung 3					1					=RLT-8E3	L	**16**									=RLT/8.3
=					2					=RLT-8E3	N	**17**									=RLT/8.4
=					PE					=RLT-8E3	PE	**18**									=RLT/8.4

->vorherige Seite 71

Folgeblatt -> 73

Klemmenplan

Mueller

						ÖLFLEX® CLASSIC 110 4G1.5 mm	OELFLEX 110 4G1,5 4x1,5 qmm	OELFLEX 110 4G1,5 4x1,5 qmm		Leiste X2 X2 = Klemmleiste Steuerspannung 230V											
						W-24A1/1	W-21A2/2	W-21A1/2	Kabel	Ziel	Anschluss	Klemme	Brücke	Ziel	Anschluss	Kabel					Seite
Wärmepumpe I Außeneinheit								1		=RLT-21A1	S1	**1**									=RLT/21.3
=								2		=RLT-21A1	S2	**2**									=RLT/21.3
=								3		=RLT-21A1	S3	**3**									=RLT/21.3
Wärmepumpe II Außeneinheit							1			=RLT-21A2	S1	**4**									=RLT/21.7
=							2			=RLT-21A2	S2	**5**									=RLT/21.7
=							3			=RLT-21A2	S3	**6**									=RLT/21.7
Wärmepumpe I Inneneinheit										=RLT-23A1	S1	**7**									=RLT/23.2
=										=RLT-23A1	S2	**8**									=RLT/23.2
=										=RLT-23A1	S3	**9**									=RLT/23.2
=										=RLT-23A1	PE	**10**			PE						=RLT/23.2
Wärmepumpe II Inneneinheit						1				=RLT-24A1	S1	**11**									=RLT/24.2
=						2				=RLT-24A1	S2	**12**									=RLT/24.2
=						3				=RLT-24A1	S3	**13**									=RLT/24.2
=						GNYE				=RLT-24A1	PE	**14**			PE						=RLT/24.2

->vorherige Seite 72

Folgeblatt -> 74

			Datum	10.Sep.2024	Ruby München Lüftung	Klemmenplan X2	Fabr.. Nr. 7278	= RLT
				KW				+
Änderung	Datum	Name					Auftr. Nr. 24517	Z.Nr.: 9815

Klemmenplan

Mueller

		3x1 qmm OELFLEX 110 3X1	2x1 qmm OELFLEX 110 2X1	3x1 qmm OELFLEX 110 3X1	2x1 qmm OELFLEX 110 2X1	3x1 qmm OELFLEX 110 3X1	2x2x0,8 qmm J-Y(ST)-Y	4x2x0,8 qmm J-Y(ST)-Y		Leiste X3 X3 = Klemmleiste Kleinspannung											
		W-16Y1	W-13Q1	W-13M1/2	W-11Q1	W-11M1/2	W-9A2	W-9A1	Kabel	Ziel	Anschluss	Klemme	Brücke	Ziel	Anschluss	Kabel					Seite
Brandnotabschaltung Option								rtbl		=RLT-9A1		**1**		=RLT-5F2	2;11						=RLT/9.1
=								wsge		=RLT-9A1		**2**									=RLT/9.2
=								ws		=RLT-9A1		**3**		=RLT-9K1	14						=RLT/9.2
=								gn		=RLT-9A1		**4**		=RLT-9K1	12						=RLT/9.2
=								wsbr		=RLT-9A1		**5**		=RLT-9K1	A2						=RLT/9.3
BMZ Kontakt							rtsw			=RLT-9A2		**6**									=RLT/9.4
=							wsge			=RLT-9A2		**7**		=RLT-7K1	21						=RLT/9.4
Zuluftventilator						1				=RLT-11M1	Din1	**8**		=RLT-7K1	34						=RLT/11.4
=						2				=RLT-11M1	Dout1	**9**		=RLT-9K1	11						=RLT/11.5
=						3				=RLT-11M1	GND	**10**		=RLT-52N1							=RLT/11.5
Rep.-Schalter Zuluftventilator					1					=RLT-11Q1	13	**11**									=RLT/11.8
=					2					=RLT-11Q1	14	**12**		=RLT-52N1							=RLT/11.8
Abluftventilator				1						=RLT-13M1	Din1	**13**		=RLT-7K1	44						=RLT/13.4
=				2						=RLT-13M1	Dout1	**14**									=RLT/13.5
=				3						=RLT-13M1	GND	**15**		=RLT-52N1							=RLT/13.5
Rep.-Schalter Abluftventilator			1							=RLT-13Q1	13	**16**									=RLT/13.8
=			2							=RLT-13Q1	14	**17**		=RLT-52N1							=RLT/13.8
Außenluftklappe		1								=RLT-16Y1	2	**18**		=RLT-48K3	11						=RLT/16.2

->vorherige Seite 73

Folgeblatt -> 75

Klemmenplan

Mueller

					ÖLFLEX CLASSIC 110 12G1 12G1 mm	J-Y(ST)-Y 2x2x0,8 qmm	OELFLEX 110 3X1 3x1 qmm	OELFLEX 110 3X1 3x1 qmm		Leiste X3 X3 = Klemmleiste Kleinspannung											
					W-23A1/2	W-17S1	W-16Y2	W-16Y1	Kabel	Ziel	Anschluss	Klemme	Brücke	Ziel	Anschluss	Kabel					Seite
Außenluftklappe								2		=RLT-16Y1	1	**19**		X4	4						=RLT/16.2
=								3		=RLT-16Y1	3	**20**		=RLT-48K3	14						=RLT/16.2
Fortluftklappe							1			=RLT-16Y2	2	**21**		=RLT-48K3	11;5						=RLT/16.3
=							2			=RLT-16Y2	1	**22**		X4	6						=RLT/16.4
=							3			=RLT-16Y2	3	**23**									=RLT/16.4
Endlagenschalter BSK						rtsw				=RLT-17S1	21	**24**		X4	5						=RLT/17.1
=						wsge				=RLT-17S1	22	**25**		=RLT-17K1	A1						=RLT/17.1
Wärmepumpe I Inneneinheit					1					=RLT-23A1	1	**26**		=RLT-49K3	11						=RLT/23.4
=					2					=RLT-23A1	2	**27**		=RLT-49K3	12						=RLT/23.4
=					3					=RLT-23A1	3	**28**		=RLT-49K4	11						=RLT/23.5
=					4					=RLT-23A1	4	**29**		=RLT-49K4	14						=RLT/23.5
=					5					=RLT-23A1	3	**30**									=RLT/23.5
=					6					=RLT-23A1	4	**31**		=RLT-52N1							=RLT/23.6
=					7					=RLT-23A1	5	**32**									=RLT/23.6
=					8					=RLT-23A1	6	**33**		=RLT-52N1							=RLT/23.6
=					9					=RLT-23A1	3	**34**									=RLT/23.7
=					10					=RLT-23A1	4	**35**		=RLT-52N1							=RLT/23.7
Wärmepumpe II Inneneinheit										=RLT-24A1	1	**36**		=RLT-49K3	21						=RLT/24.4

->vorherige Seite 74

Folgeblatt -> 76

Klemmenplan

Mueller

						J-Y(ST)-Y 4x2x0,8 qmm	OELFLEX 110 4X1 4x1 qmm	ÖLFLEX CLASSIC 110 12G1 12G1 mm		Leiste X3 X3 = Klemmleiste Kleinspannung											
						W-46A1/2	W-26B1	W-24A1/3	Kabel	Ziel	Anschluss	Klemme	Brücke	Ziel	Anschluss	Kabel					Seite
Wärmepumpe II Inneneinheit										=RLT-24A1	2	**37**		=RLT-49K3	22						=RLT/24.4
=								3		=RLT-24A1	3	**38**									=RLT/24.5
=								4		=RLT-24A1	4	**39**		=RLT-52N1							=RLT/24.6
=								5		=RLT-24A1	5	**40**									=RLT/24.6
=								6		=RLT-24A1	6	**41**		=RLT-52N1							=RLT/24.6
=								7		=RLT-24A1	3	**42**									=RLT/24.7
=								8		=RLT-24A1	4	**43**		=RLT-52N1							=RLT/24.7
Rauchmelder ZUL							1			=RLT-26B1	1	**44**									=RLT/26.2
=							2			=RLT-26B1	2	**45**		X4	12;A2						=RLT/26.2
=							3			=RLT-26B1		**46**									=RLT/26.3
=							4			=RLT-26B1		**47**		=RLT-7K2	11						=RLT/26.3
Bedientableau						rtbl				=RLT-46A1	24V+	**48**		=RLT-46F1	1;+						=RLT/46.5
=						wsge				=RLT-46A1	24V-	**49**		=RLT-46N1	0V						=RLT/46.5
=						ws				=RLT-46A1-46H1	+	**50**		=RLT-46N1	DI						=RLT/46.5
=						gn				=RLT-46A1-46H1	-	**51**									=RLT/46.5
=						ws				=RLT-46A1-46H2	+	**52**		=RLT-46N1							=RLT/46.6
=						br				=RLT-46A1-46H2	-	**53**		XR	-						=RLT/46.6
Externe Einschaltung Option										=RLT-47W1		**54**		=RLT-47S1	2.14						=RLT/47.1

->vorherige Seite 75

Folgeblatt -> 77

Klemmenplan

Mueller

										Leiste X3 X3 = Klemmleiste Kleinspannung											
								OELFLEX 110 4X1 4x1 qmm													
								W-66A1	Kabel	Ziel	Anschluss	Klemme	Brücke	Ziel	Anschluss	Kabel					Seite
Externe Einschaltung Option										=RLT-47W1		**55**		=RLT-47S1	1.14						=RLT/47.1
Gaswarner								1		=RLT-52A1	24V+	**56**		=RLT-26K1	41						=RLT/52.4
=								2		=RLT-52A1	24V-	**57**		X4	28						=RLT/52.4
=								3		=RLT-52A1		**58**									=RLT/52.5
Störung Gaswarner								4		=RLT-52A1		**59**		=RLT-52N1							=RLT/52.5

->vorherige Seite 76

Folgeblatt -> 78

			Datum	17.Sep.2024	Ruby München Lüftung	Klemmenplan X3	Fabr.. Nr. 7278	= RLT
				KW				+
Änderung	Datum	Name					Auftr. Nr. 24517	Z.Nr.: 9815

Blatt 77

Blatt 120

Klemmenplan

Mueller

			2x2x0,75 qmm LIYCY-TP	2x2x0,75 qmm LIYCY-TP	2x0,5 qmm LIYCY	4x0,5 qmm LIYCY	2x0,5 qmm LIYCY	2x0,5 qmm LIYCY		Leiste X4 X4 = Klemmleiste Analoge Signale												
			W-51B2	W-51B1	W-23A1/1	W-16Y3	W-13M1/3	W-11M1/3	Kabel	Ziel	Anschluss	Klemme	Brücke	Ziel	Anschluss	Kabel						Seite
Zuluftventilator								ws		=RLT-11M1		**1**		=RLT-48K4	14							=RLT/11.7
=								br		=RLT-11M1	GND	**2**		=RLT-7K1	31;41							=RLT/11.7
Abluftventilator							ws			=RLT-13M1		**3**		=RLT-48K5	14							=RLT/13.7
=							br			=RLT-13M1	GND	**4**		=RLT-7K1	41;19							=RLT/13.7
Stellantrieb PWT						ws				=RLT-16Y3	2	**5**		X3	21;24							=RLT/16.7
=						br				=RLT-16Y3	1	**6**		X3	22;A2							=RLT/16.7
=						gn				=RLT-16Y3	3	**7**		=RLT-46N1								=RLT/16.8
=						ge				=RLT-16Y3	5	**8**										=RLT/16.8
Wärmepumpe I Inneneinheit					ws					=RLT-23A1	11	**9**										=RLT/23.3
=					br					=RLT-23A1	12	**10**		=RLT-17K1	A2							=RLT/23.3
Wärmepumpe II Inneneinheit										=RLT-24A1	11	**11**		=RLT-54N1								=RLT/24.3
=										=RLT-24A1	12	**12**		X3	45							=RLT/24.3
Differenzdrucksensor Zuluft				ws						=RLT-51B1	UB+	**13**										=RLT/51.1
=				br						=RLT-51B1	GND	**14**										=RLT/51.1
=				gn						=RLT-51B1	AOU1	**15**		=RLT-46N1								=RLT/51.1
=				ge						=RLT-51B1	GND	**16**										=RLT/51.1
Differenzdrucksensor Abluft			ws							=RLT-51B2	UB+	**17**										=RLT/51.2
=			br							=RLT-51B2	GND	**18**										=RLT/51.2

->vorherige Seite 77

Folgeblatt -> 79

Klemmenplan

Mueller

		LIYCY 2x0,5 qmm W-51B8	LIYCY 2x0,5 qmm W-51B7	LIYCY 2x0,5 qmm W-51B6	LIYCY 4x0,5 qmm W-51B5	LIYCY 2x0,5 qmm W-51B4	LIYCY-TP 2x2x0,75 qmm W-51B3	LIYCY-TP 2x2x0,75 qmm W-51B2	Kabel	Leiste X4 X4 = Klemmleiste Analoge Signale Ziel	Anschluss	Klemme	Brücke	Ziel	Anschluss	Kabel					Seite
Differenzdrucksensor Abluft								gn		=RLT-51B2	AOU1	**19**		=RLT-46N1							=RLT/51.2
=								ge		=RLT-51B2	GND	**20**									=RLT/51.2
Differenzdrucksensor Vereisungsschutz PWT							ws			=RLT-51B3	UB+	**21**									=RLT/51.2
=							br			=RLT-51B3	GND	**22**									=RLT/51.3
=							gn			=RLT-51B3	AOU1	**23**		=RLT-46N1							=RLT/51.3
=							ge			=RLT-51B3	GND	**24**									=RLT/51.3
Außentemperaturfühler						ws				=RLT-51B4	1	**25**		=RLT-46N1							=RLT/51.4
=						br				=RLT-51B4	2	**26**									=RLT/51.4
Zulufttemperaturfühler hinter PWT					ws					=RLT-51B5	G	**27**									=RLT/51.4
=					br					=RLT-51B5	G0	**28**		X3	57						=RLT/51.5
=					gn					=RLT-51B5	U1	**29**		=RLT-46N1							=RLT/51.5
=					ge					=RLT-51B5	G0	**30**									=RLT/51.5
Zulufttemperaturfühler Gesamt				ws						=RLT-51B6	1	**31**		=RLT-46N1							=RLT/51.6
=				br						=RLT-51B6	2	**32**									=RLT/51.6
Abluftemperaturfühler			ws							=RLT-51B7	1	**33**		=RLT-46N1							=RLT/51.7
=			br							=RLT-51B7	2	**34**									=RLT/51.7
Fortlufttemperaturfühler		ws								=RLT-51B8	1	**35**		=RLT-46N1							=RLT/51.8
=		br								=RLT-51B8	2	**36**		=RLT-46N1	AIGND						=RLT/51.8

->vorherige Seite 78

Folgeblatt -> 80

Klemmenplan

Mueller

							2x2x0,75 qmm LIYCY-TP	2x2x0,75 qmm LIYCY-TP		Leiste X4 X4 = Klemmleiste Analoge Signale											
							W-54B4	W-54B3	Kabel	Ziel	Anschluss	Klemme	Brücke	Ziel	Anschluss	Kabel					Seite
Differenzdrucksensor Außenluftfilter								ws		=RLT-54B3	UB+	**37**									=RLT/54.0
=								br		=RLT-54B3	GND	**38**									=RLT/54.1
=								gn		=RLT-54B3	AOU1	**39**		=RLT-54N1							=RLT/54.1
=								ge		=RLT-54B3	GND	**40**									=RLT/54.1
Differenzdrucksensor Abluftfilter							ws			=RLT-54B4	UB+	**41**									=RLT/54.1
=							br			=RLT-54B4	GND	**42**									=RLT/54.2
=							gn			=RLT-54B4	AOU1	**43**		=RLT-54N1							=RLT/54.2
=							ge			=RLT-54B4	GND	**44**									=RLT/54.2
Reserve												**45**									=RLT/54.2
=												**46**									=RLT/54.3
=												**47**		=RLT-54N1							=RLT/54.3
=												**48**									=RLT/54.3
=												**49**									=RLT/54.3
=												**50**									=RLT/54.4
=												**51**		=RLT-54N1							=RLT/54.4
=												**52**									=RLT/54.4
=												**53**		=RLT-54N1							=RLT/54.5
=												**54**									=RLT/54.5

->vorherige Seite 79

Folgeblatt -> 81

Klemmenplan

Mueller

Leiste
X4
X4 = Klemmleiste Analoge Signale

	Kabel	Ziel	Anschluss	Klemme	Brücke	Ziel	Anschluss	Kabel	Seite
Reserve				**55**		=RLT-54N1			=RLT/54.6
=				**56**		=RLT-54N1	AIGND		=RLT/54.6

->vorherige Seite 80

Folgeblatt -> 82

			Datum	10.Sep.2024	Ruby München	Klemmenplan X4	Fabr.. Nr. 7278
				KW	Lüftung		= RLT / +
Änderung	Datum	Name					Auftr. Nr. 24517 / Z.Nr.: 9815

Blatt 81

Blatt 120

Klemmenplan

Mueller

										Leiste X6 X6 = Klemmleiste Busleitungen											
								LIYCY 3x0,5 qmm													
								W-21A1-2	Kabel	Ziel	Anschluss	Klemme	Brücke	Ziel	Anschluss	Kabel					Seite
Wärmepumpen Modbus								ws		=RLT-21A2	A	**1**		=RLT-46N1	A+						=RLT/21.8
=								br		=RLT-21A2	B	**2**		=RLT-46N1	B-						=RLT/21.8
=								gn		=RLT-21A2	SG	**3**		=RLT-46N1	SG						=RLT/21.9

->vorherige Seite 81

Folgeblatt -> 83

			Datum	10.Sep.2024	Ruby München Lüftung	ROX KLIMATECHNIK	Klemmenplan X6	Fabr.. Nr. 7278	= RLT +	Blatt 82
				KW				Auftr. Nr. 24517	Z.Nr.: 9815	Blatt 120
Änderung	Datum	Name								

Klemmenplan

Mueller

Leiste
XR
XR = Klemmleiste Router

	Kabel	Ziel	Anschluss	Klemme	Brücke	Ziel	Anschluss	Kabel	Seite
Router (Option)		=RLT-46U1	+	**+**	'	X3	48		=RLT/46.8
=		=RLT-46U1	-	**-**	'	X3	53		=RLT/46.8
=		=RLT-46U1	DI	**DI**	'	X3	50		=RLT/46.7

Datum 10.Sep.2024
KW
Änderung | Datum | Name
Ruby München
Lüftung
ROX KLIMATECHNIK
Klemmenplan XR
Fabr.. Nr. 7278
Auftr. Nr. 24517
Z.Nr.: 9815
= RLT
+
Blatt 83
Blatt 120

Kabelübersicht

Mueller

Kabel	Quelle von	Ziel bis	Kabel	Anzahl Adern	Querschnitt	Bemerkung
W-3W1	X01	-PA	NYM-J	1	16 qmm	Potentialausgleich
W-8E1	X01	-8E1	OELFLEX 110 3G1,5	3	1,5 qmm	Gerätebeleuchtung 1
W-8E2	X01	-8E2	OELFLEX 110 3G1,5	3	1,5 qmm	Gerätebeleuchtung 2
W-8E3	X01	-8E3	OELFLEX 110 3G1,5	3	1,5 qmm	Gerätebeleuchtung 3
W-9A1	X3	-9A1	J-Y(ST)-Y	4x2x	0,8 qmm	Brandnotabschaltung Option
W-9A2	X3	-9A2	J-Y(ST)-Y	2x2x	0,8 qmm	BMZ Kontakt
W-11M1/1	X1	-11Q1	OELFLEX 110 4G1,5	4	1,5 qmm	Zuluftventilator
W-11M1/2	X3	-11M1	OELFLEX 110 3X1	3	1 qmm	=
W-11M1/3	X4	-11M1	LIYCY	2	0,5 qmm	=
W-11Q1	X3	-11Q1	OELFLEX 110 2X1	2	1 qmm	Rep.-Schalter Zuluftventilator
W-13M1/1	X1	-13Q1	OELFLEX 110 4G1,5	4	1,5 qmm	Abluftventilator
W-13M1/2	X3	-13M1	OELFLEX 110 3X1	3	1 qmm	=
W-13M1/3	X4	-13M1	LIYCY	2	0,5 qmm	=
W-13Q1	X3	-13Q1	OELFLEX 110 2X1	2	1 qmm	Rep.-Schalter Abluftventilator
W-16Y1	X3	-16Y1	OELFLEX 110 3X1	3	1 qmm	Außenluftklappe
W-16Y2	X3	-16Y2	OELFLEX 110 3X1	3	1 qmm	Fortluftklappe
W-16Y3	X4	-16Y3	LIYCY	4	0,5 qmm	Stellantrieb PWT
W-17S1	X3	-17S1	J-Y(ST)-Y	2x2x	0,8 qmm	Endlagenschalter BSK
W-21A1-2	X6	-21A2	LIYCY	3	0,5 qmm	Wärmepumpen Modbus
W-21A1/1	X1	-21A1	OELFLEX 110 5G2,5	5	2,5 qmm	Wärmepumpe I Außeneinheit
W-21A1/2	X2	-21A1	OELFLEX 110 4G1,5	4	1,5 qmm	=
W-21A2/1	X1	-21A2	OELFLEX 110 5G2,5	5	2,5 qmm	Wärmepumpe II Außeneinheit
W-21A2/2	X2	-21A2	OELFLEX 110 4G1,5	4	1,5 qmm	=

1. Die Qualität und die Anforderungen an das Kabelsind beim Bauherrn oder bei der Baustellenüberwachung anzufragen. (zum Beispiel Halogenfrei, et cetera)
2. Die angegebenen Querschnitte der Kabel sind die Minimalanforderungen. Diese sind von der Elektro - Installationsfirma zu überprüfen. (Der Spannungsabfall ist zu berücksichtigen!)
3. Der Kabeltyp und Kabelquerschnitte sind gemäß DIN, VDE und EVU-Bestimmungen zu überprüfen

->vorherige Seite 83

Folgeblatt -> 91

Kabelübersicht

Mueller

Kabel	Quelle von	Ziel bis	Kabel	Anzahl Adern	Querschnitt	Bemerkung
W-23A1/1	X4	-23A1	LIYCY	2	0,5 qmm	Wärmepumpe I Inneneinheit
W-23A1/2	X3	-23A1	ÖLFLEX CLASSIC 110 12G1	12G	1 mm	=
W-24A1/1	X2	-24A1	ÖLFLEX® CLASSIC 110	4G	1.5 mm	Wärmepumpe II Inneneinheit
W-24A1/2			LIYCY	2	0,5 qmm	=
W-24A1/3	X3	-24A1	ÖLFLEX CLASSIC 110 12G1	12G	1 mm	=
W-26B1	X3	-26B1	OELFLEX 110 4X1	4	1 qmm	Rauchmelder ZUL
W-46A1/1	-46A1	-46N1	CAT 7 Kabel	8x	0,5 qmm	Bedientableau
W-46A1/2	X3	-46A1	J-Y(ST)-Y	4x2x	0,8 qmm	=
W-51B1	X4	-51B1	LIYCY-TP	2x2x	0,75 qmm	Differenzdrucksensor Zuluft
W-51B2	X4	-51B2	LIYCY-TP	2x2x	0,75 qmm	Differenzdrucksensor Abluft
W-51B3	X4	-51B3	LIYCY-TP	2x2x	0,75 qmm	Differenzdrucksensor Vereisungsschutz PWT
W-51B4	X4	-51B4	LIYCY	2	0,5 qmm	Wicklungsfühler KVS - Pumpe Küche
W-51B5	X4	-51B5	LIYCY	4	0,5 qmm	Zulufttemperaturfühler hinter PWT
W-51B6	X4	-51B6	LIYCY	2	0,5 qmm	Wicklungsfühler KVS - Pumpe Küche
W-51B7	X4	-51B7	LIYCY	2	0,5 qmm	=
W-51B8	X4	-51B8	LIYCY	2	0,5 qmm	=
W-54B3	X4	-54B3	LIYCY-TP	2x2x	0,75 qmm	Differenzdrucksensor Außenluftfilter
W-54B4	X4	-54B4	LIYCY-TP	2x2x	0,75 qmm	Differenzdrucksensor Abluftfilter
W-66A1	X3	-52A1	OELFLEX 110 4X1	4	1 qmm	Gaswarner

1. Die Qualität und die Anforderungen an das Kabelsind beim Bauherrn oder bei der Baustellenüberwachung anzufragen. (zum Beispiel Halogenfrei, et cetera)
2. Die angegebenen Querschnitte der Kabel sind die Minimalanforderungen. Diese sind von der Elektro - Installationsfirma zu überprüfen. (Der Spannungsabfall ist zu berücksichtigen!)
3. Der Kabeltyp und Kabelquerschnitte sind gemäß DIN, VDE und EVU-Bestimmungen zu überprüfen

->vorherige Seite 90

Folgeblatt -> 100

Stückliste

Mueller

Bauteil-benennung	Schaltplan Position	Menge	Bezeichnung Hersteller	Typnummer Hersteller	Hersteller	Pos
-4K1	/4.3	1	Phasenüberwachung, 2 Wechsler	PFD2-E12	BTR Metz Connect GMBH	
-46N1	/46.0	1	High Power Controller	DEOS - 500/5 open	DEOS AG	
-54N1	/54.0	1	Analog Ein / Ausgangsmodul 8 x AI / 4 x AO	DS-C-AI8AO4	DEOS AG	
-52N1	/52.0	1	Digital Eingangsmodul 16 x DI	DS-C-DI 16	DEOS AG	
-46N2	/46.7	1	Einspeisemodul 24V und Bus	PKM	DEOS AG	
-4F1	/4.3	1	Sicherungsautomat B - 6A 1 polig 10 KA	FAZ-B6/1	Eaton Electric Gmbh	
-4F2	/4.4	1	Sicherungsautomat B - 6A 1 polig 10 KA	FAZ-B6/1	Eaton Electric Gmbh	
-4F3	/4.5	1	Sicherungsautomat B - 6A 1 polig 10 KA	FAZ-B6/1	Eaton Electric Gmbh	
-5F1	/5.2	1	Sicherungsautomat B - 6A 1 polig 10 KA	FAZ-B6/1	Eaton Electric Gmbh	
-28F1	(MP1.MP1)	1	Sicherungsautomat B - 6A 3 polig 10 kA	FAZ-B6/3	Eaton Electric Gmbh	
-11F1	/11.1	1	Sicherungsautomat B - 10A 3 polig 10 kA	FAZ-B10/3	Eaton Electric Gmbh	
-13F1	/13.1	1	Sicherungsautomat B - 10A 3 polig 10 kA	FAZ-B10/3	Eaton Electric Gmbh	
-5F2	/5.3	1	Sicherungsautomat C - 4A 1 polig 10 kA	FAZ-C4/1	Eaton Electric Gmbh	
-5F3	/5.4	1	Sicherungsautomat C - 4A 1 polig 10 kA	FAZ-C4/1	Eaton Electric Gmbh	
-21F1	/21.1	1	Sicherungsautomat C - 16A 3 polig 10 kA	FAZ-C16/3	Eaton Electric Gmbh	
-21F2	/21.5	1	Sicherungsautomat C - 16A 3 polig 10 kA	FAZ-C16/3	Eaton Electric Gmbh	
-7S1	/7.1	1	Drucktaster Schwarz mit 1 Ö	M22-D-S+K01	Eaton Electric Gmbh	
-3S1	/3.4	1	Kontaktelement 1 Schließer	M22-K10	Eaton Electric Gmbh	
-48H1	/48.1	1	Leuchtmelder grün 24V	M22-L-G+M22-A+LED-W	Eaton Electric Gmbh	

->vorherige Seite 91

Folgeblatt -> 101

Stückliste

Mueller

Bauteil-benennung	Schaltplan Position	Menge	Bezeichnung Hersteller	Typnummer Hersteller	Hersteller	Pos
-48H2	/48.2	1	Leuchtmelder rot 24V	M22-L-R+M22-A+LED-W	Eaton Electric Gmbh	
-4H1	/4.6	1	Leuchtmelder weiss 230V	M22-L-W+M22-A+LED230-W	Eaton Electric Gmbh	
-4H2	/4.6	1	Leuchtmelder weiss 230V	M22-L-W+M22-A+LED230-W	Eaton Electric Gmbh	
-4H3	/4.7	1	Leuchtmelder weiss 230V	M22-L-W+M22-A+LED230-W	Eaton Electric Gmbh	
-48H3	/48.2	1	Leuchtmelder GELB 24V	M22-L-Y+M22-A+LED-W	Eaton Electric Gmbh	
-47S1	/47.0	1	Wahlschalter schwarz - 3 Stellungen	M22-WRK3+K10+K10	Eaton Electric Gmbh	
-3S1	/3.4	1	Wahlschalter schwarz - 2 Stellungen	M22-WRK+K10	Eaton Electric Gmbh	
-3B1	/3.8	1	Schaltschrankthermostat Kühlen	7T.81.0.000.2303	Finder Relais	
-3X1	/3.6	1	Steckdose 230V / 16 A gelb	7U.00.8.230.0012	Finder Relais	
-3X2	/3.6	1	Steckdose 230V / 16 A gelb	7U.00.8.230.0012	Finder Relais	
-48K1	/48.4	1	Koppelrelais 24V DC 1W mit LED	38.51.7.024.0050	Finder Relais	
-48K3	/48.6	1	Koppelrelais 24V DC 1W mit LED	38.51.7.024.0050	Finder Relais	
-48K4	/48.6	1	Koppelrelais 24V DC 1W mit LED	38.51.7.024.0050	Finder Relais	
-48K5	/48.7	1	Koppelrelais 24V DC 1W mit LED	38.51.7.024.0050	Finder Relais	
-7K2	/7.2	1	Miniaturrelais 4 Wechsler 230 V AC	55.34.8.230.0040 + 94.P4	Finder Relais	
-9K1	/9.5	1	Miniaturrelais 4 Wechsler 24 V DC	55.34.9.024.0090 + 94.P4	Finder Relais	
-9K2	/9.7	1	Miniaturrelais 4 Wechsler 24 V DC	55.34.9.024.0090 + 94.P4	Finder Relais	
-17K1	/17.2	1	Miniaturrelais 4 Wechsler 24 V DC	55.34.9.024.0090 + 94.P4	Finder Relais	
-26K1	/26.6	1	Miniaturrelais 4 Wechsler 24 V DC	55.34.9.024.0090 + 94.P4	Finder Relais	

->vorherige Seite 100

Folgeblatt -> 102

Stückliste

Mueller

Bauteil-benennung	Schaltplan Position	Menge	Bezeichnung Hersteller	Typnummer Hersteller	Hersteller	Pos
-49K3	/49.3	1	Miniaturrelais 4 Wechsler 24 V DC	55.34.9.024.0090 + 94.P4	Finder Relais	
-49K4	/49.4	1	Miniaturrelais 4 Wechsler 24 V DC	55.34.9.024.0090 + 94.P4	Finder Relais	
-7K1	/7.1	1	Zeitrelais 230V AC 4 Wechsler	85.04.8.240.0000 + 94.P4	Finder Relais	
-46U1	/46.7	1	IXrouter3 Ethernet	IX2400	IXON	
-5G1	/5.2	1	Netzteil 230V AC / 24V DC - 10A	NDR-240-24	MeanWell	
-Schrank	/3.4	1	Bedientableau 250 x 180 mm	Schaltpanel	Mueller Schaltanlagen GmbH	
-Schrank	/3.4	5	Durchgangsklemme	PT 2,5-QUATTRO	Phoenix Contact	
X6		3	Durchgangsklemme	PT 2,5-QUATTRO	Phoenix Contact	
-Schrank	/3.4	9	Durchgangsklemme	PT 2,5-QUATTRO BU	Phoenix Contact	
X1		6	Zugfederklemme 2,5 qmm	PTI 2,5	Phoenix Contact	
X01		4	Zugfederklemme 2,5 qmm	PTI 2,5	Phoenix Contact	
X2		12	Zugfederklemme 2,5 qmm	PTI 2,5	Phoenix Contact	
XL		1	Zugfederklemme 2,5 qmm	PTI 2,5	Phoenix Contact	
XR		3	Zugfederklemme 2,5 qmm	PTI 2,5	Phoenix Contact	
X01		4	Klemme blau 2,5 qmm	PTI 2,5 BU	Phoenix Contact	
XL		1	Klemme blau 2,5 qmm	PTI 2,5 BU	Phoenix Contact	
X1		2	PE - Zugfederklemme 2,5 qmm	PTI 2,5-PE	Phoenix Contact	
X01		4	PE - Zugfederklemme 2,5 qmm	PTI 2,5-PE	Phoenix Contact	
X2		2	PE - Zugfederklemme 2,5 qmm	PTI 2,5-PE	Phoenix Contact	

->vorherige Seite 101

Folgeblatt -> 103

Stückliste

Mueller

Bauteil-benennung	Schaltplan Position	Menge	Bezeichnung Hersteller	Typnummer Hersteller	Hersteller	Pos
X1		6	Klemme 6 qmm	PTI 6	Phoenix Contact	
X1		2	PE - Klemme 6 qmm	PTI 6-PE	Phoenix Contact	
X1		2	N - Trennklemme 6 qmm	PTN 6	Phoenix Contact	
X3		30	Doppelstockklemme 2,5 qmm	PTTBS 2,5	Phoenix Contact	
X4		28	Doppelstockklemme 2,5 qmm	PTTBS 2,5	Phoenix Contact	
X01		3	Durchgangsklemme	UK 35	Phoenix Contact	
X01		1	Durchgangsklemme	UK 35 BU	Phoenix Contact	
-46F1	/46.1	1	Sicherungsreihenklemme	USIG + ST-SI	Phoenix Contact	
X01		1	PE - Klemme 16 qmm	USLKG 16	Phoenix Contact	
X01		1	PE - Klemme 35 qmm	USLKG 35	Phoenix Contact	
-Schrank	/3.4	1	Montageplatte / Tür	MONTAGEPLATTE	Rox Klimatechnik	
-3Q1	/3.0	1	Hauptschalter 63A rot / gelber Griff - Frontbefestigung	3LD2 504-0TK53	Siemens	
-3F1	/3.3	1	FI / LS - Schalter 30 mA - B10	5SU1 356-6KK10	Siemens	

->vorherige Seite 102

Folgeblatt -> 110

Artikelsummenstückliste

Mueller

Lieferant	Bestellnummer	Bezeichnung	Typnummer	Menge	Lager	Bestellen
BTR Metz Connect GMBH						
	110292032215	Phasenüberwachung, 2 Wechsler	PFD2-E12	1		
DEOS AG						
		High Power Controller	DEOS - 500/5 open	1		
		Analog Ein / Ausgangsmodul 8 x AI / 4 x AO	DS-C-AI8AO4	1		
		Digital Eingangsmodul 16 x DI	DS-C-DI 16	1		
		Einspeisemodul 24V und Bus	PKM	1		
Eaton Electric Gmbh						
	278529	Sicherungsautomat B - 6A 1 polig 10 KA	FAZ-B6/1	4		
	278841	Sicherungsautomat B - 6A 3 polig 10 kA	FAZ-B6/3	1		
	278843	Sicherungsautomat B - 10A 3 polig 10 kA	FAZ-B10/3	2		
	278553	Sicherungsautomat C - 4A 1 polig 10 kA	FAZ-C4/1	2		
	278873	Sicherungsautomat C - 16A 3 polig 10 kA	FAZ-C16/3	2		
		Drucktaster Schwarz mit 1 Ö	M22-D-S+K01	1		
	216376	Kontaktelement 1 Schließer	M22-K10	1		
		Leuchtmelder grün 24V	M22-L-G+M22-A+LED-W	1		
		Leuchtmelder rot 24V	M22-L-R+M22-A+LED-W	1		
		Leuchtmelder weiss 230V	M22-L-W+M22-A+LED230-W	3		
		Leuchtmelder GELB 24V	M22-L-Y+M22-A+LED-W	1		
	216872	Wahlschalter schwarz - 3 Stellungen	M22-WRK3+K10+K10	1		
	216518	Wahlschalter schwarz - 2 Stellungen	M22-WRK+K10	1		
Finder Relais						
	7T.81.0.000.2303	Schaltschrankthermostat Kühlen	7T.81.0.000.2303	1		
	7U.00.8.230.0012	Steckdose 230V / 16 A gelb	7U.00.8.230.0012	2		
	38.51.7.024.0050	Koppelrelais 24V DC 1W mit LED	38.51.7.024.0050	4		
	55.34.8.230.0040	Miniaturrelais 4 Wechsler 230 V AC	55.34.8.230.0040 + 94.P4	1		
	55.34.9.024.0090	Miniaturrelais 4 Wechsler 24 V DC	55.34.9.024.0090 + 94.P4	6		
	85.04.8.240.0000	Zeitrelais 230V AC 4 Wechsler	85.04.8.240.0000 + 94.P4	1		

->vorherige Seite 103

Folgeblatt -> 111

Artikelsummenstückliste

Mueller

Lieferant	Bestellnummer	Bezeichnung	Typnummer	Menge	Lager	Bestellen
	IX2400	IXrouter3 Ethernet	IX2400	1		
MeanWell						
	NDR-240-24	Netzteil 230V AC / 24V DC - 10A	NDR-240-24	1		
Mueller Schaltanlagen GmbH						
		Bedientableau 250 x 180 mm	Schaltpanel	1		
Phoenix Contact						
	3209578	Durchgangsklemme	PT 2,5-QUATTRO	5		
	3209581	Durchgangsklemme	PT 2,5-QUATTRO BU	9		
	0920083	Sicherungsreihenklemme	USIG + ST-SI	1		
Rox Klimatechnik						
		Montageplatte / Tür	MONTAGEPLATTE	1		
Siemens						
	3LD2504-0TK53	Hauptschalter 63A rot / gelber Griff - Frontbefestigung	3LD2 504-0TK53	1		
	5SU1356-6KK10	FI / LS - Schalter 30 mA - B10	5SU1 356-6KK10	1		

->vorherige Seite 110

Folgeblatt -> 120

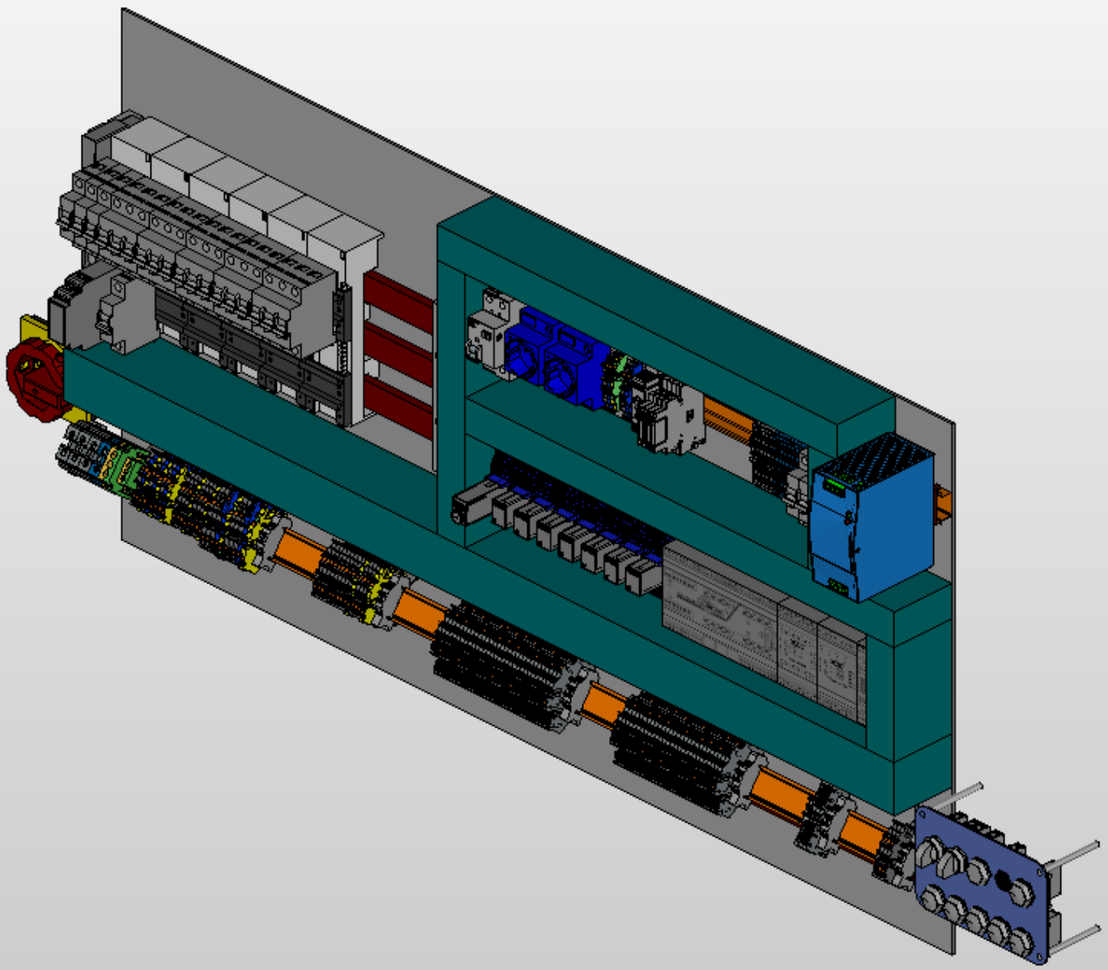

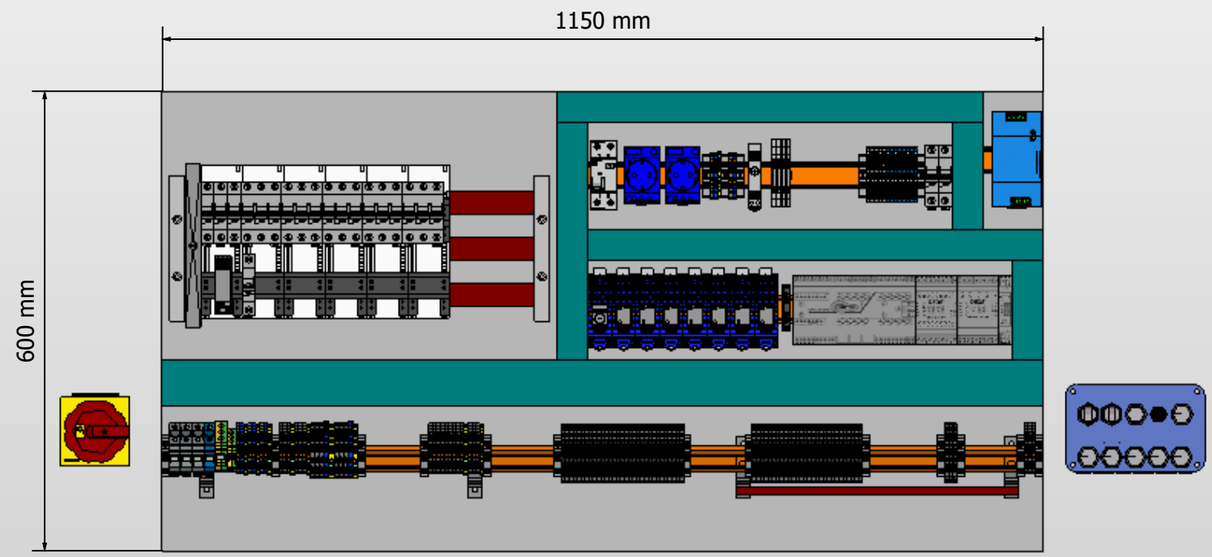

->vorherige Seite 111

Folgeblatt ->

			Datum	17.Sep.2024	Ruby München	ROX KLIMATECHNIK	Schrankansicht	Fabr.. Nr. 7278	= RLT
				KW	Lüftung				+
								Auftr. Nr. 24517	Z.Nr.: 9815
Änderung	Datum	Name							

Blatt 120

Blatt 120