Langenbacher Str. 25
57586 Weitefeld
Tel.: 49 2743/807-0
Fax.: 49 2743/3028
info@rox-online.de
www.rox-online.de

Aderfarben

Hauptstrom	:	schwarz
230V AC / 230V/0	:	rot / rot-weiss
24V AC / 24V/0	:	grau / grau-weiss
24V + / 24V -	:	dunkelblau / blau-weiss
Fremdspannung	:	orange
DDC	:	braun
Messleitung	:	weiss
Neutralleiter	:	blau
Schutzleiter	:	grün-gelb
Sonstiges	:	violet

Klemmleisten

X01	vorm Hauptschalter
X1	Hauptstrom
X2	Steuerung 230V
X3	Kleinspannung
X4	Analoge Signale
X5	Signalaustausch mit Fremdanlagen
X6	Busleitungen
X7	Fremdspannung
X8	Ex Bereich

Schaltschrank

Schaltschrank	:	1900x600x400 mm 600 x 600 x 210 mm
Gehäuse Farbe	:	RAL 7035
Schutzart	:	IP 54
Kabeleinführung	:	oben
Türanschlag	:	Rechts

Betriebswerte

Betriebsspannung	:	400V AC
Steuerung Allgemein	:	230V AC / 24V DC
Optische Anzeige	:	auf Display
Frequenz	:	50 Hz
Regelung	:	DEOS
Einspeisung	:	63 A

EN Vorschriften

HD 60364
EN 61439-1

VDE

VDE 0100
VDE 0660

International IEC

IEC 60364
IEC 61439-1

Projekt			Bauteil	
Mc Donald´s - Bremen - Bahnhof			Lüftung	
Erstellt am	03.Okt.2024	Geplant : P.Thielmann	Höchste Seitenzahl:	64
Letzte Änderung am:	08.Okt.2024	Gezeichnet : P.Thielmann	Anzahl der Seiten :	86
Geprüft am:	07.Okt.2024	Name : Hr. Strunk		

Kunde

->vorherige Seite

Folgeblatt -> 1.a

			Datum	08.Okt.2024	Mc Donald´s - Bremen - Bahnhof	Deckblatt	Fabr.. Nr. 7272
				LO	Lüftung		
Änderung	Datum	Name					Auftr. Nr. 24511

= RLT
+
Z.Nr.: 9813
Blatt 1
Blatt 64

Leistungsdaten Antriebe	KW	A	U	U/min
Zuluftventilator	6,7	10,3	400	2800
Abluftventilator	4,0	8,5	400	3000
Wärmepumpe 1	max. 11,71	max. 27	400	DVM-S, AM140AXVGGH/EU
sonstiges	1,0	2,0	400	
Gesamt	**~ 25**	**~ 50**		

->vorherige Seite 1

Folgeblatt -> 2

Inhaltsverzeichnis

Mueller

Seite	Seitenbenennung	Seitenzusatzfeld	Datum	Bearbeiter
=RLT/1	Deckblatt		08.Okt.2024	LO
=RLT/1.a	Leistungsdaten		04.Okt.2024	PTH
=RLT/2	Inhaltsverzeichnis		08.Okt.2024	LO
=RLT/2.a	Inhaltsverzeichnis		07.Okt.2024	PTH
=RLT/2.b	Inhaltsverzeichnis		08.Okt.2024	LO
=RLT/2.c	Inhaltsverzeichnis		08.Okt.2024	LO
=RLT/3	Einspeisung		08.Okt.2024	LO
=RLT/4	Netzüberwachung		04.Okt.2024	PTH
=RLT/5	Steuerspannung 230V AC und 24V DC		07.Okt.2024	PTH
=RLT/7	Störung quittieren		04.Okt.2024	PTH
=RLT/9	Sicherheitskette		07.Okt.2024	PTH
=RLT/10	Anlagenkennzeichen Lüftung		04.Okt.2024	PTH
=RLT/11	Zuluftventilator		07.Okt.2024	PTH
=RLT/13	Abluftventilator		07.Okt.2024	PTH
=RLT/14	Abluftventilator		04.Okt.2024	PTH
=RLT/16	Außenluftklappe und Fortluftklappe		07.Okt.2024	PTH
=RLT/18	Feuerlöschung Möbel		07.Okt.2024	PTH
=RLT/20	Hauptgasventil		07.Okt.2024	PTH
=RLT/21	Wärmepumpe 1 Küche		07.Okt.2024	PTH
=RLT/23	Wärmepumpe 1 Küche Inneneinheit		07.Okt.2024	PTH
=RLT/24	Wärmepumpe 2 Küche Inneneinheit		07.Okt.2024	PTH
=RLT/26	Rauchmelder ZUL Küche		04.Okt.2024	PTH
=RLT/28	KVS - Pumpe		07.Okt.2024	PTH
=RLT/30	Anlagenkennzeichen Allgemein		04.Okt.2024	PTH
=RLT/31	Sammelmeldungen und Freigabe ngeräte und Türluftschleier		07.Okt.2024	PTH
=RLT/33	Brandschutzklappen motorisch		07.Okt.2024	PTH

->vorherige Seite 1.a

Folgeblatt -> 2.a

Inhaltsverzeichnis

Mueller

Seite	Seitenbenennung	Seitenzusatzfeld	Datum	Bearbeiter
=RLT/34	Brandschutzklappen motorisch		07.Okt.2024	PTH
=RLT/35	Brandschutzklappen motorisch		07.Okt.2024	PTH
=RLT/36	BSK Abluft Küche		07.Okt.2024	PTH
=RLT/38	Volumenstromregler 1-4		07.Okt.2024	PTH
=RLT/40	Anlagenkennzeichen DDC		04.Okt.2024	PTH
=RLT/41	Übersicht Belegung DDC		04.Okt.2024	PTH
=RLT/42	Übersicht Belegung DDC Lobby		04.Okt.2024	PTH
=RLT/43	DEOS Steuercontroller Übersicht		04.Okt.2024	PTH
=RLT/46	DDC - CPU Controller		07.Okt.2024	PTH
=RLT/47	CPU - Digitale Eingänge 8 x DI		07.Okt.2024	PTH
=RLT/48	CPU - Digitale Ausgänge 8 x DO		04.Okt.2024	PTH
=RLT/49	CPU - Digitale Ausgänge 8 x DO		04.Okt.2024	PTH
=RLT/50	CPU - Analoge Ausgänge 4xAO		07.Okt.2024	PTH
=RLT/51	CPU - Analoge Eingänge 8xAI		07.Okt.2024	PTH
=RLT/52	DDC - Digitale Eingänge 16 x DI		07.Okt.2024	PTH
=RLT/53	DDC - Digitale Eingänge 16 x DI		04.Okt.2024	PTH
=RLT/60	DDC Busmodul		07.Okt.2024	PTH
=RLT/61	DDC - Analoge Ein / Ausgänge 8xAI / 4xAO		04.Okt.2024	PTH
=RLT/62	DDC - Analoge Ein / Ausgänge 8xAI / 4xAO		04.Okt.2024	PTH
=RLT/63	DDC - Digitale Ein / Ausgänge 8 x DI / DO		04.Okt.2024	PTH
=RLT/64	DDC - Digitale Ein / Ausgänge 8 x DI / DO		04.Okt.2024	PTH
=KLE/1	Klemmleistenübersicht		07.Okt.2024	PTH
=KLE/2	Klemmenplan 5KK1-2X2		04.Okt.2024	PTH
=KLE/3	Klemmenplan 5KK1-2X3		04.Okt.2024	PTH
=KLE/4	Klemmenplan 5KK1-2X3		04.Okt.2024	PTH
=KLE/5	Klemmenplan 5KK1-2X4		04.Okt.2024	PTH

->vorherige Seite 2

Folgeblatt -> 2.b

Inhaltsverzeichnis

Mueller

Seite	Seitenbenennung	Seitenzusatzfeld	Datum	Bearbeiter
=KLE/6	Klemmenplan 5KK1-2X4		04.Okt.2024	PTH
=KLE/7	Klemmenplan 5KK1-2X6		07.Okt.2024	PTH
=KLE/8	Klemmenplan 1X1		08.Okt.2024	LO
=KLE/9	Klemmenplan 1X1		08.Okt.2024	LO
=KLE/10	Klemmenplan 1X01		04.Okt.2024	PTH
=KLE/11	Klemmenplan 1X2		08.Okt.2024	LO
=KLE/12	Klemmenplan 1X2		08.Okt.2024	LO
=KLE/13	Klemmenplan 1X3		04.Okt.2024	PTH
=KLE/14	Klemmenplan 1X3		04.Okt.2024	PTH
=KLE/15	Klemmenplan 1X3		07.Okt.2024	PTH
=KLE/16	Klemmenplan 1X3		04.Okt.2024	PTH
=KLE/17	Klemmenplan 1X4		07.Okt.2024	PTH
=KLE/18	Klemmenplan 1X4		04.Okt.2024	PTH
=KLE/19	Klemmenplan 1X4		04.Okt.2024	PTH
=KLE/20	Klemmenplan 1X6		07.Okt.2024	PTH
=KLE/21	Klemmenplan 1X7		04.Okt.2024	PTH
=KLE/22	Klemmenplan 1XR		04.Okt.2024	PTH
=KBL/1	Kabelübersicht		07.Okt.2024	PTH
=KBL/2	Kabelübersicht		07.Okt.2024	PTH
=KBL/3	Kabelübersicht		07.Okt.2024	PTH
=KBL/4	Kabelübersicht		07.Okt.2024	PTH
=STL/1	Stückliste		07.Okt.2024	PTH
=STL/2	Stückliste		07.Okt.2024	PTH
=STL/3	Stückliste		07.Okt.2024	PTH
=STL/4	Stückliste		07.Okt.2024	PTH
=STL/5	Stückliste		08.Okt.2024	LO

->vorherige Seite 2.a

Folgeblatt -> 2.c

Inhaltsverzeichnis

Mueller

Seite	Seitenbenennung	Seitenzusatzfeld	Datum	Bearbeiter
=STL/6	Stückliste		07.Okt.2024	PTH
=STL/20	Artikelsummenstückliste		07.Okt.2024	PTH
=STL/21	Artikelsummenstückliste		07.Okt.2024	PTH
=STL/22	Artikelsummenstückliste		08.Okt.2024	LO
=SSA/1	Schrankansicht RLT_1		08.Okt.2024	LO
=SSA/1a	Schrankansicht RLT_1		08.Okt.2024	LO
=SSA/2	Schrankansicht RLT_2		08.Okt.2024	LO
=SSA/2a	Schrankansicht RLT_2		08.Okt.2024	LO

->vorherige Seite 2.b

Folgeblatt -> 3

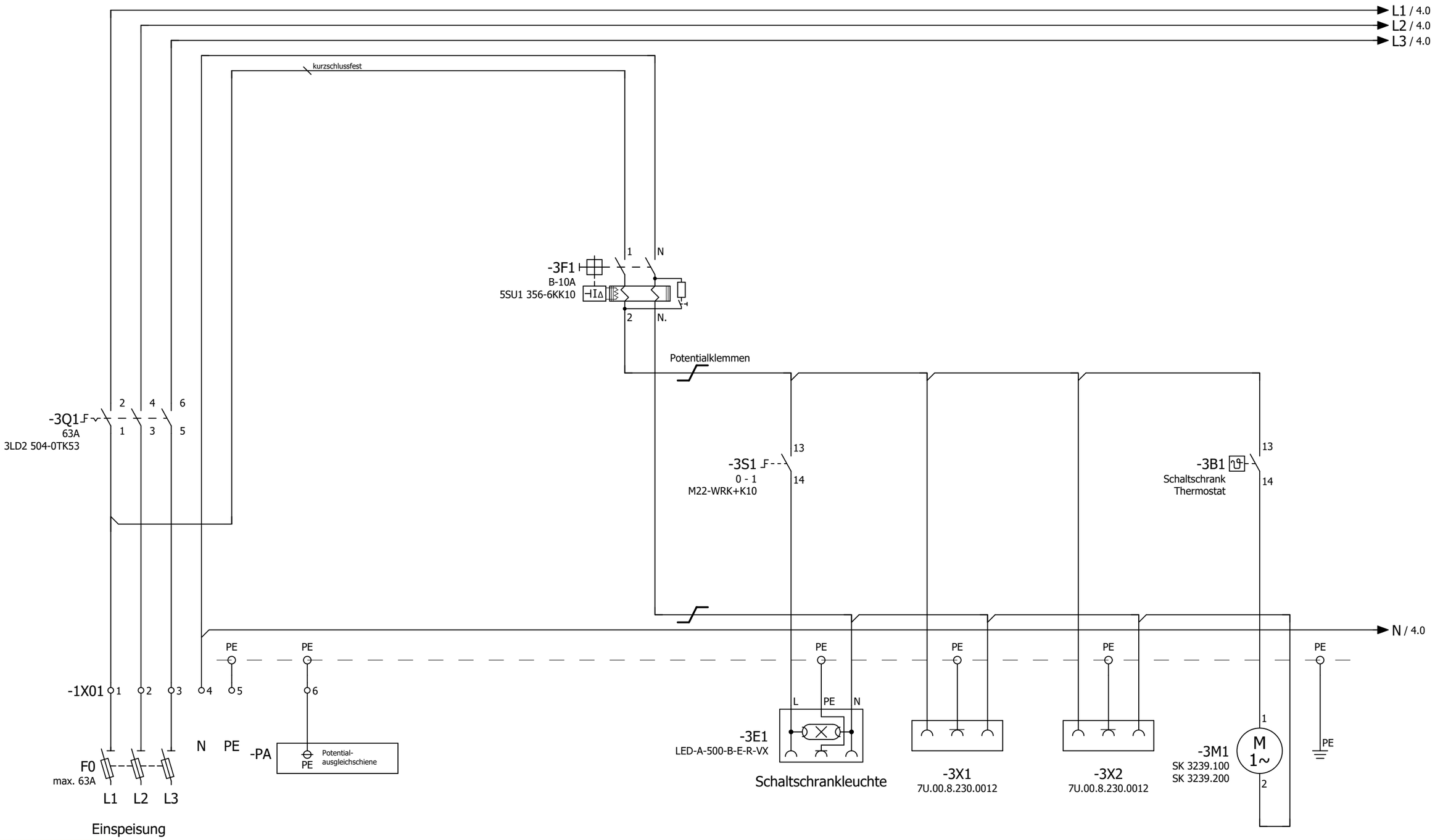

Caution
Take care of clockwise rotating field

Zuleitung von : _____

Vorsicherung BMK : _____

Vorsicherung A : _____

Leistungsdaten

P=	ca. 25	KW
I=	ca. 50	A
U=	400	V
F=	50	Hz

->vorherige Seite 2.c

Folgeblatt -> 4

			Datum	08.Okt.2024	Mc Donald´s - Bremen - Bahnhof	ROX KLIMATECHNIK	Einspeisung	Fabr.. Nr. 7272	= RLT
				LO	Lüftung				+
Änderung	Datum	Name						Auftr. Nr. 24511	Z.Nr.: 9813

Blatt 3
Blatt 64

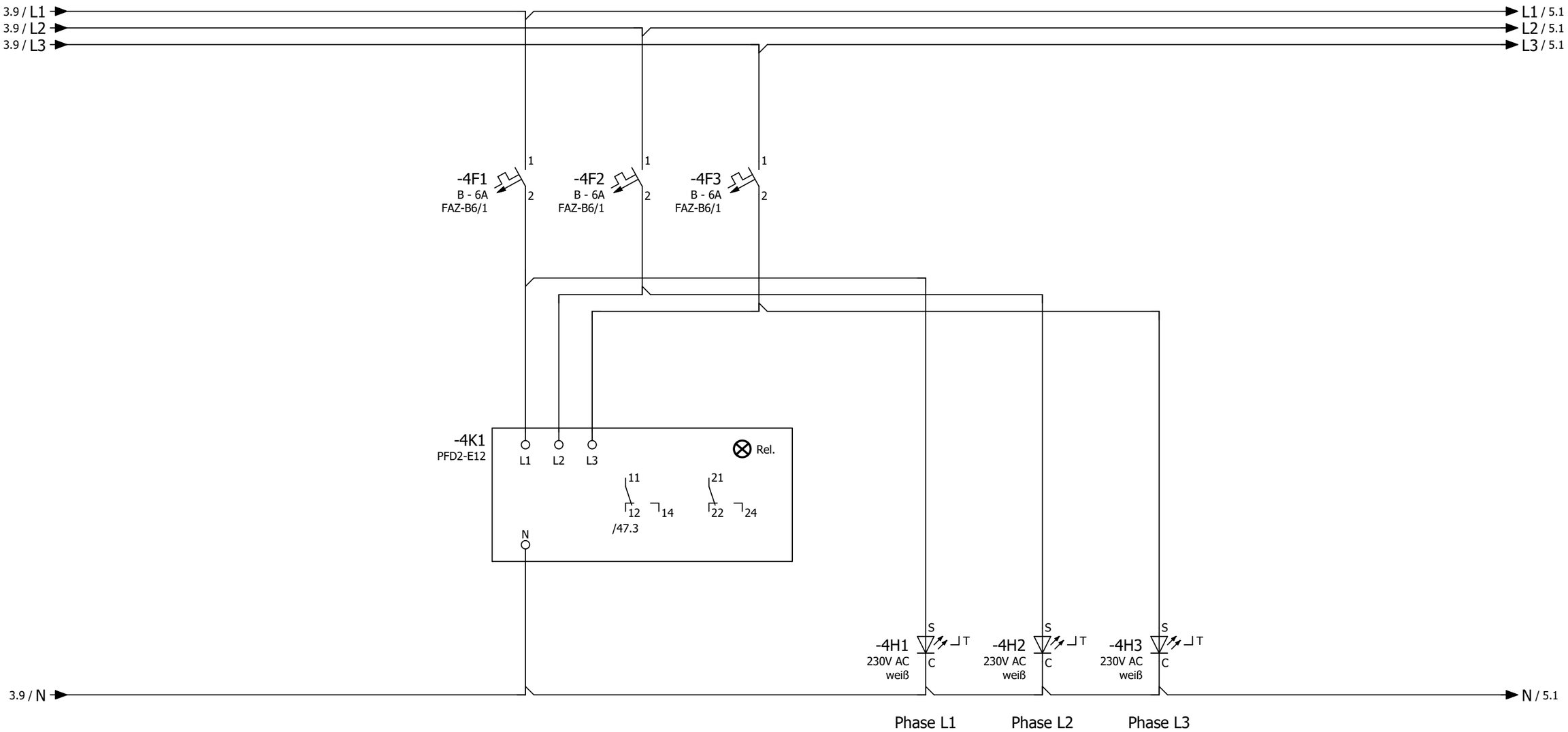

->vorherige Seite 3

Folgeblatt -> 5

			Datum	04.Okt.2024	Mc Donald´s - Bremen - Bahnhof	ROX KLIMATECHNIK	Netzüberwachung	Fabr.. Nr. 7272	= RLT
				PTH	Lüftung				+
Änderung	Datum	Name						Auftr. Nr. 24511	Z.Nr.: 9813

Blatt 4
Blatt 64

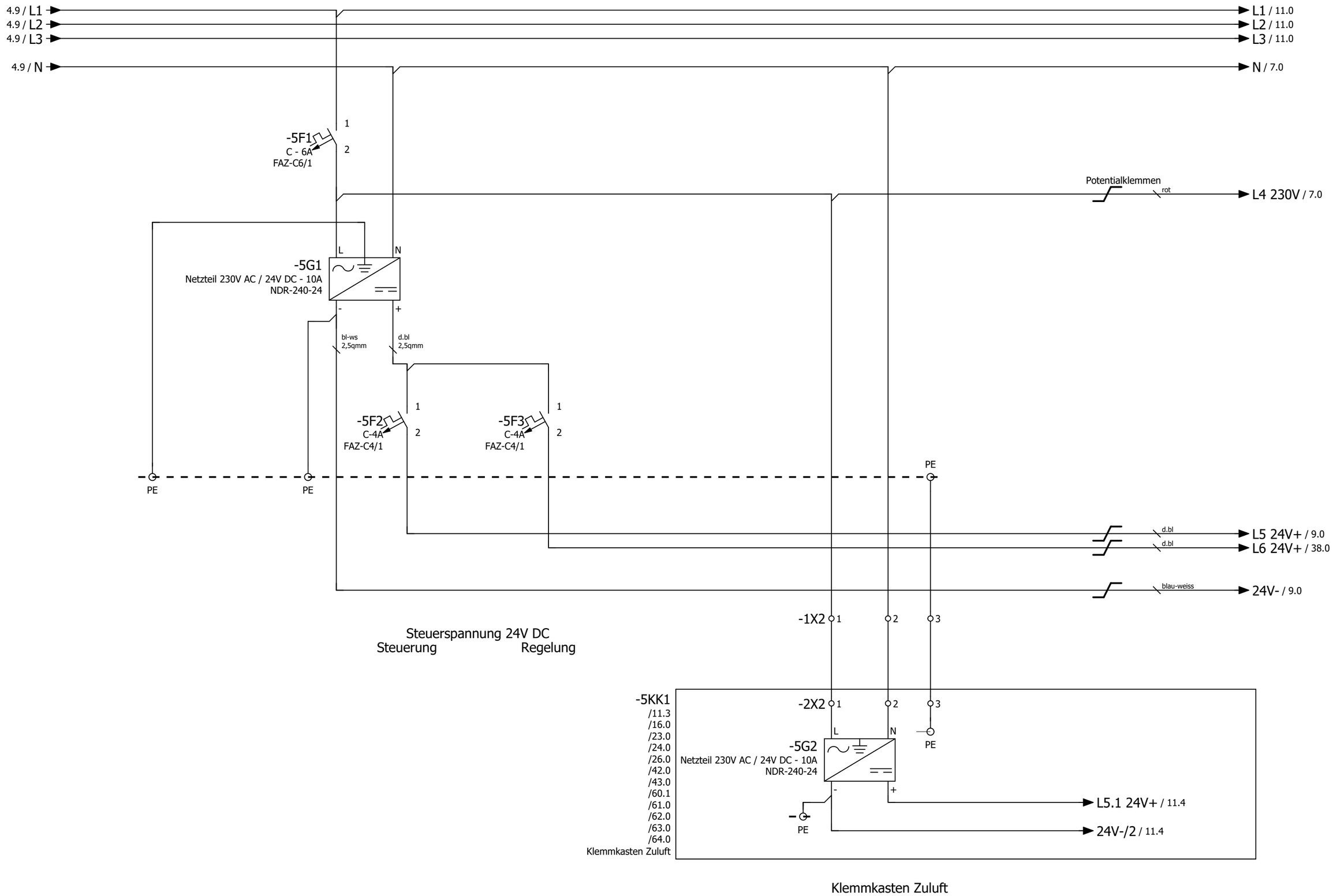

->vorherige Seite 4

Folgeblatt -> 7

			Datum	07.Okt.2024	Mc Donald´s - Bremen - Bahnhof	ROX KLIMATECHNIK	Steuerspannung 230V AC und 24V DC	Fabr.. Nr. 7272	= RLT
				PTH	Lüftung				+
Änderung	Datum	Name						Auftr. Nr. 24511	Z.Nr.: 9813

Blatt 5
Blatt 64

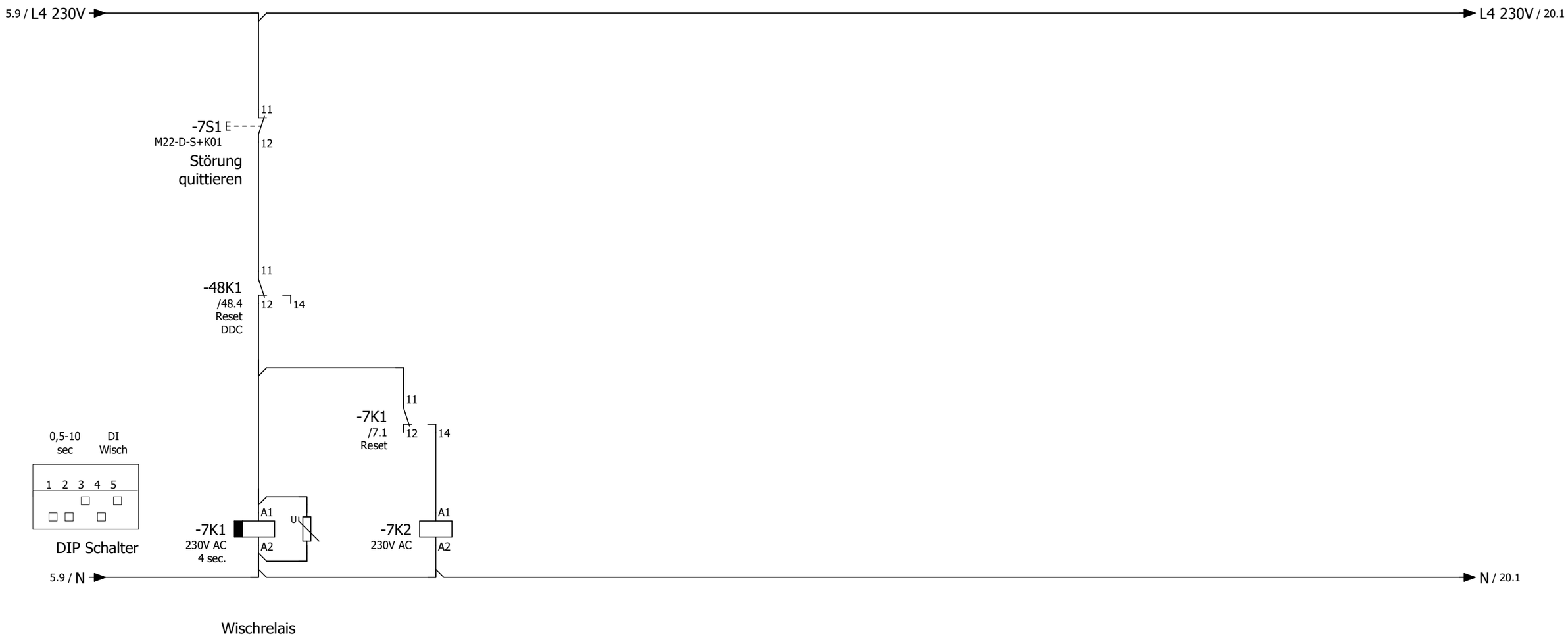

85.04.8.240.0000 + 94.P4

14
12 — 11 /7.2
24
22 — 21 /9.5
34
32 — 31 /13.4
44
42 — 41 /28.4

55.34.8.230.0040 + 94.P4

14
12 — 11
24
22 — 21
34
32 — 31
44
42 — 41 /47.2

->vorherige Seite 5

Folgeblatt -> 9

			Datum	04.Okt.2024	Mc Donald´s - Bremen - Bahnhof	ROX KLIMATECHNIK	Störung quittieren	Fabr.. Nr. 7272	= RLT
				PTH	Lüftung				+
Änderung	Datum	Name						Auftr. Nr. 24511	Z.Nr.: 9813

Blatt 7
Blatt 64

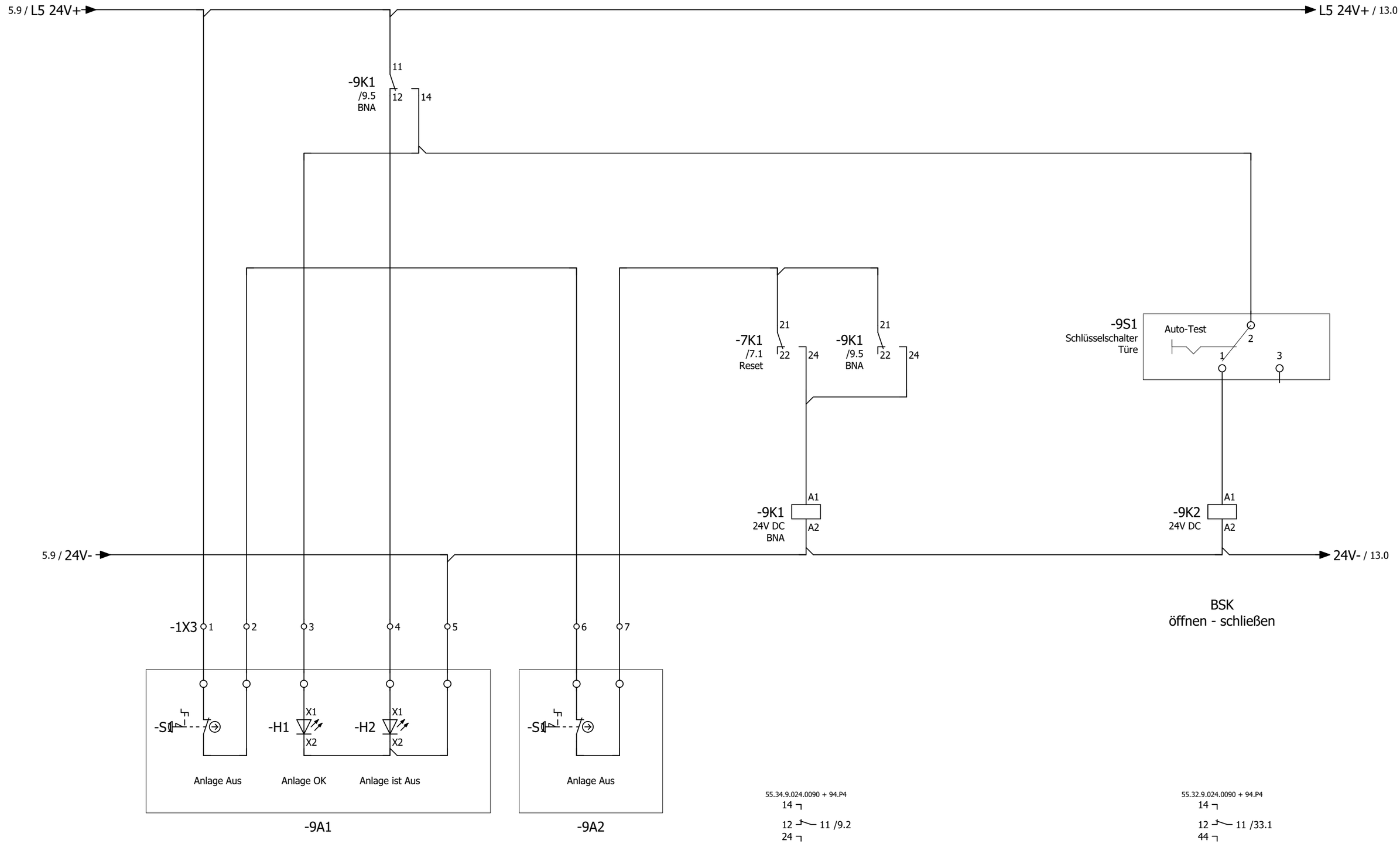

->vorherige Seite 7

Folgeblatt -> 10

			Datum	07.Okt.2024	Mc Donald´s - Bremen - Bahnhof	ROX KLIMATECHNIK	Sicherheitskette	Fabr.. Nr. 7272	= RLT
				PTH	Lüftung				+
Änderung	Datum	Name						Auftr. Nr. 24511	Z.Nr.: 9813

Blatt 9

Blatt 64

Anlage Lüftung

->vorherige Seite 9

Folgeblatt -> 11

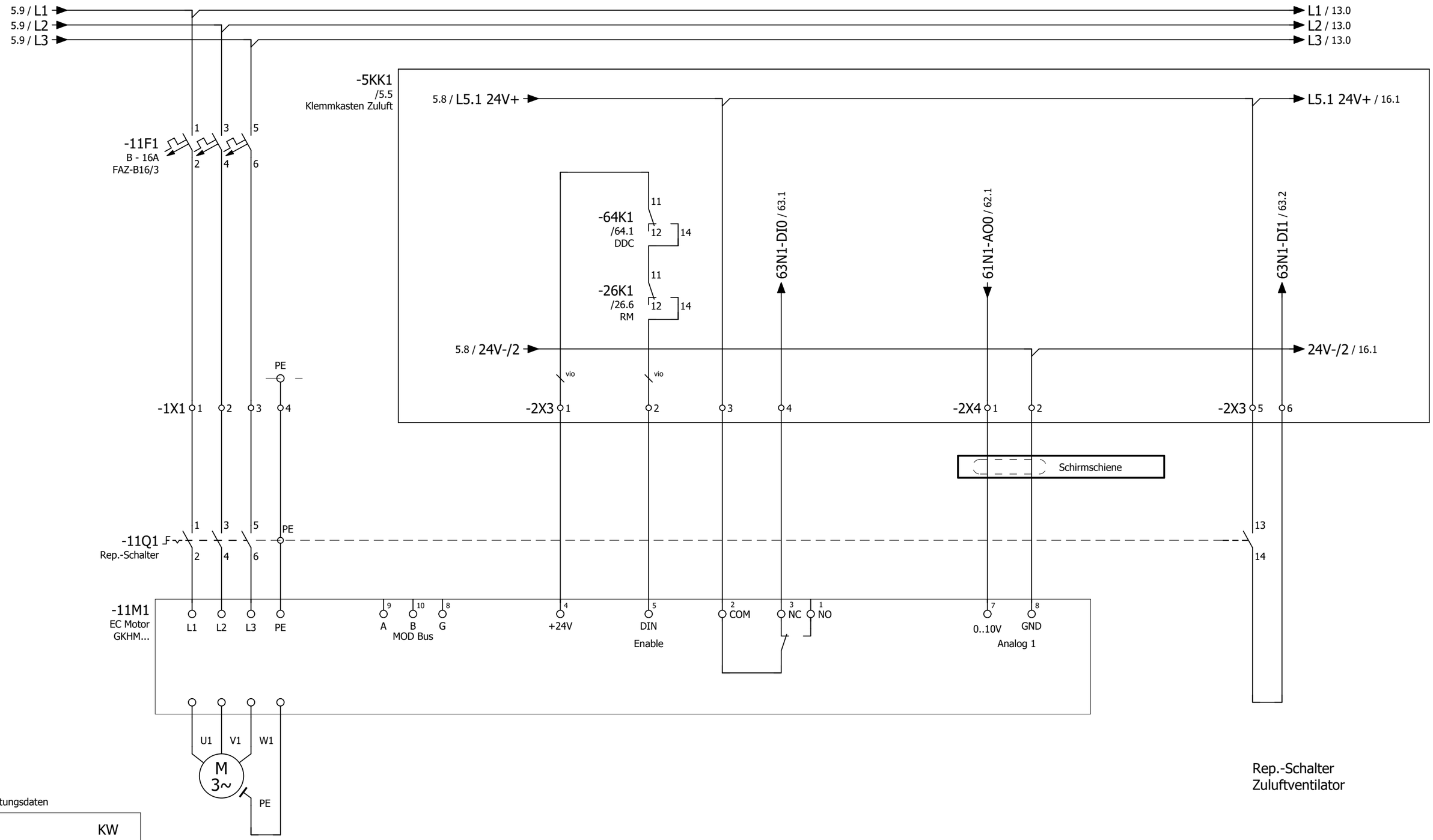

Leistungsdaten

P=	6,7	KW
I=	10,3	A
U=	400	V
N=	2800	U/min

Zuluftventilator

->vorherige Seite 10

Folgeblatt -> 13

			Datum	07.Okt.2024	Mc Donald´s - Bremen - Bahnhof	ROX KLIMATECHNIK	Zuluftventilator	Fabr.. Nr. 7272	= RLT
				PTH	Lüftung				+
Änderung	Datum	Name						Auftr. Nr. 24511	Z.Nr.: 9813

Blatt 11
Blatt 64

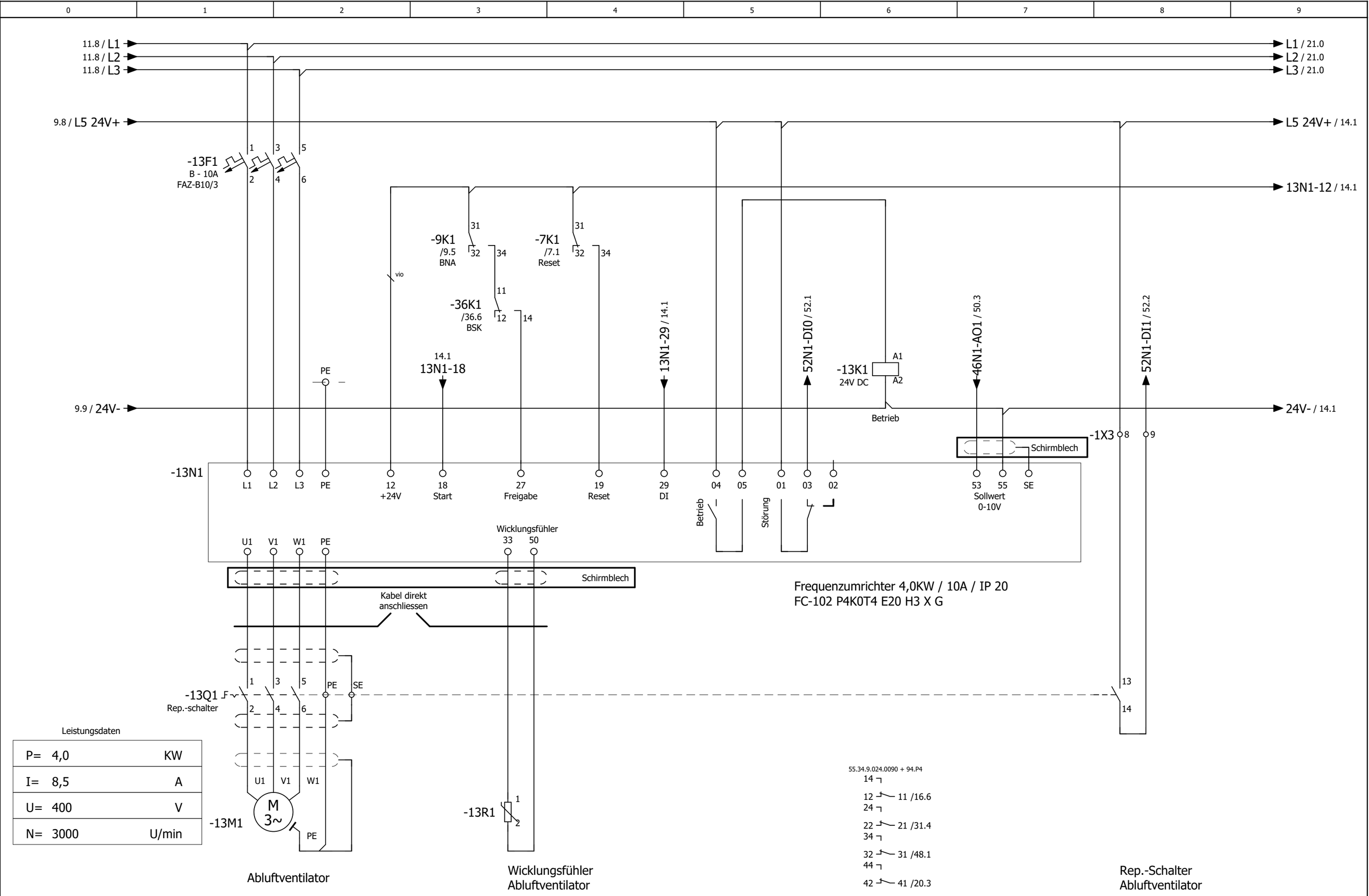

Leistungsdaten

P=	4,0	KW
I=	8,5	A
U=	400	V
N=	3000	U/min

->vorherige Seite 11

Folgeblatt -> 14

			Datum	07.Okt.2024	Mc Donald´s - Bremen - Bahnhof	ROX KLIMATECHNIK	Abluftventilator	Fabr.. Nr. 7272	= RLT
				PTH	Lüftung				+
Änderung	Datum	Name						Auftr. Nr. 24511	Z.Nr.: 9813

Blatt 13
Blatt 64

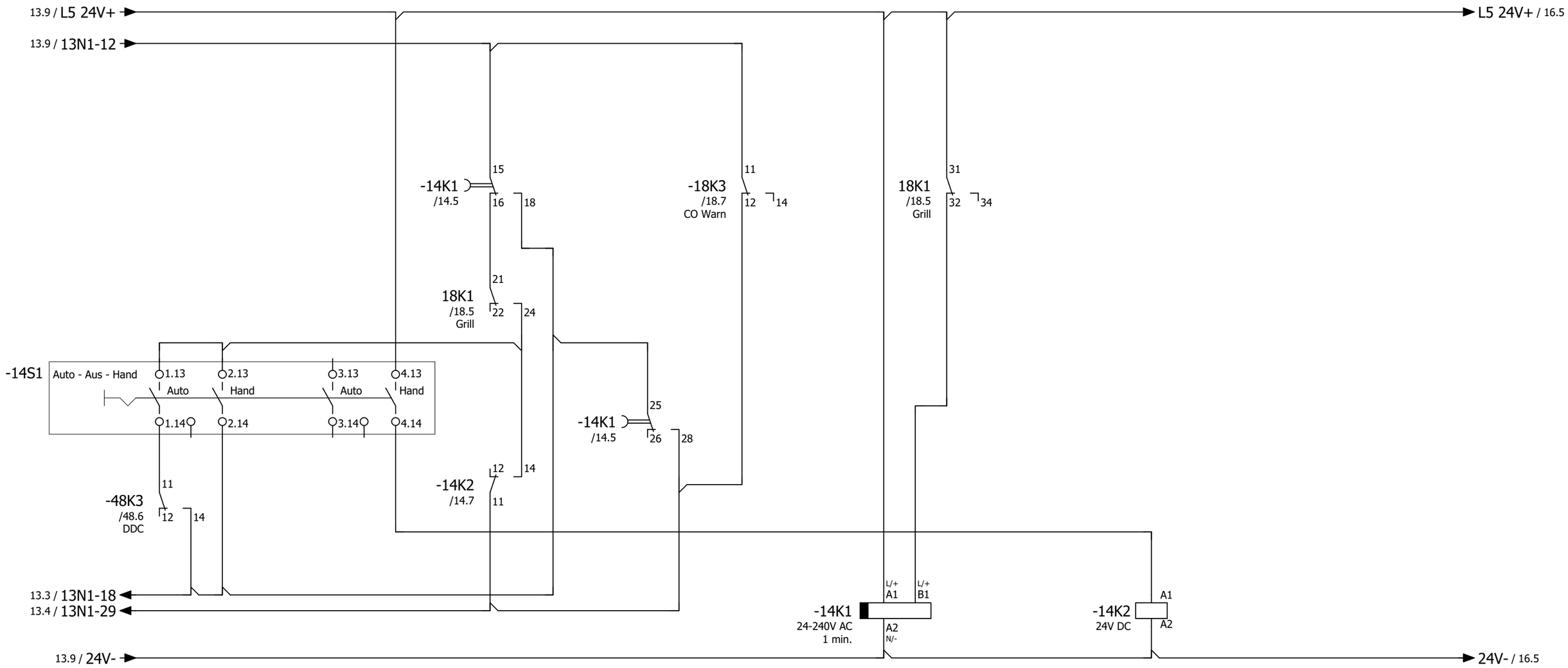

Einstellung Zeitrelais

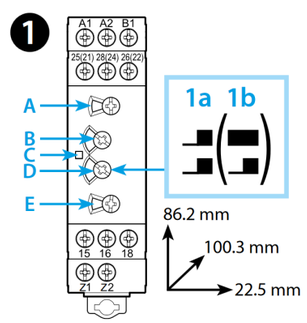

A: 1m
B: 10
C: Led
D: (1a)
E: DE

83.02.0.240.0000

18
16 — 15 /14.3
28
26 — 25 /14.4

55.34.9.024.0090 + 94.P4

14
12 — 11 /14.3
24
22 — 21
34
32 — 31
44
42 — 41 /47.7

->vorherige Seite 13

Folgeblatt -> 16

			Datum	04.Okt.2024	Mc Donald´s - Bremen - Bahnhof	ROX KLIMATECHNIK	Abluftventilator	Fabr.. Nr. 7272	= RLT
				PTH	Lüftung				+
Änderung	Datum	Name						Auftr. Nr. 24511	Z.Nr.: 9813

Blatt 14
Blatt 64

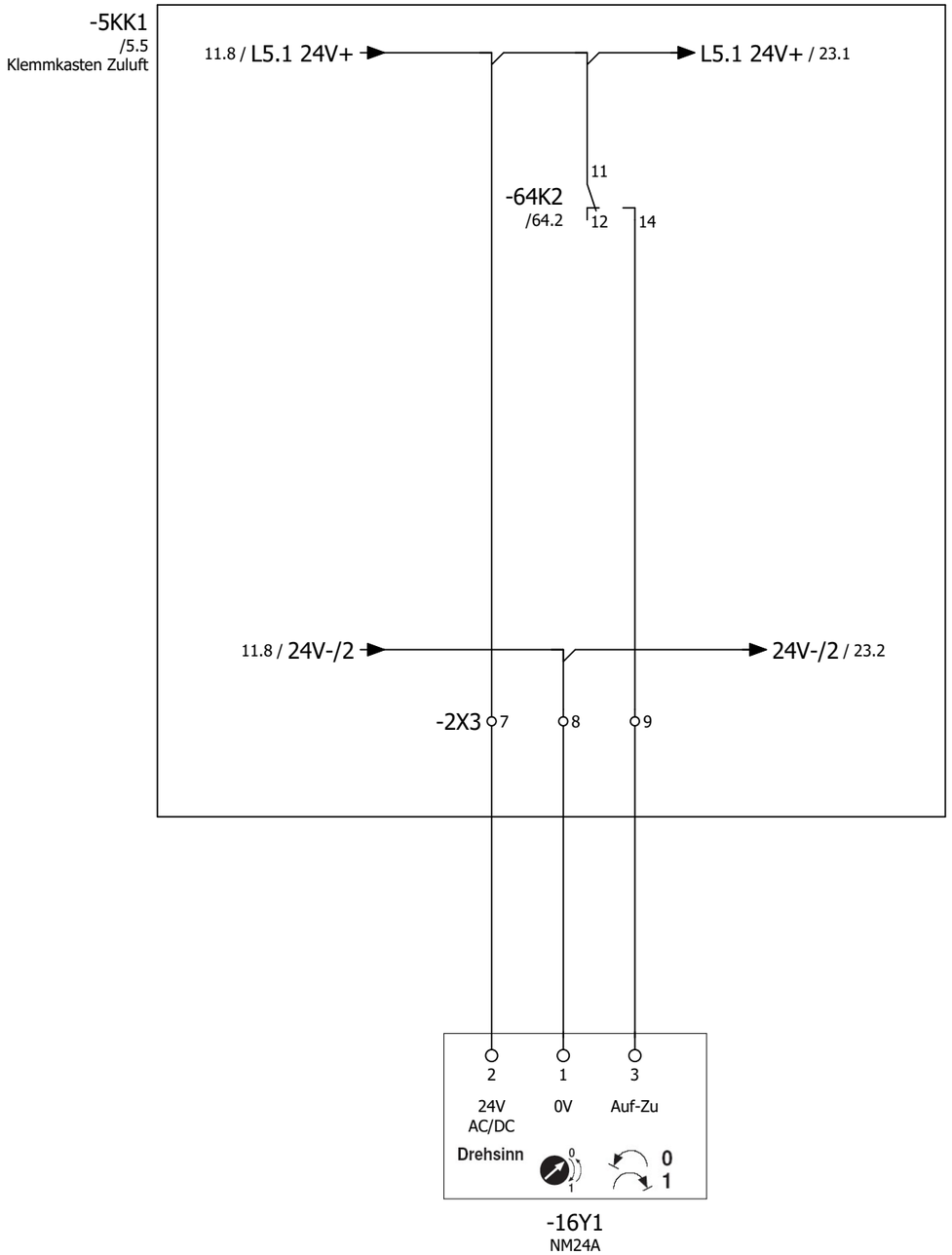

Außenluftklappe

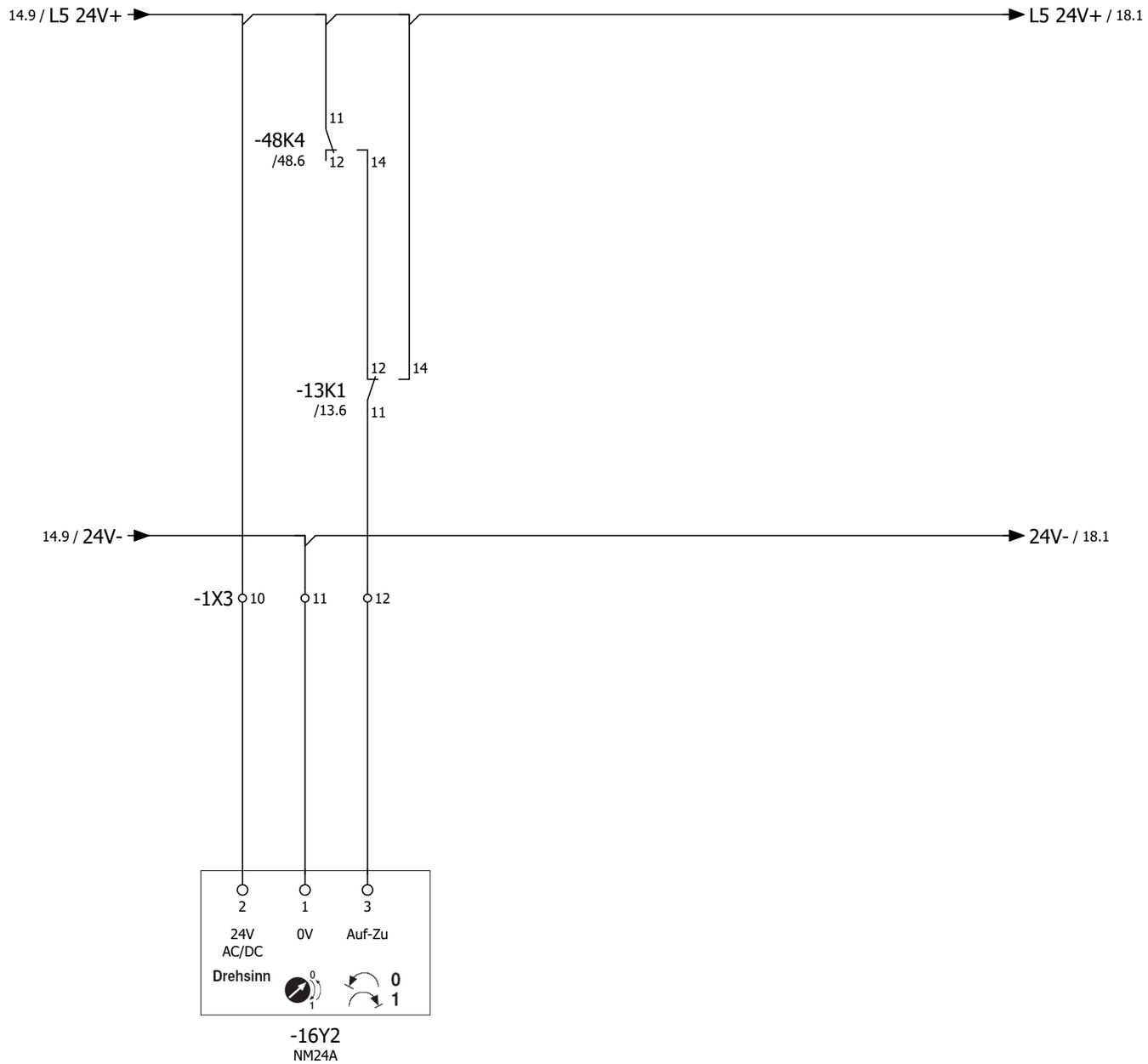

Fortluftklappe

->vorherige Seite 14

Folgeblatt -> 18

			Datum	07.Okt.2024	Mc Donald´s - Bremen - Bahnhof	ROX KLIMATECHNIK	Außenluftklappe und Fortluftklappe	Fabr.. Nr. 7272	= RLT
				PTH	Lüftung				+
Änderung	Datum	Name						Auftr. Nr. 24511	Z.Nr.: 9813

Blatt 16
Blatt 64

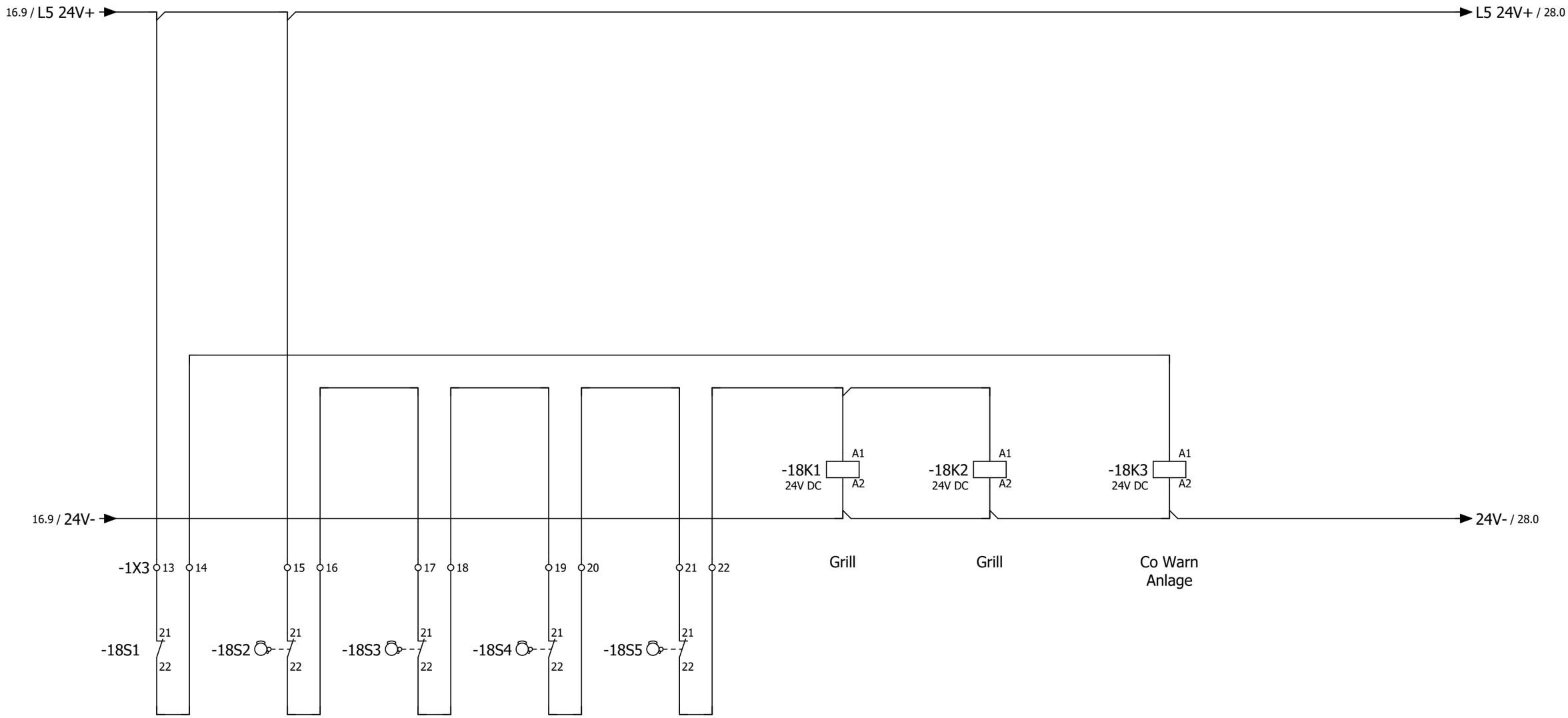

Co Warn Anlage

55.34.9.024.0090 + 94.P4
14
12 11
24
22 21 /14.3
34
32 31 /14.6
44
42 41 /31.4

Grill 1

55.34.9.024.0090 + 94.P4
14
12 11
24
22 21
34
32 31 /20.3
44
42 41 /47.6

Grill 2

55.34.9.024.0090 + 94.P4
14
12 11 /14.4
24
22 21
34
32 31
44
42 41

Grill 3

Grill 4

->vorherige Seite 16

Folgeblatt -> 20

			Datum	07.Okt.2024	Mc Donald´s - Bremen - Bahnhof	ROX KLIMATECHNIK	Feuerlöschung Möbel	Fabr.. Nr. 7272	= RLT
				PTH	Lüftung				+
Änderung	Datum	Name						Auftr. Nr. 24511	Z.Nr.: 9813

Blatt 18
Blatt 64

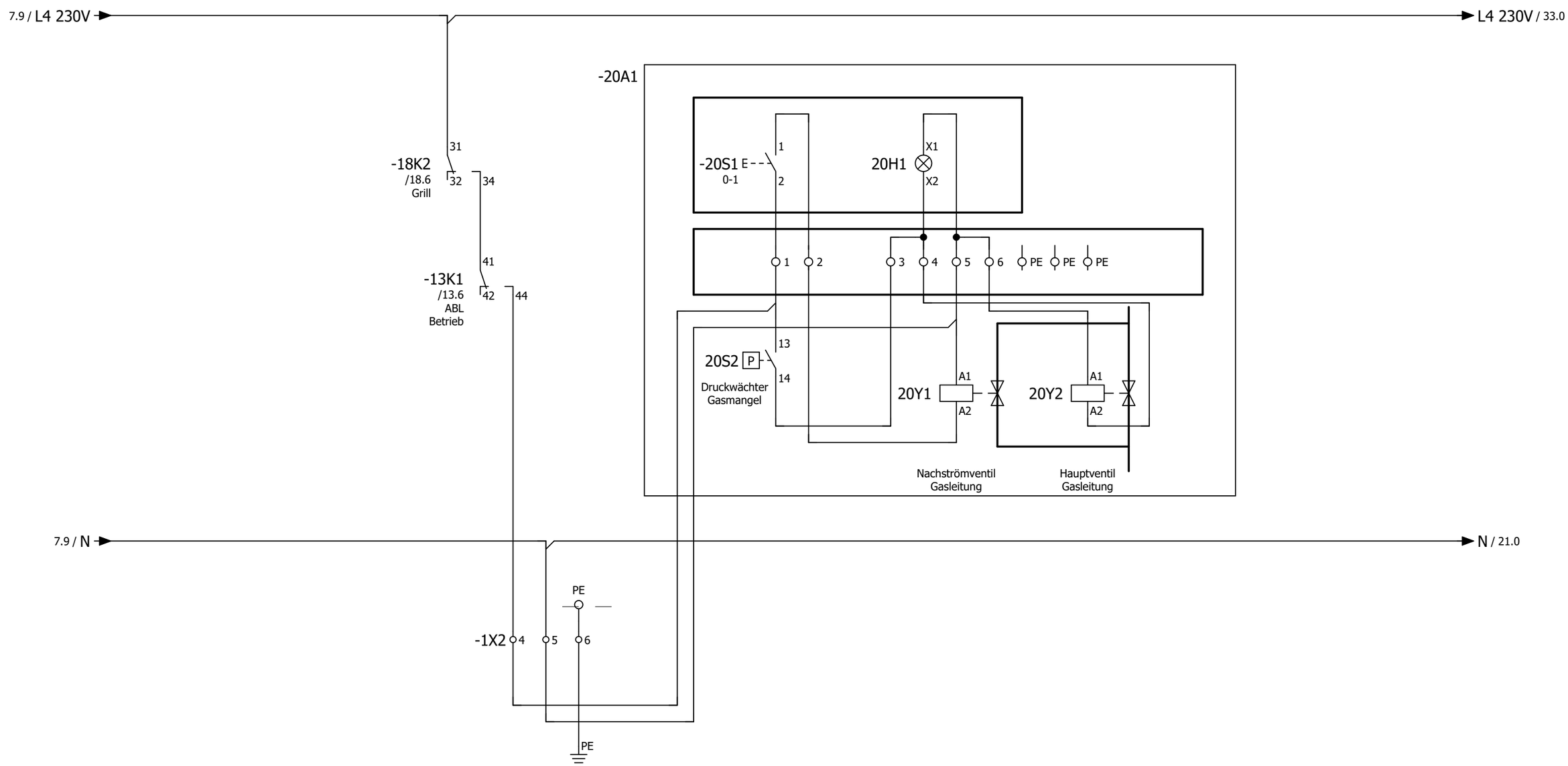

Hauptgasventil

->vorherige Seite 18

Folgeblatt -> 21

			Datum	07.Okt.2024	Mc Donald´s - Bremen - Bahnhof	ROX KLIMATECHNIK	Hauptgasventil	Fabr.. Nr. 7272	= RLT
				PTH	Lüftung				+
Änderung	Datum	Name						Auftr. Nr. 24511	Z.Nr.: 9813

Blatt 20

Blatt 64

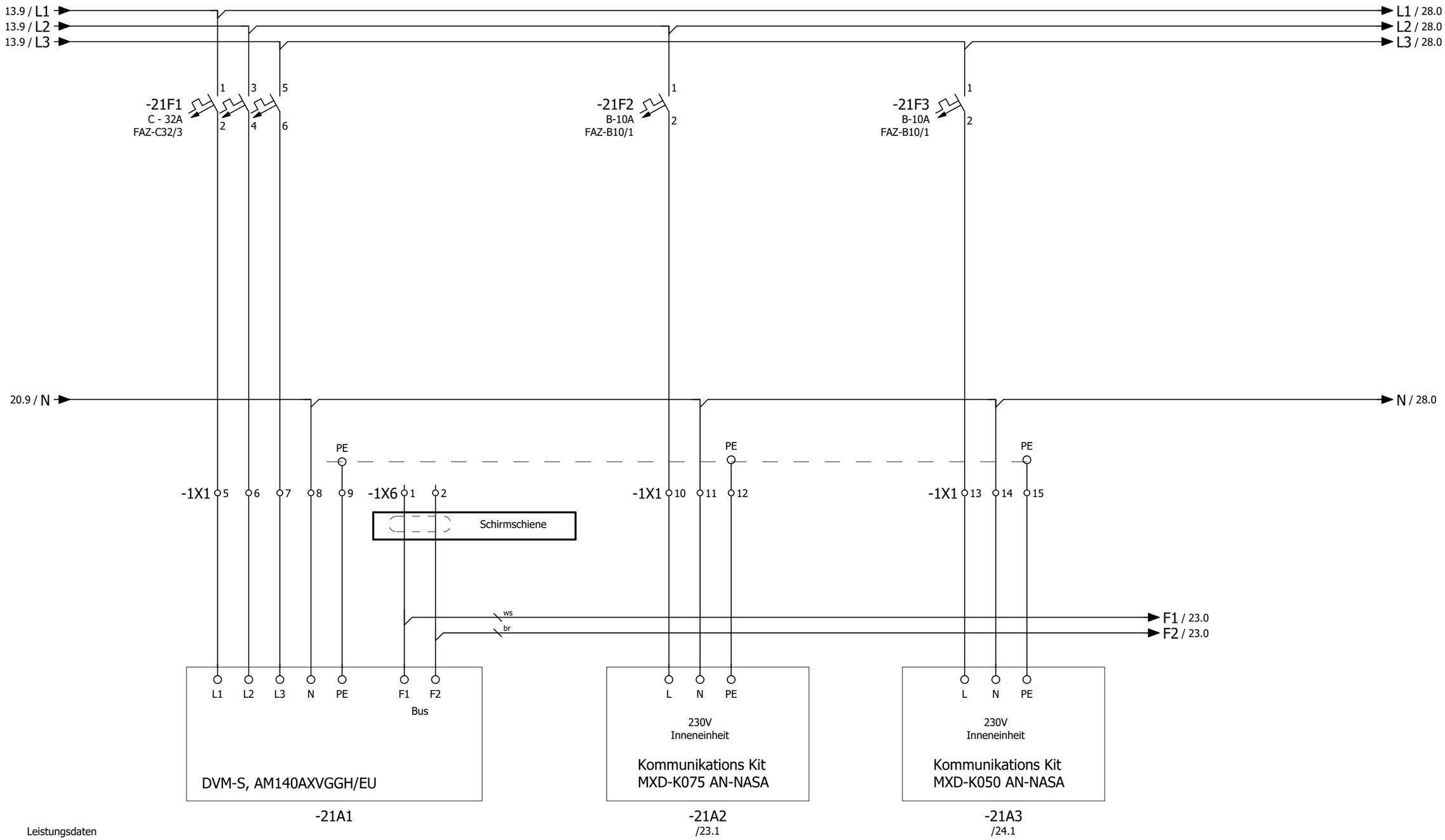

Leistungsdaten

P_{EL}	:	max. 11,71	KW
I	:	max. 27	A
U	:	400	V
$I_{Betr.}$	:		A

Wärmepumpe
Küche
Außeneinheit

Wärmepumpe
Küche
Inneneinheit 1

Wärmepumpe
Küche
Inneneinheit 2

->vorherige Seite 20

Folgeblatt -> 23

			Datum	07.Okt.2024	Mc Donald´s - Bremen - Bahnhof	ROX KLIMATECHNIK	Wärmepumpe 1	Fabr.. Nr. 7272	= RLT
				PTH	Lüftung		Küche		+
Änderung	Datum	Name						Auftr. Nr. 24511	Z.Nr.: 9813

Blatt 21
Blatt 64

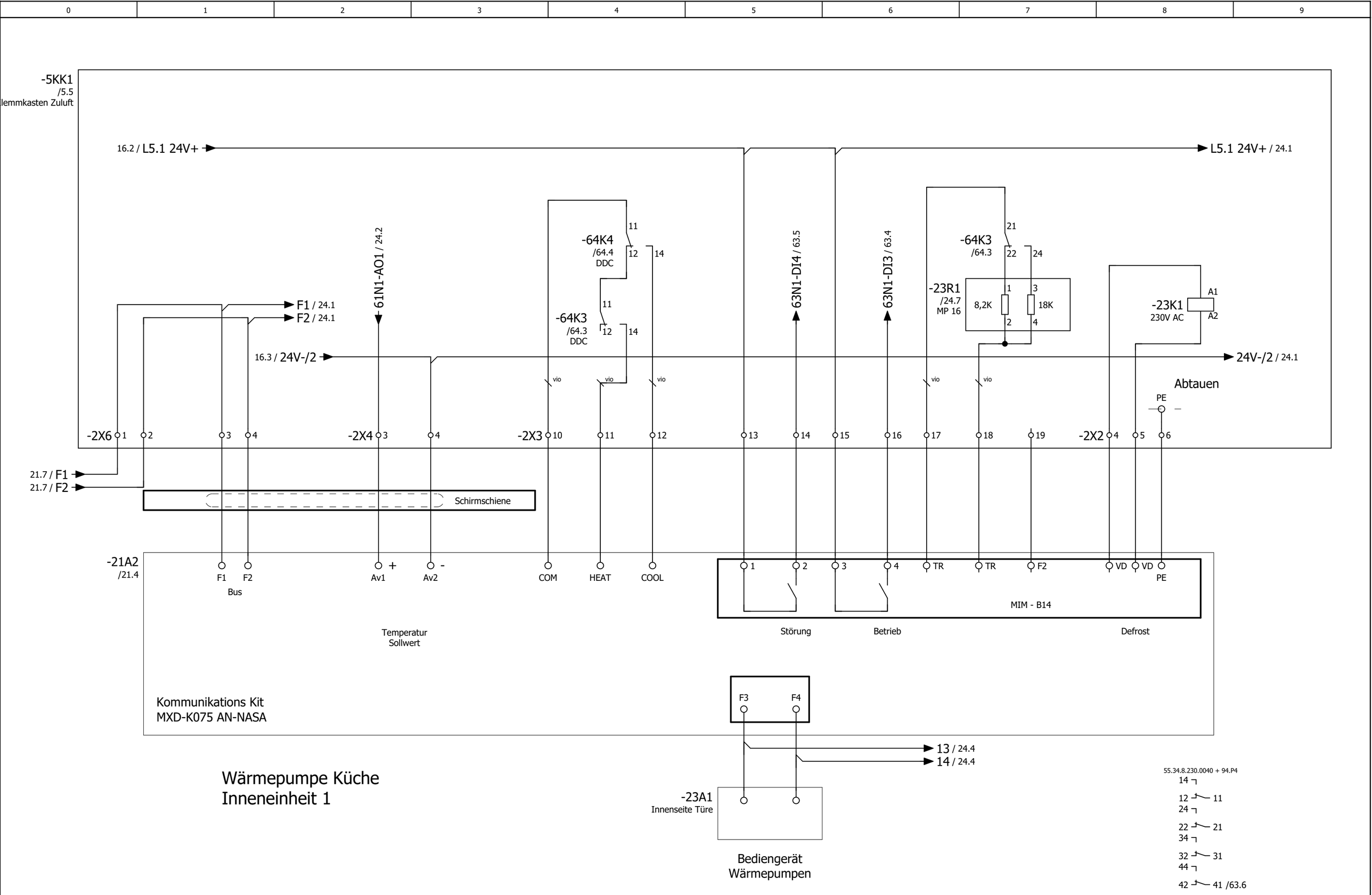

Wärmepumpe Küche
Inneneinheit 1

->vorherige Seite 21

Folgeblatt -> 24

			Datum	07.Okt.2024	Mc Donald´s - Bremen - Bahnhof	ROX KLIMATECHNIK	Wärmepumpe 1 Küche Inneneinheit	Fabr.. Nr. 7272	= RLT
				PTH	Lüftung				+
Änderung	Datum	Name						Auftr. Nr. 24511	Z.Nr.: 9813

Blatt 23
Blatt 64

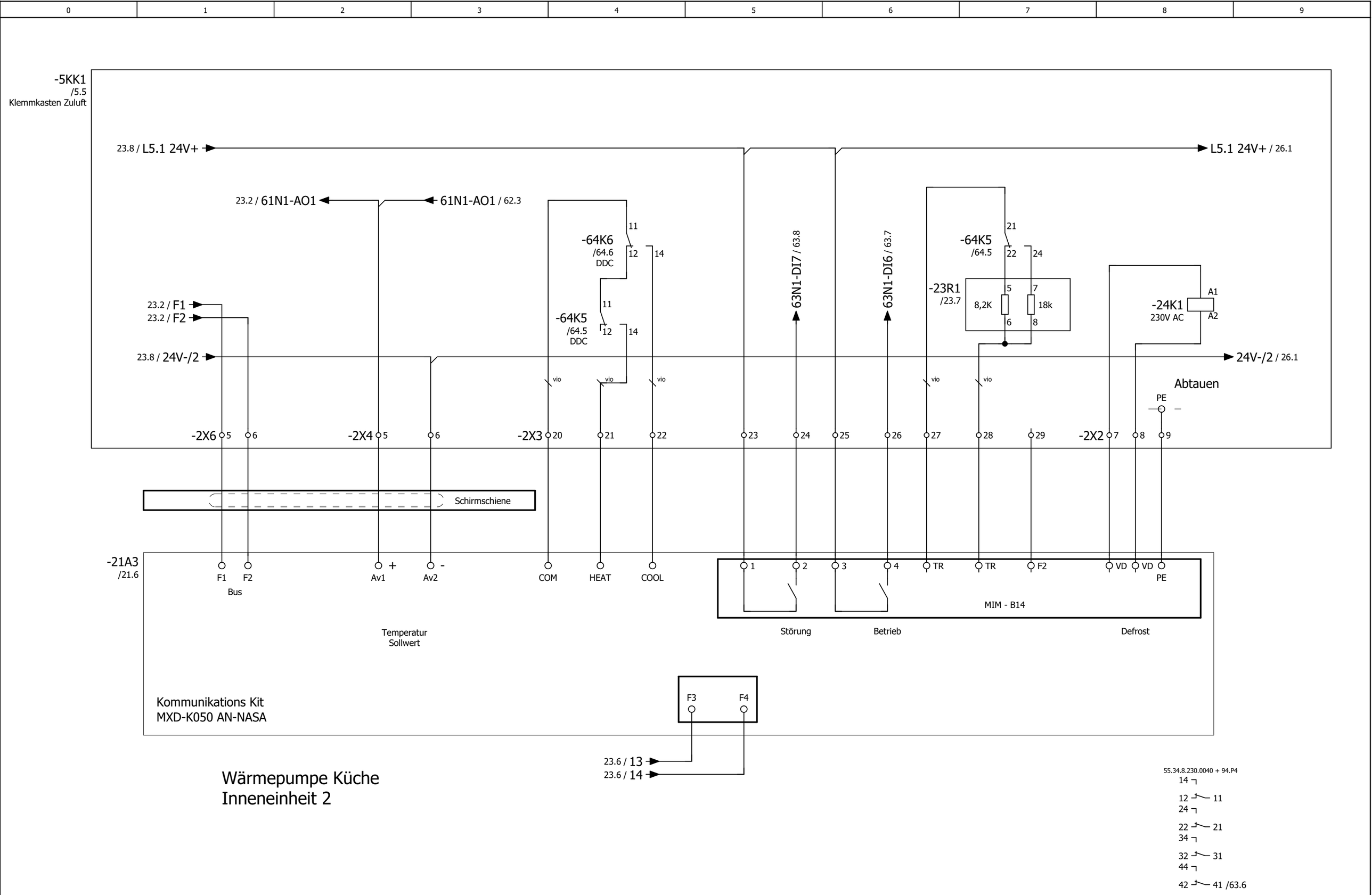

Wärmepumpe Küche
Inneneinheit 2

->vorherige Seite 23

Folgeblatt -> 26

			Datum	07.Okt.2024	Mc Donald´s - Bremen - Bahnhof	ROX KLIMATECHNIK	Wärmepumpe 2 Küche Inneneinheit	Fabr.. Nr. 7272	= RLT
				PTH	Lüftung				+
Änderung	Datum	Name						Auftr. Nr. 24511	Z.Nr.: 9813

Blatt 24
Blatt 64

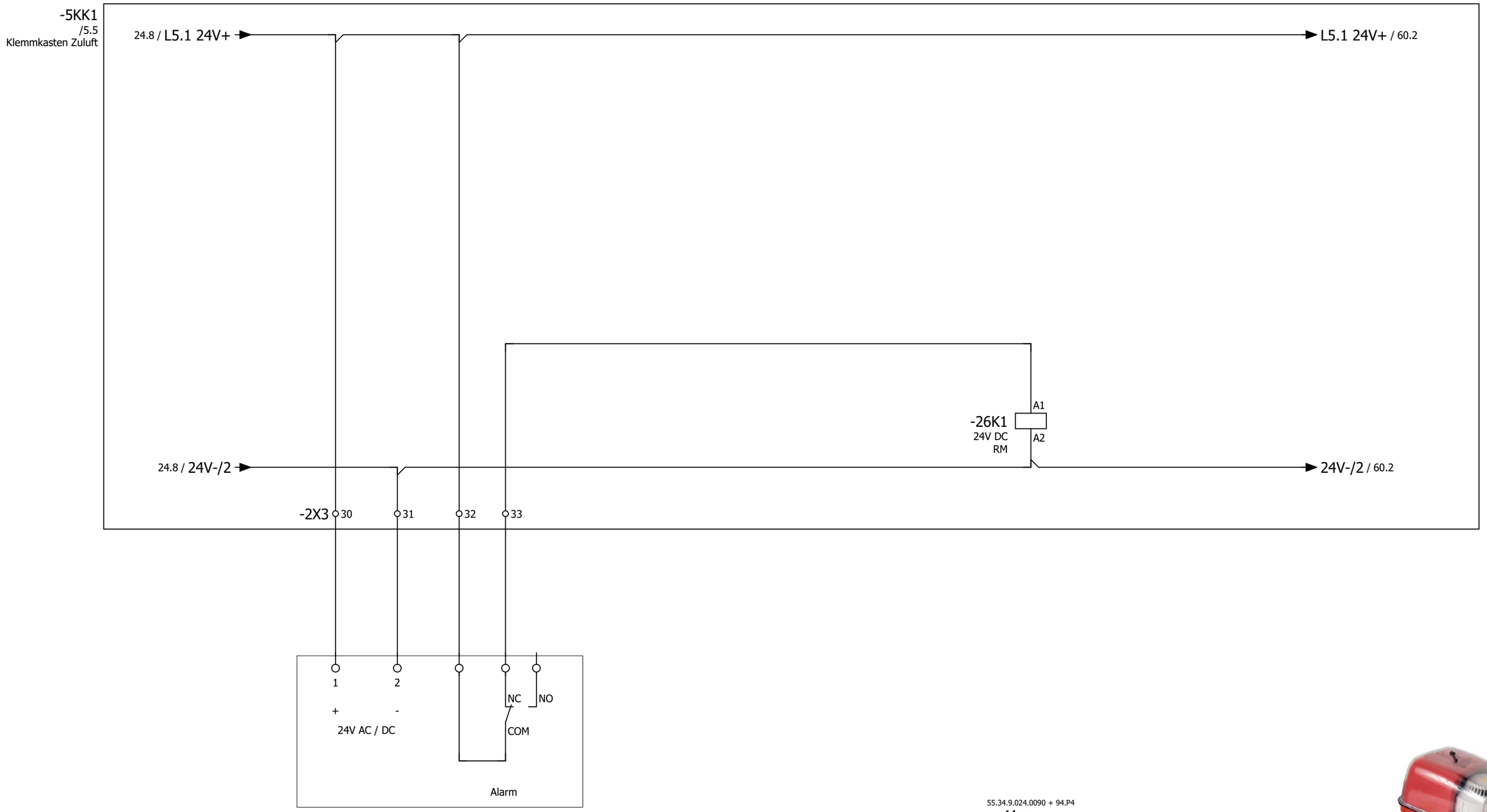

-26B1
Oppermann
UG-2-A2-O-STAND-ALONE

Rauchmelder ZUL
Küche

55.34.9.024.0090 + 94.P4

14
12 — 11 /11.4
24
22 — 21
34
32 — 31
44
42 — 41 /63.3

->vorherige Seite 24

Folgeblatt -> 28

			Datum	04.Okt.2024	Mc Donald´s - Bremen - Bahnhof	ROX KLIMATECHNIK	Rauchmelder ZUL	Fabr.. Nr. 7272	= RLT	
				PTH	Lüftung		Küche		+	Blatt 26
Änderung	Datum	Name						Auftr. Nr. 24511	Z.Nr.: 9813	Blatt 64

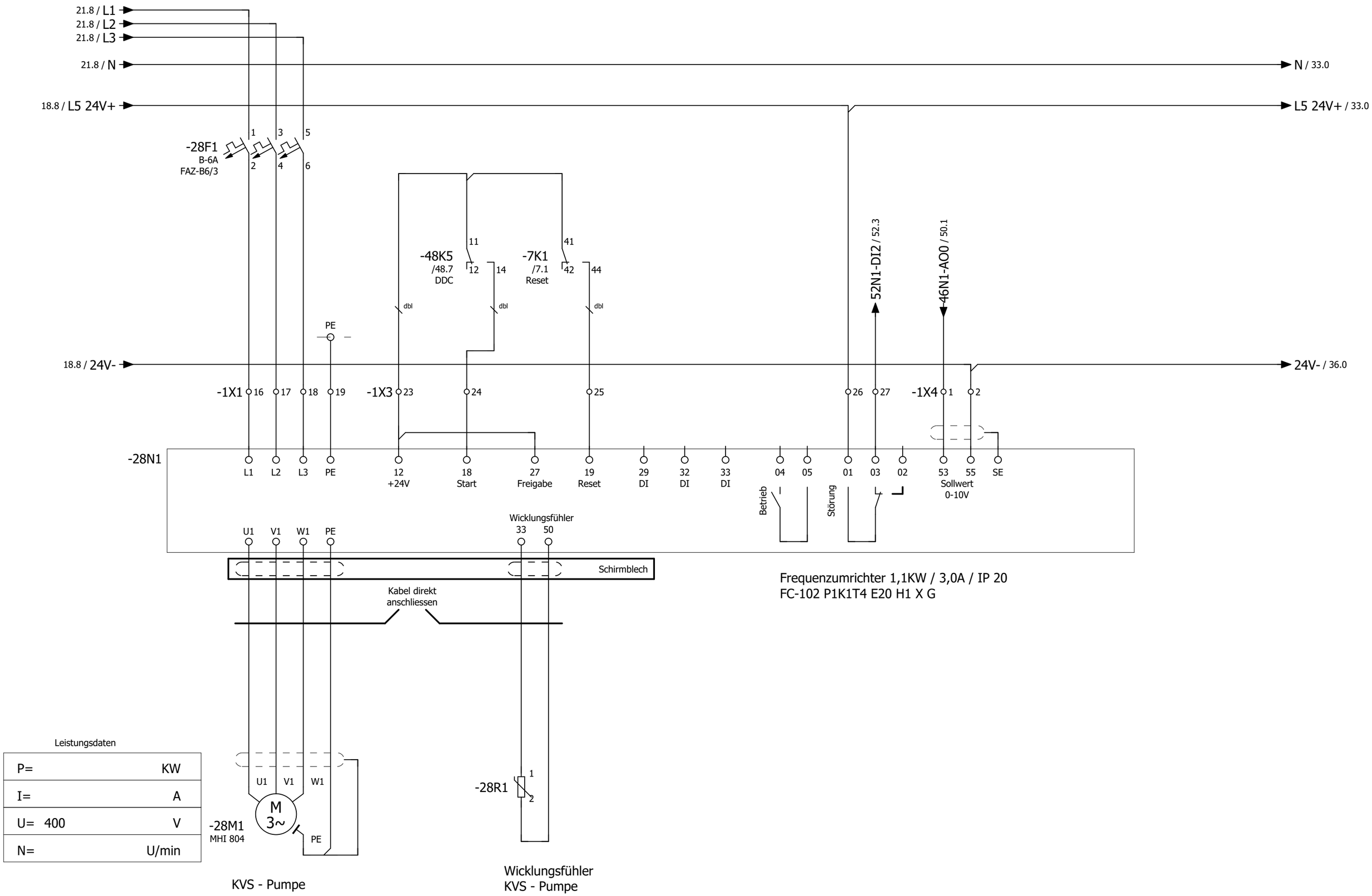

Leistungsdaten

P=		KW
I=		A
U=	400	V
N=		U/min

->vorherige Seite 26

Folgeblatt -> 30

			Datum	07.Okt.2024	Mc Donald´s - Bremen - Bahnhof	ROX KLIMATECHNIK	KVS - Pumpe	Fabr.. Nr. 7272	= RLT
				PTH	Lüftung				+
								Auftr. Nr. 24511	Z.Nr.: 9813
Änderung	Datum	Name							

Blatt 28
Blatt 64

Anlage
Allgemein

->vorherige Seite 28

Folgeblatt -> 31

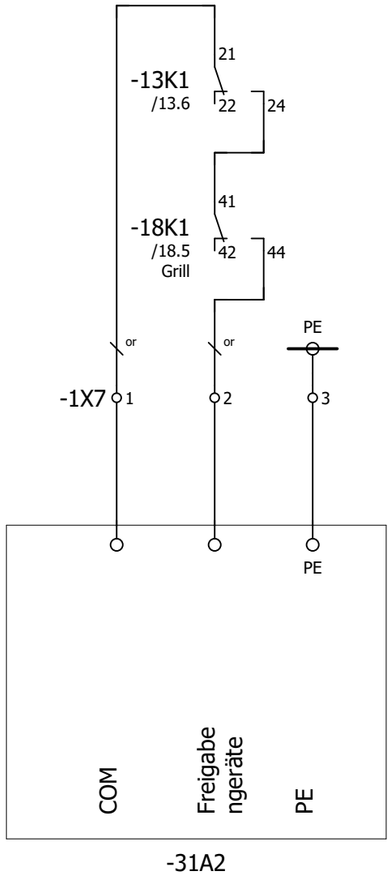

Freigabe
Küchengeräte

->vorherige Seite 30

Folgeblatt -> 33

			Datum	07.Okt.2024	Mc Donald´s - Bremen - Bahnhof	ROX KLIMATECHNIK	Sammelmeldungen und Freigabe ngeräte und Türluftschleier	Fabr.. Nr. 7272	= RLT
				PTH	Lüftung				+
Änderung	Datum	Name						Auftr. Nr. 24511	Z.Nr.: 9813

Blatt 31
Blatt 64

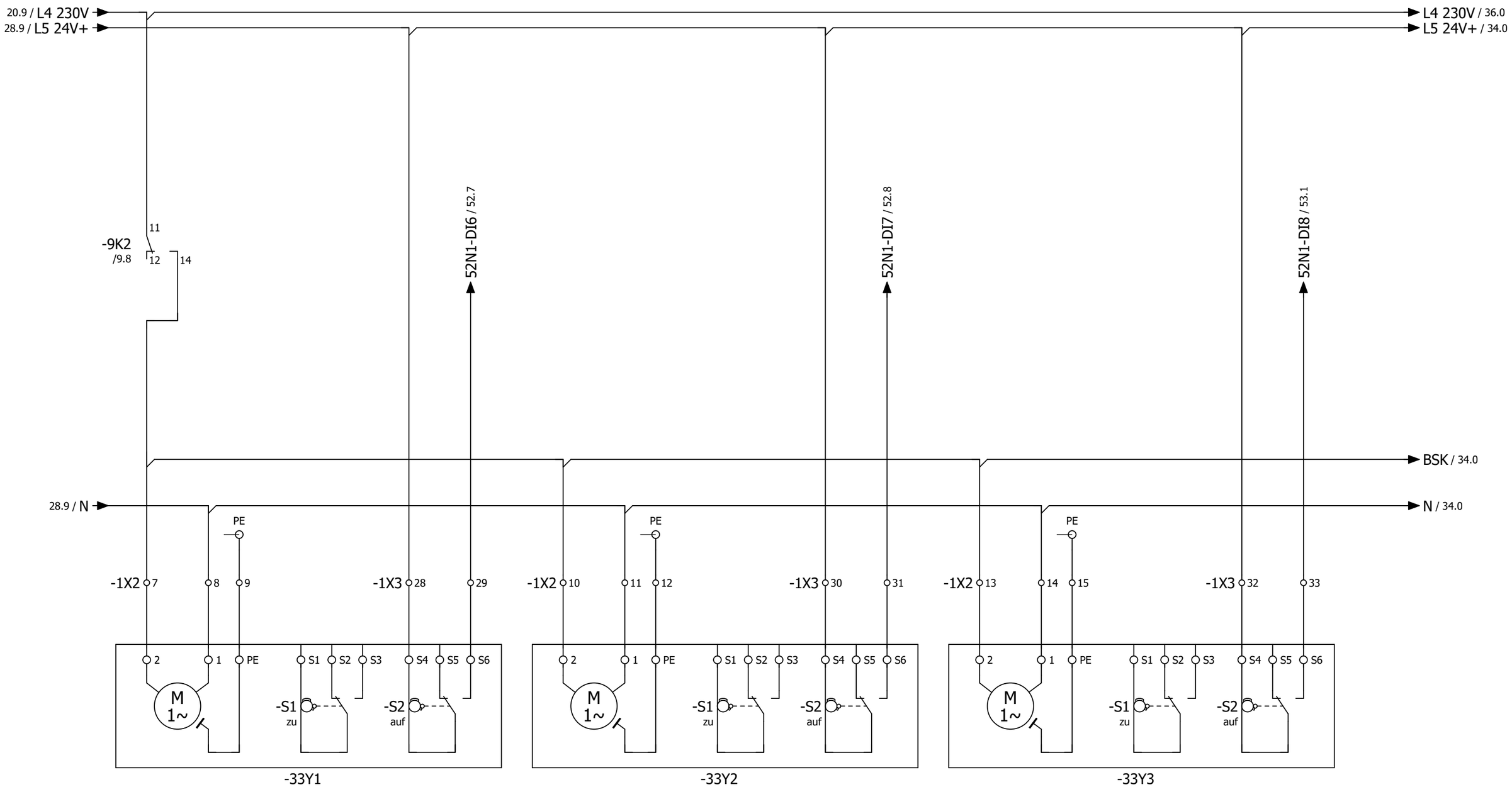

mot. BSK 1

mot. BSK 2

mot. BSK 3

->vorherige Seite 31

Folgeblatt -> 34

			Datum	07.Okt.2024	Mc Donald´s - Bremen - Bahnhof	ROX KLIMATECHNIK	Brandschutzklappen motorisch	Fabr.. Nr. 7272	= RLT
				PTH	Lüftung				+
Änderung	Datum	Name						Auftr. Nr. 24511	Z.Nr.: 9813

Blatt 33

Blatt 64

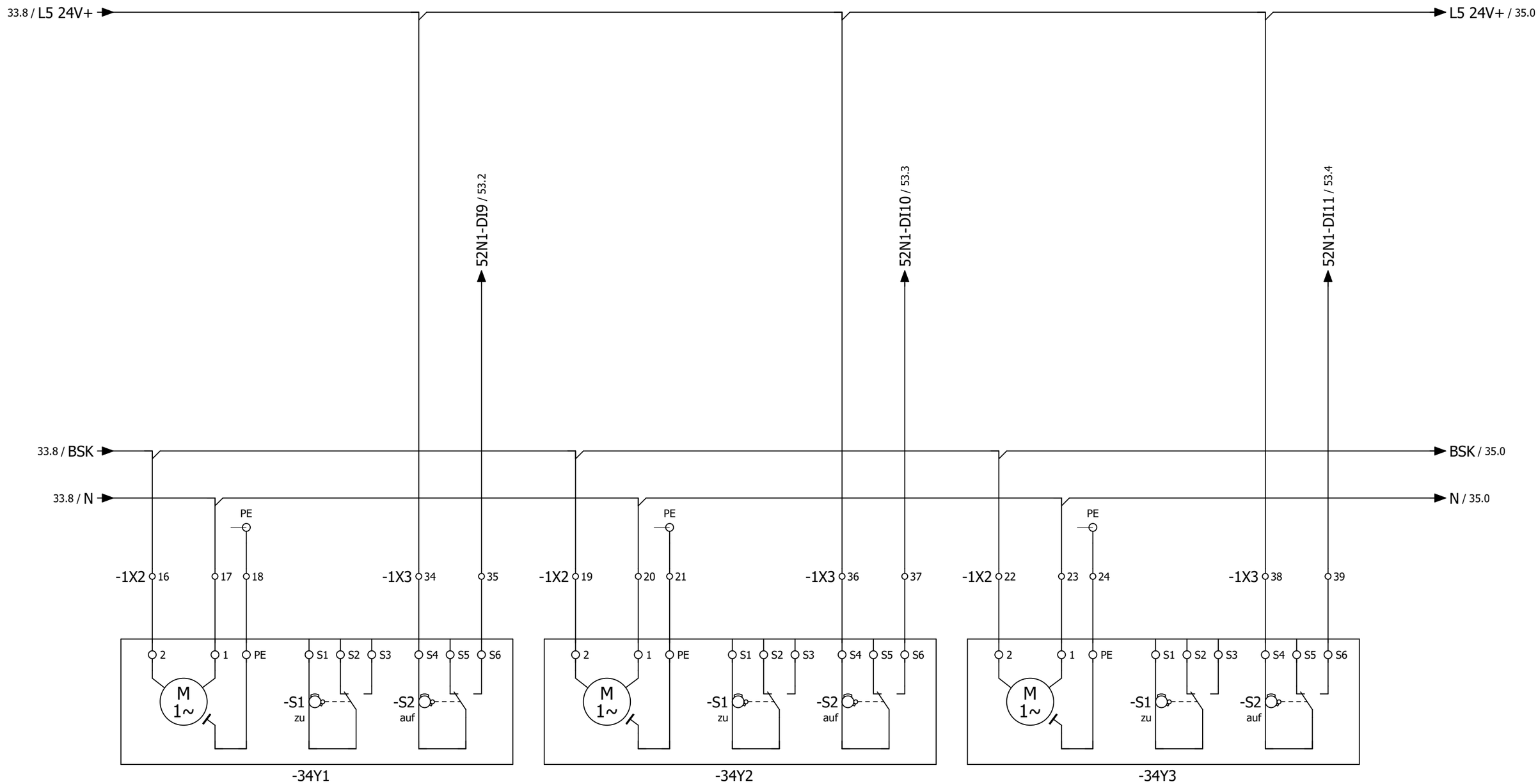

mot. BSK 4

mot. BSK 5

mot. BSK 6

->vorherige Seite 33

Folgeblatt -> 35

			Datum	07.Okt.2024	Mc Donald´s - Bremen - Bahnhof	ROX KLIMATECHNIK	Brandschutzklappen motorisch	Fabr.. Nr. 7272	= RLT
				PTH	Lüftung				+
Änderung	Datum	Name						Auftr. Nr. 24511	Z.Nr.: 9813

Blatt 34

Blatt 64

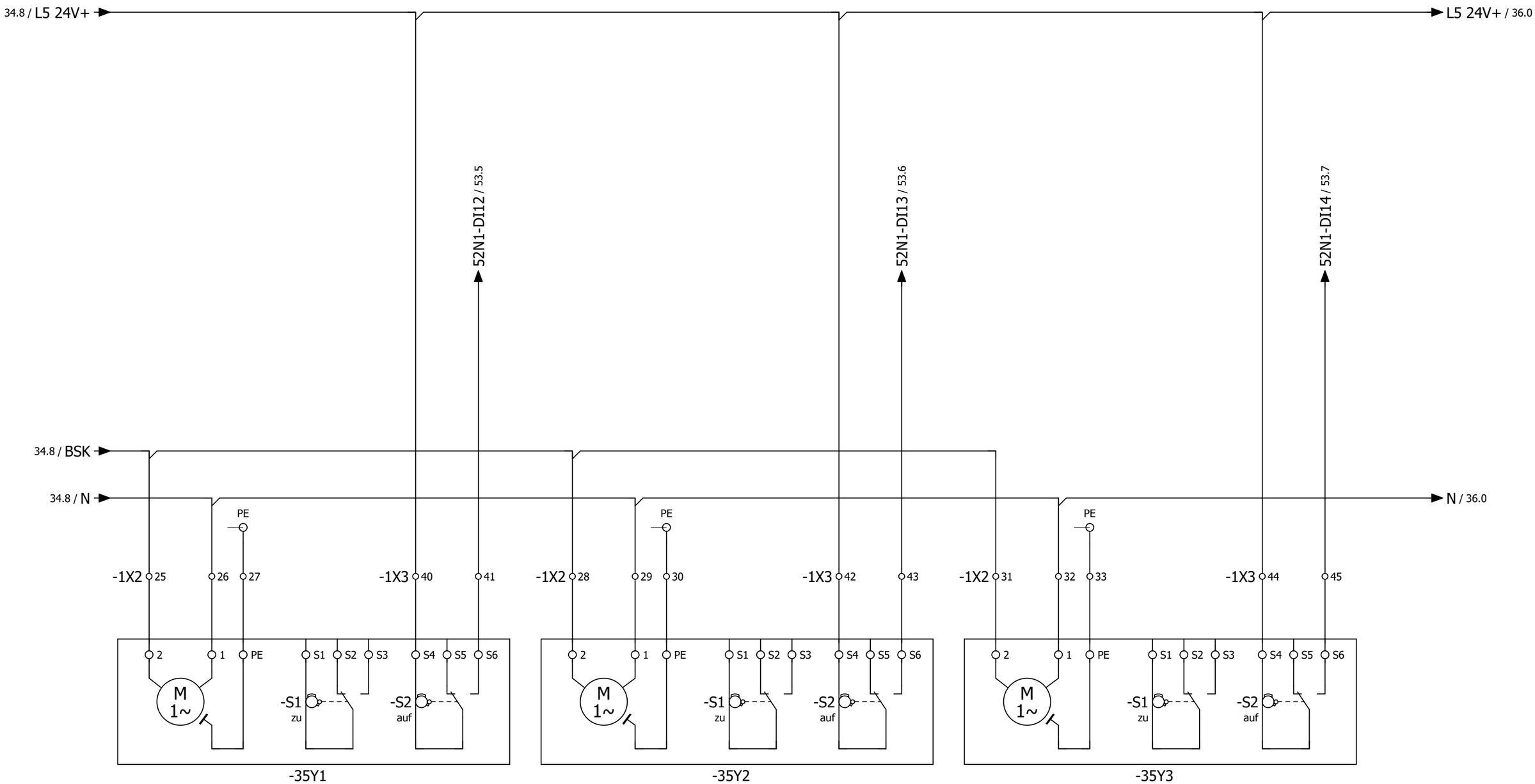

mot. BSK 7

mot. BSK 8

mot. BSK 9

->vorherige Seite 34

Folgeblatt -> 36

			Datum	07.Okt.2024	Mc Donald´s - Bremen - Bahnhof	ROX KLIMATECHNIK	Brandschutzklappen motorisch	Fabr.. Nr. 7272	= RLT
				PTH	Lüftung				+
Änderung	Datum	Name						Auftr. Nr. 24511	Z.Nr.: 9813

Blatt 35

Blatt 64

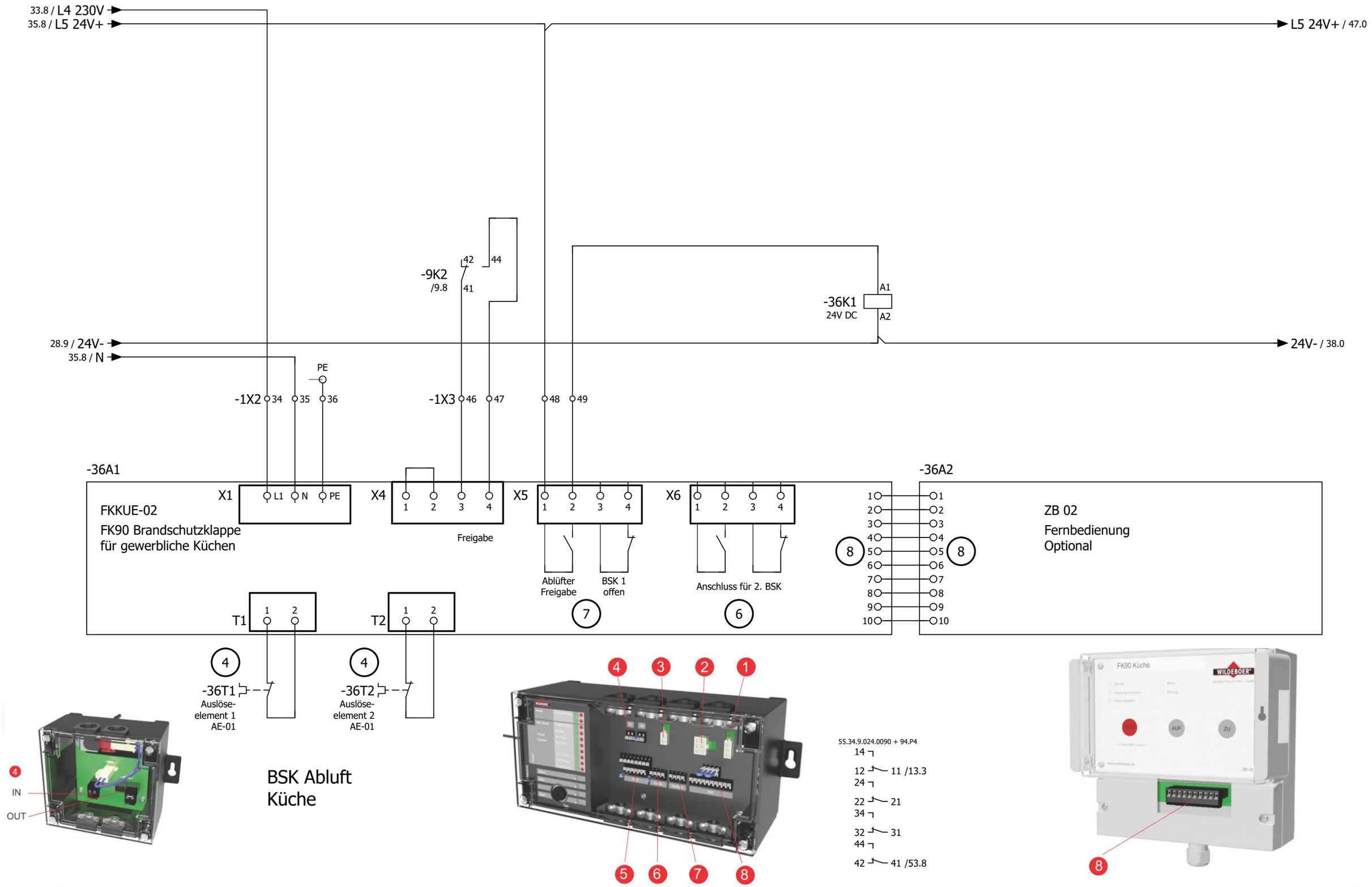

->vorherige Seite 35

Folgeblatt -> 38

			Datum	07.Okt.2024	Mc Donald´s - Bremen - Bahnhof	ROX KLIMATECHNIK	BSK Abluft Küche	Fabr.. Nr. 7272	= RLT
				PTH	Lüftung				+
								Auftr. Nr. 24511	Z.Nr.: 9813
Änderung	Datum	Name							Blatt 36 / Blatt 64

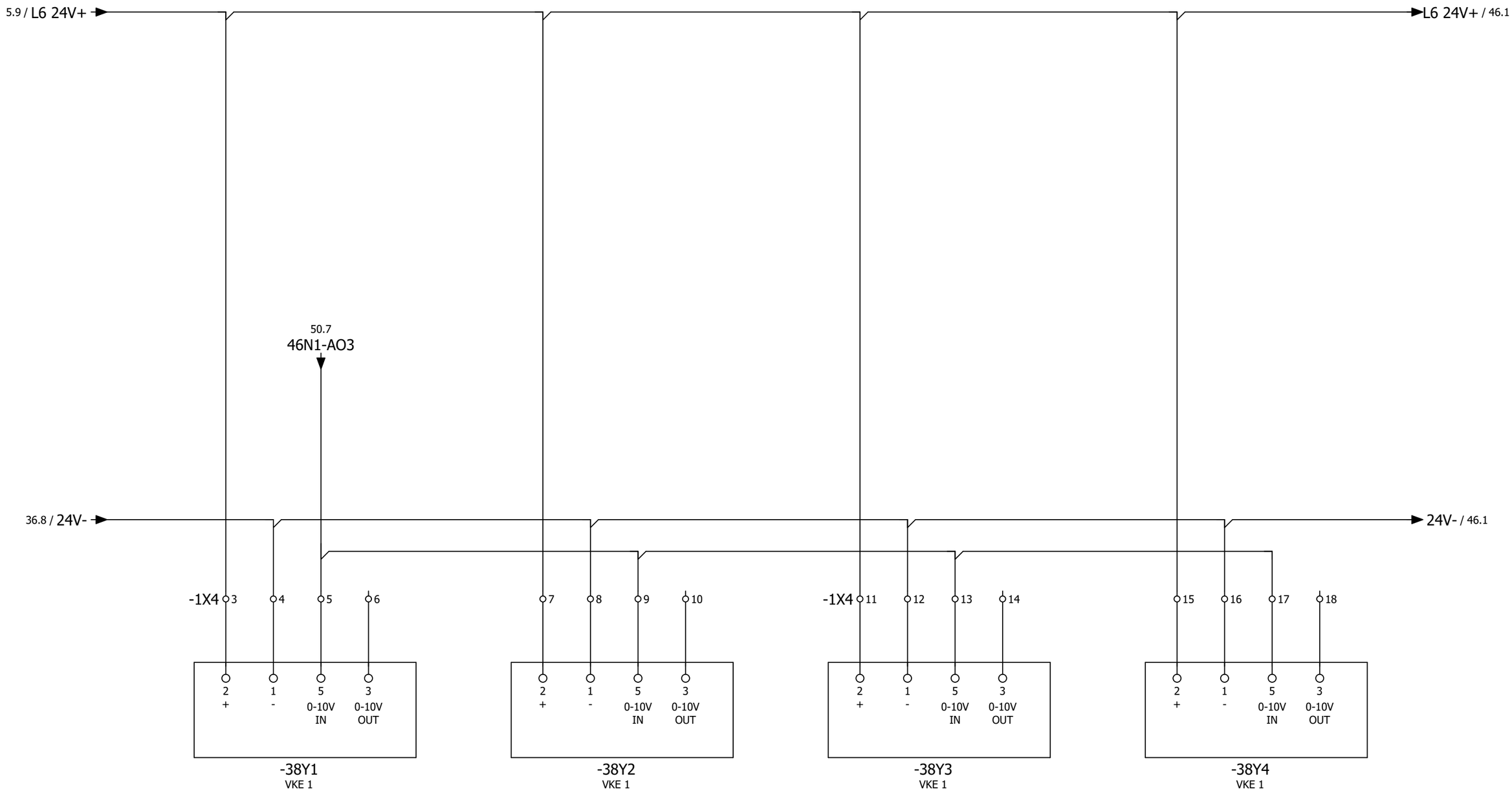

Volumenstromregler 1 Volumenstromregler 2 Volumenstromregler 3 Volumenstromregler 4

->vorherige Seite 36

Folgeblatt -> 40

			Datum	07.Okt.2024	Mc Donald´s - Bremen - Bahnhof	ROX KLIMATECHNIK	Volumenstromregler 1-4	Fabr.. Nr. 7272	= RLT
				PTH	Lüftung				+
Änderung	Datum	Name						Auftr. Nr. 24511	Z.Nr.: 9813

Blatt 38
Blatt 64

Anlage DDC

->vorherige Seite 38

Folgeblatt -> 41

-46N1
/46.1

High Power Controller
DEOS - 600/5 open EMS

8 digitale Eingänge 24V DC

DI0	/47.1	Externe Einschaltung Option
DI1	/47.2	Störung quittieren
DI2	/47.3	Netzüberwachung
DI3	/47.4	Brandnotabschaltung Lüftung
DI4	/47.5	Reserve
DI5	/47.6	Störung Endschalter Grills
DI6	/47.7	Überwachung Handebene Ablüfter
DI7	/47.8	Reserve

12 digitale Ausgänge 24V DC

DO0	/48.1	Meldung Anlage Betrieb
DO1	/48.2	Meldung Anlage Störung
DO2	/48.3	Meldung Anlage Wartung
DO3	/48.4	Störung quittieren
DO4	/48.5	Reserve
DO5	/48.6	Abluftventilator
DO6	/48.6	Fortluftklappe
DO7	/48.7	KVS Pumpe
DO8	/49.1	Reserve
DO9	/49.2	Reserve
DO10	/49.3	Reserve
DO11	/49.4	Reserve

8 analoge Eingänge

AI0	/51.1	Differenzdrucksensor Abluft
AI1	/51.2	Ablufttemperaturfühler
AI2	/51.3	Fortlufttemperaturfühler
AI3	/51.4	VL Temperaturfühler KVS Abluft Küche
AI4	/51.5	RL Temperaturfühler KVS Abluft Küche
AI5	/51.6	Differenzdrucksensor Abluftfilter
AI6	/51.7	Reserve
AI7	/51.8	Reserve

4 analoge Ausgänge 0...10V

AO0	/50.1	Ansteuerung FU Abluftventilator
AO1	/50.3	Ansteuerung FU KVS Pumpe
AO2	/50.5	Stellantrieb KVS Ventil
AO3	/50.7	Volumenstromregler 1-4

-52N1
/52.0

Digital Eingangsmodul 16 x DI
DS-C-DI 16

DI0	/52.1	Abluftventilator Küche Störung
DI1	/52.2	Abluftventilator Küche Rep.-schalter
DI2	/52.3	KVS - Pumpe Küche Störung
DI3	/52.4	Druckwächter KVS System Küche
DI4	/52.5	Reserve
DI5	/52.6	Reserve
DI6	/52.7	mot. BSK 1
DI7	/52.8	mot. BSK 2
DI8	/53.1	mot. BSK 3
DI9	/53.2	mot. BSK 4
DI10	/53.3	mot. BSK 5
DI11	/53.4	mot. BSK 6
DI12	/53.5	mot. BSK 7
DI13	/53.6	mot. BSK 9
DI14	/53.7	mot. BSK 9
DI15	/53.8	mot. BSK Abluft Küche

->vorherige Seite 40
Folgeblatt -> 42

-5KK1
/5.5
Klemmkasten Zuluft

-61N1
/61.0

Analog Ein / Ausgangsmodul 8 x AI / 4 x AO
DS-C-AI8AO4

8 analoge Eingänge

aktiv	AI0	/61.1	Differenzdrucksensor Zuluft
aktiv	AI1	/61.2	Differenzdrucksensor Zuluftfilter
aktiv	AI2	/61.3	Differenzdrucksensor Außenluftfilter
aktiv	AI3	/61.4	Außentemperatur
passiv	AI4	/61.5	Zulufttemperaturfühler hinter WRG
passiv	AI5	/61.6	Zulufttemperaturfühler Gesamt
aktiv	AI6	/61.7	Reserve
aktiv	AI7	/61.8	Reserve

4 analoge Ausgänge 0...10V

AO0	/62.1	Zuluftventilator Sollwert
AO1	/62.3	Wärmepumpe Sollwert
AO2	/62.5	Reserve
AO3	/62.7	Reserve

-63N1
/63.0

Digital Ein / Ausgangsmodul 8 x DI / 8 x DO
DS-C-DI8 DO8T

DI0	/63.1	Zuluftventilator Störung
DI1	/63.2	Zuluftventilator/ Rep.-Schalter
DI2	/63.3	Rauchmelder Zuluft
DI3	/63.4	Wärmepumpe 1 Betrieb
DI4	/63.5	Wärmepumpe 1 Störung
DI5	/63.6	Wärmepumpe 1 + 2 Abtauen
DI6	/63.7	Wärmepumpe 2 Betrieb
DI7	/63.8	Wärmepumpe 2 Störung
DO0	/64.1	Zuluftventilator
DO1	/64.2	Außenluftklappe
DO2	/64.3	Wärmepumpe 1 heizen
DO3	/64.4	Wärmepumpe 1 kühlen
DO4	/64.5	Wärmepumpe 2 heizen
DO5	/64.6	Wärmepumpe 2 kühlen
DO6	/64.6	Reserve
DO7	/64.7	Reserve

->vorherige Seite 41
Folgeblatt -> 43

Abluft

-46N1
/46.1

-52N1
/52.0

-46N2
/46.8

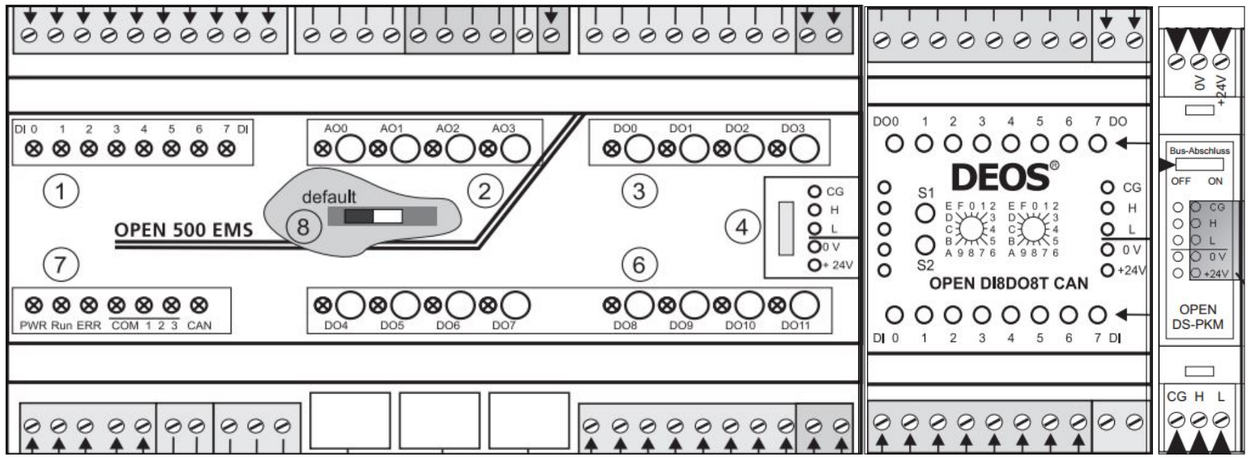

High Power Controller
DEOS - 600/5 open EMS

Digital Eingangsmodul 16 x DI
DS-C-DI 16

Schalter off

-5KK1
/5.5
Klemmkasten Zuluft

Zuluft

-60N1
/60.2

-61N1
/61.0

-63N1
/63.0

-60N2
/60.4

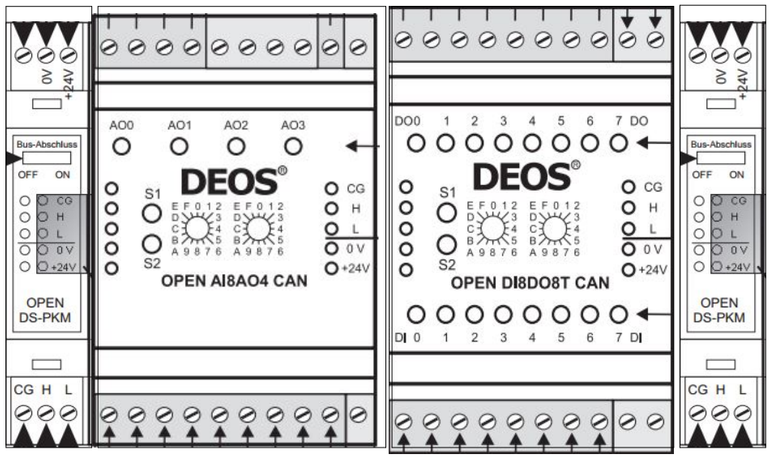

Schalter off

Analog Ein / Ausgangsmodul 8 x AI / 4 x AO
DS-C-AI8AO4

Digital Ein / Ausgangsmodul 8 x DI / 8 x DO
DS-C-DI8 DO8T

Schalter on

->vorherige Seite 42

Folgeblatt -> 46

			Datum	04.Okt.2024	Mc Donald´s - Bremen - Bahnhof	ROX KLIMATECHNIK	DEOS Steuercontroller	Fabr.. Nr. 7272	= RLT	
				PTH	Lüftung		Übersicht		+	Blatt 43
Änderung	Datum	Name						Auftr. Nr. 24511	Z.Nr.: 9813	Blatt 64

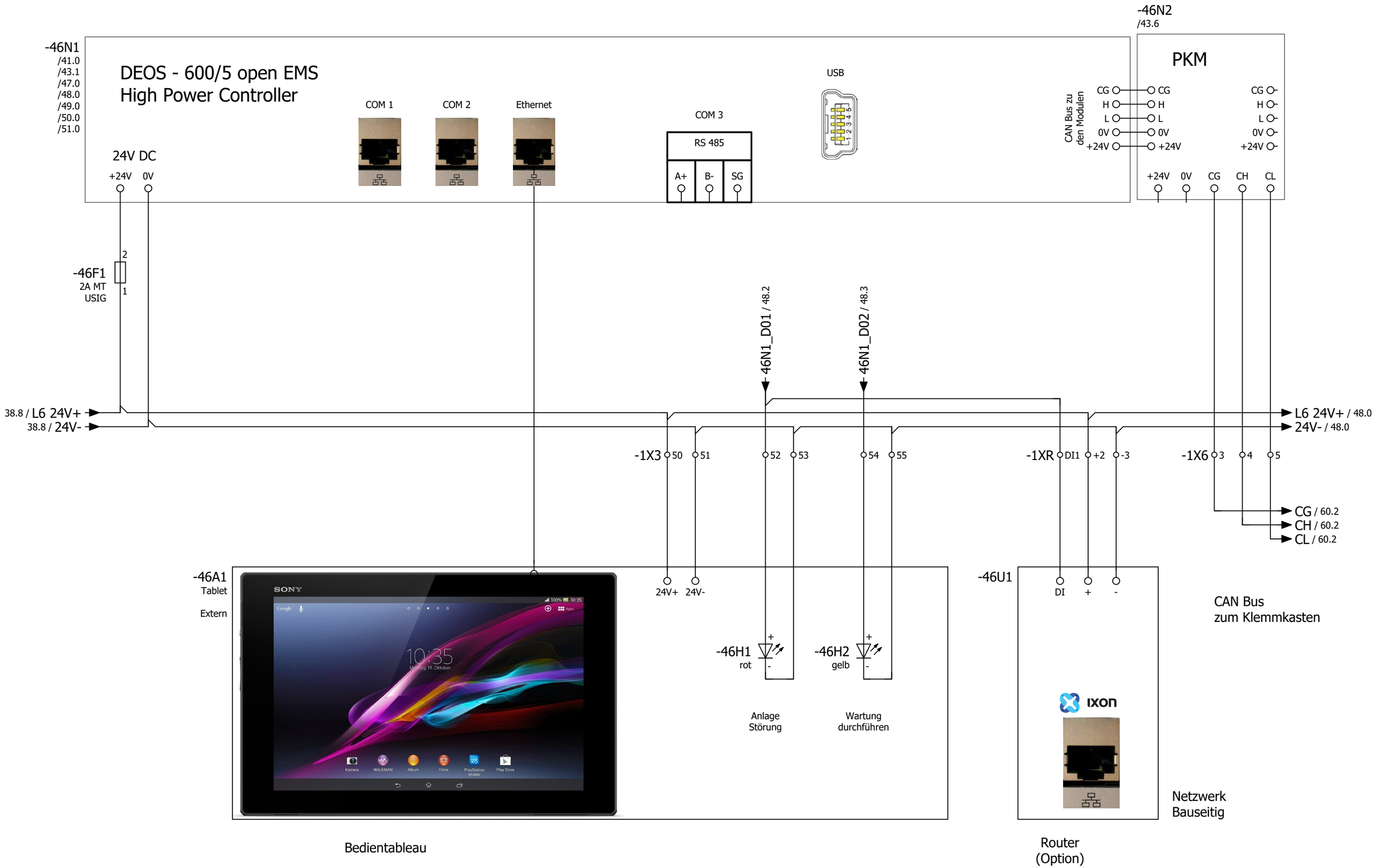

->vorherige Seite 43

Folgeblatt -> 47

			Datum	07.Okt.2024	Mc Donald´s - Bremen - Bahnhof	ROX KLIMATECHNIK	DDC - CPU Controller	Fabr.. Nr. 7272	= RLT
				PTH	Lüftung				+
Änderung	Datum	Name						Auftr. Nr. 24511	Z.Nr.: 9813

Blatt 46
Blatt 64

-46N1
/46.1

DEOS - 600/5 open EMS

High Power Controller

Teil 1 von 5

Digitale Eingänge 24V DC

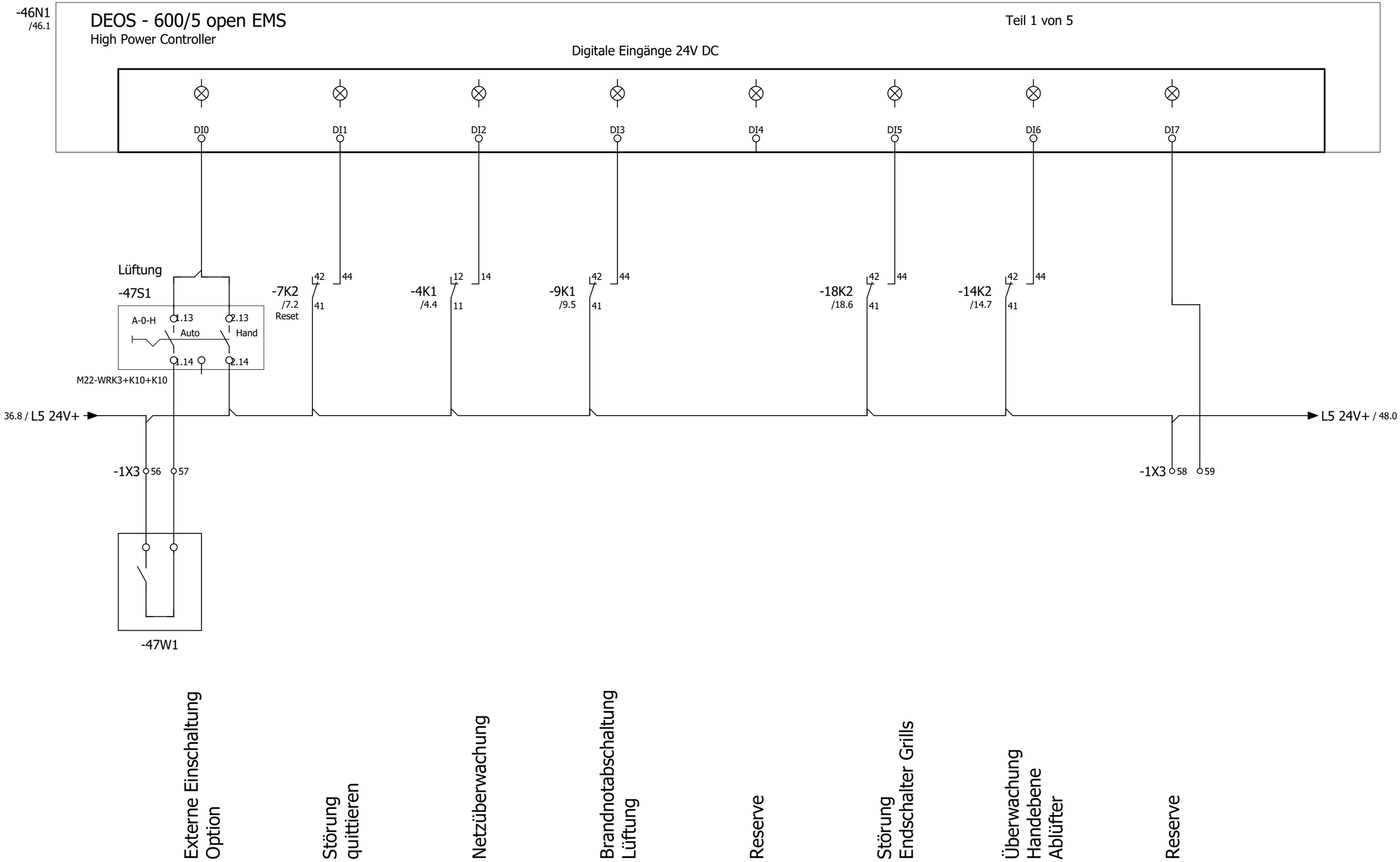

->vorherige Seite 46

Folgeblatt -> 48

			Datum	07.Okt.2024	Mc Donald´s - Bremen - Bahnhof	ROX KLIMATECHNIK	CPU - Digitale Eingänge 8 x DI	Fabr.. Nr. 7272	= RLT
				PTH	Lüftung				+
Änderung	Datum	Name						Auftr. Nr. 24511	Z.Nr.: 9813

Blatt 47
Blatt 64

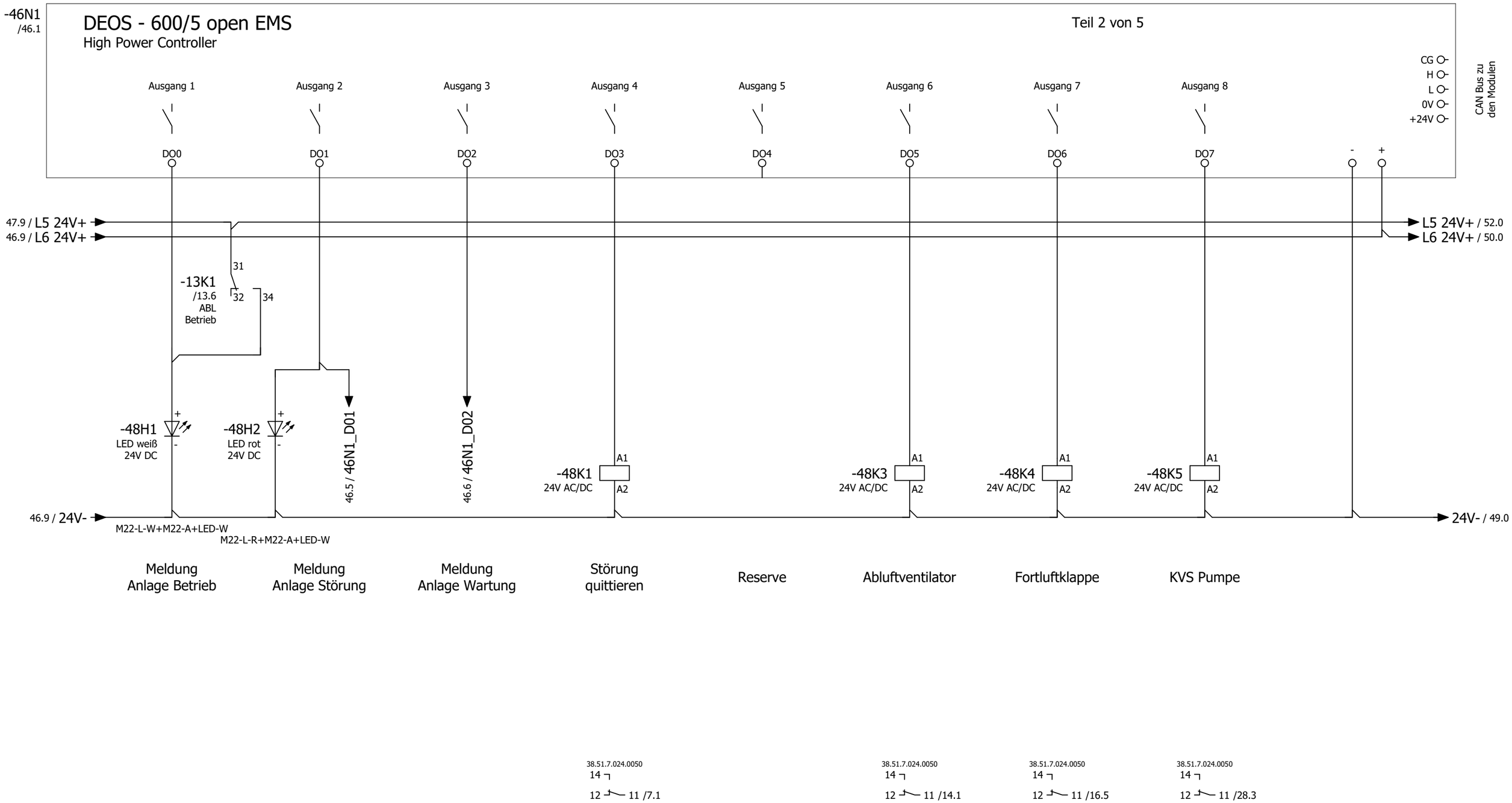

->vorherige Seite 47

Folgeblatt -> 49

			Datum	04.Okt.2024	Mc Donald´s - Bremen - Bahnhof	ROX KLIMATECHNIK	CPU - Digitale Ausgänge 8 x DO	Fabr.. Nr. 7272	= RLT
				PTH	Lüftung				+
Änderung	Datum	Name						Auftr. Nr. 24511	Z.Nr.: 9813

Blatt 48
Blatt 64

-46N1
/46.1

DEOS - 600/5 open EMS

High Power Controller

Teil 3 von 5

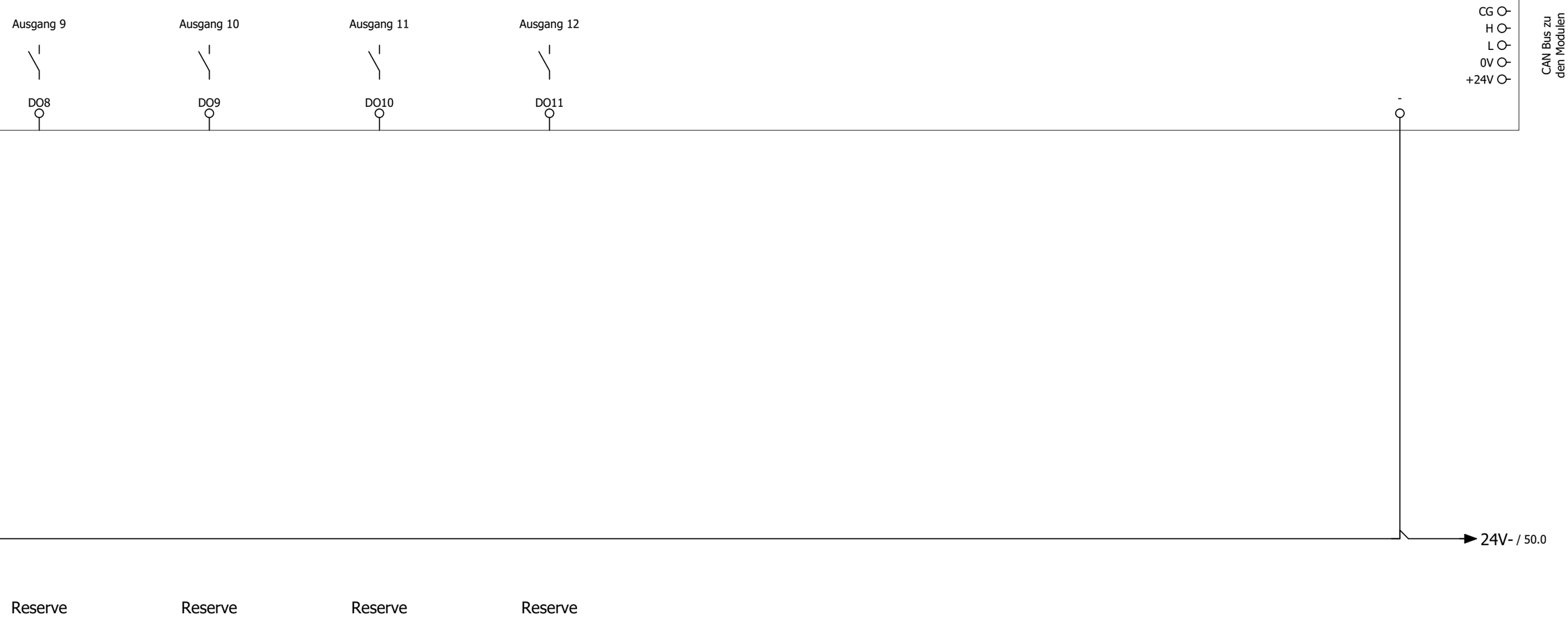

->vorherige Seite 48

Folgeblatt -> 50

			Datum	04.Okt.2024	Mc Donald´s - Bremen - Bahnhof Lüftung	ROX KLIMATECHNIK	CPU - Digitale Ausgänge 8 x DO	Fabr.. Nr. 7272
				PTH				= RLT +
Änderung	Datum	Name					Auftr. Nr. 24511	Z.Nr.: 9813

Blatt 49
Blatt 64

-46N1
/46.1

DEOS - 600/5 open EMS

High Power Controller

Teil 4 von 5

Analoge Ausgänge 0...10V

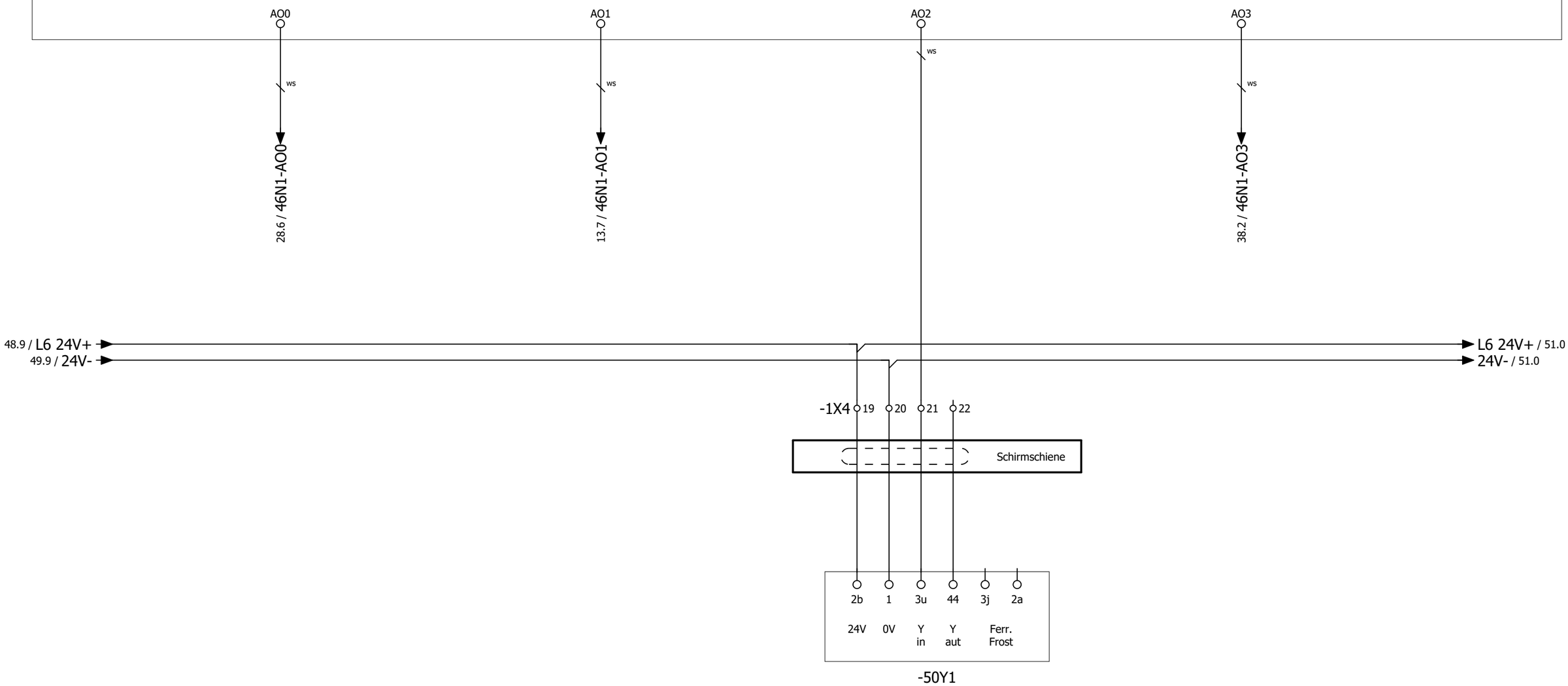

Ansteuerung FU
Abluftventilator

Ansteuerung FU
KVS Pumpe

Stellantrieb
KVS Ventil

Volumenstromregler 1-4

->vorherige Seite 49

Folgeblatt -> 51

			Datum	07.Okt.2024	Mc Donald´s - Bremen - Bahnhof	ROX KLIMATECHNIK	CPU - Analoge Ausgänge 4xAO	Fabr.. Nr. 7272	= RLT
				PTH	Lüftung				+
Änderung	Datum	Name						Auftr. Nr. 24511	Z.Nr.: 9813

Blatt 50
Blatt 64

-46N1
/46.1

DEOS - 600/5 open EMS

High Power Controller

Teil 5 von 5

Universelle Analoge Eingänge

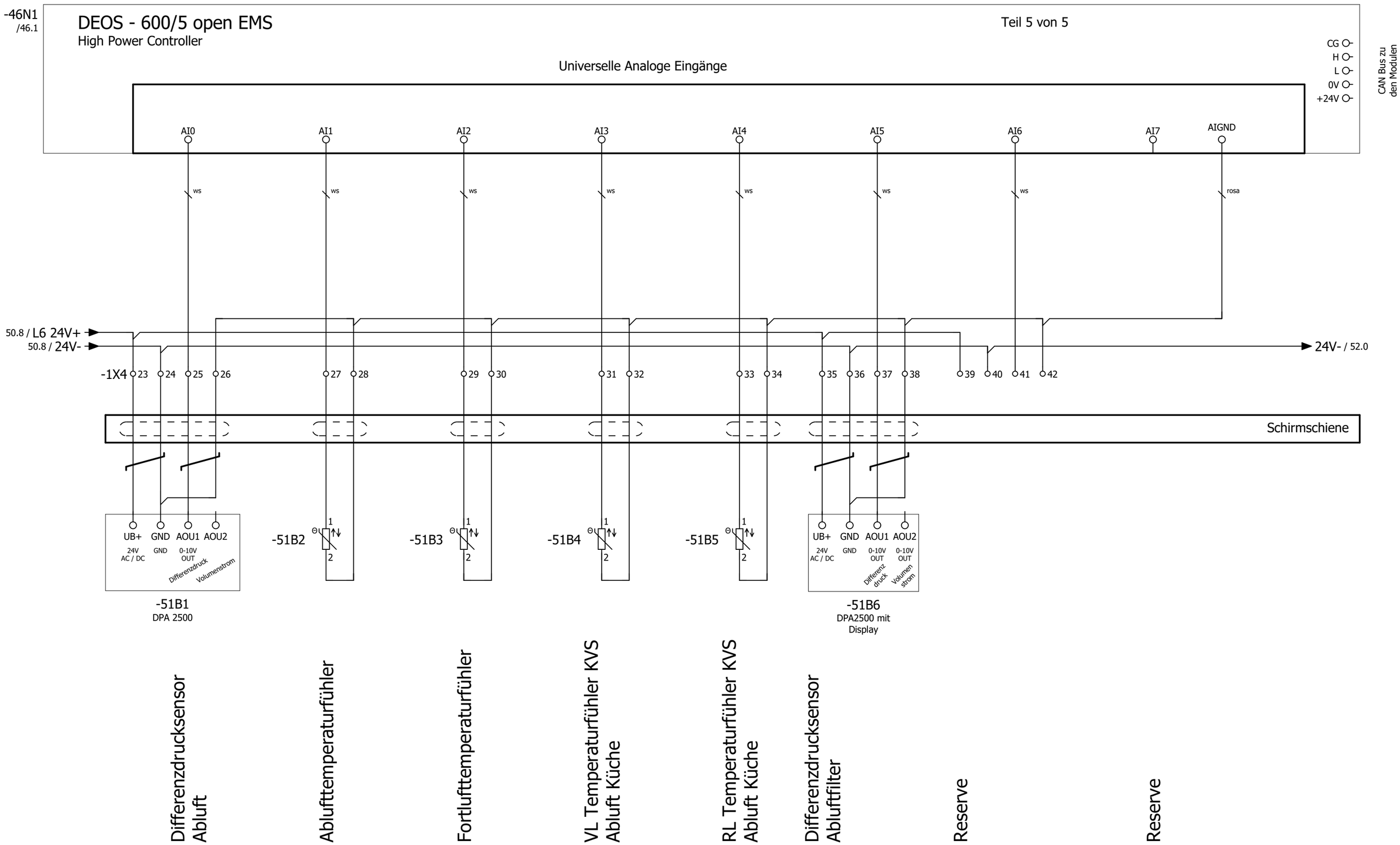

->vorherige Seite 50

Folgeblatt -> 52

			Datum	07.Okt.2024	Mc Donald´s - Bremen - Bahnhof	ROX KLIMATECHNIK	CPU - Analoge Eingänge 8xAI	Fabr.. Nr. 7272
				PTH	Lüftung			Auftr. Nr. 24511
Änderung	Datum	Name						Z.Nr.: 9813

= RLT
+
Blatt 51
Blatt 64

-52N1
/41.0
/43.4
/53.0

DS-C-DI 16
Digital Eingangsmodul 16 x DI

Teil 1 von 2

Digitale Eingänge 24V DC

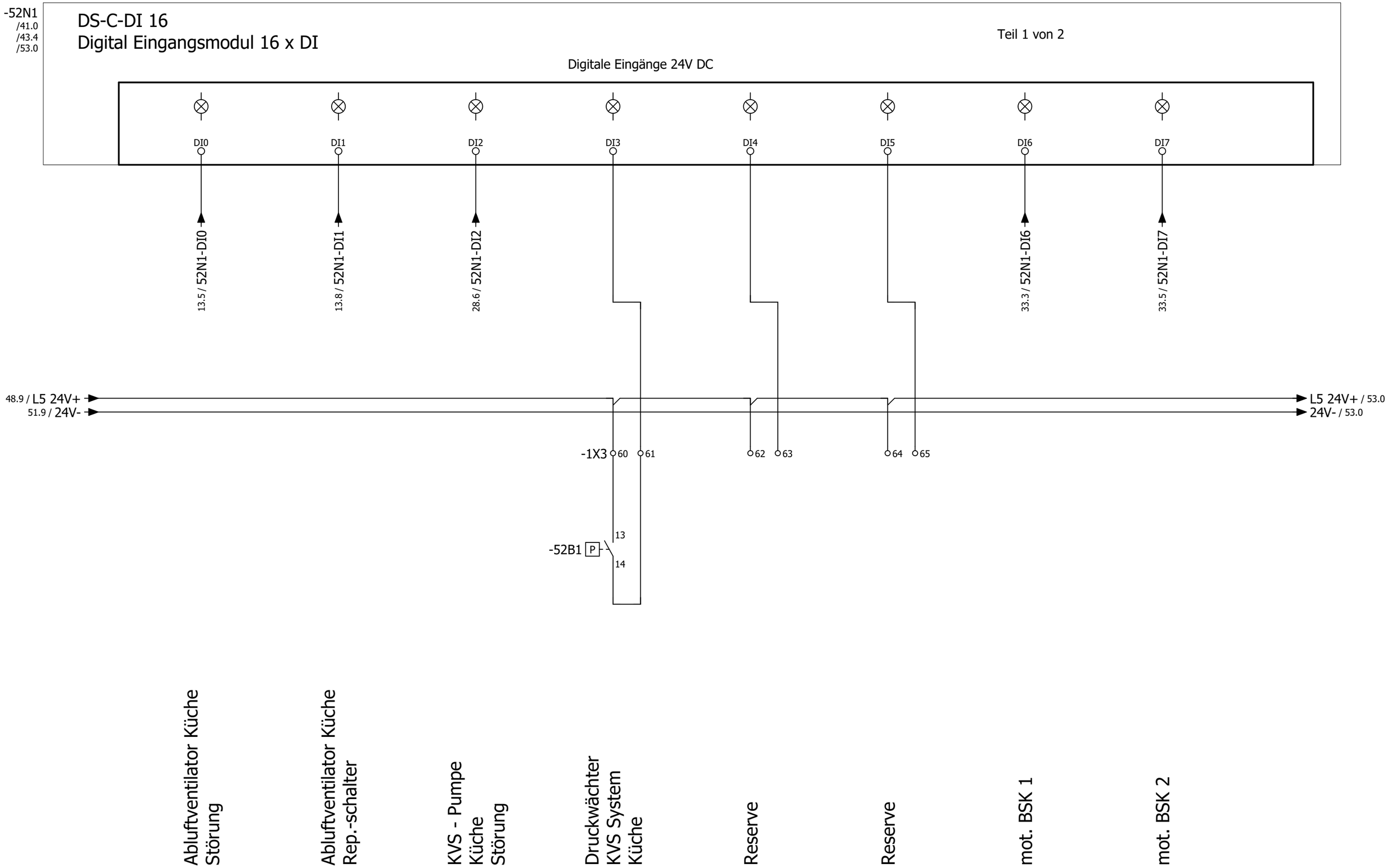

->vorherige Seite 51

Folgeblatt -> 53

			Datum	07.Okt.2024	Mc Donald´s - Bremen - Bahnhof	ROX KLIMATECHNIK	DDC - Digitale Eingänge 16 x DI	Fabr.. Nr. 7272	= RLT
				PTH	Lüftung				+
Änderung	Datum	Name						Auftr. Nr. 24511	Z.Nr.: 9813

Blatt 52
Blatt 64

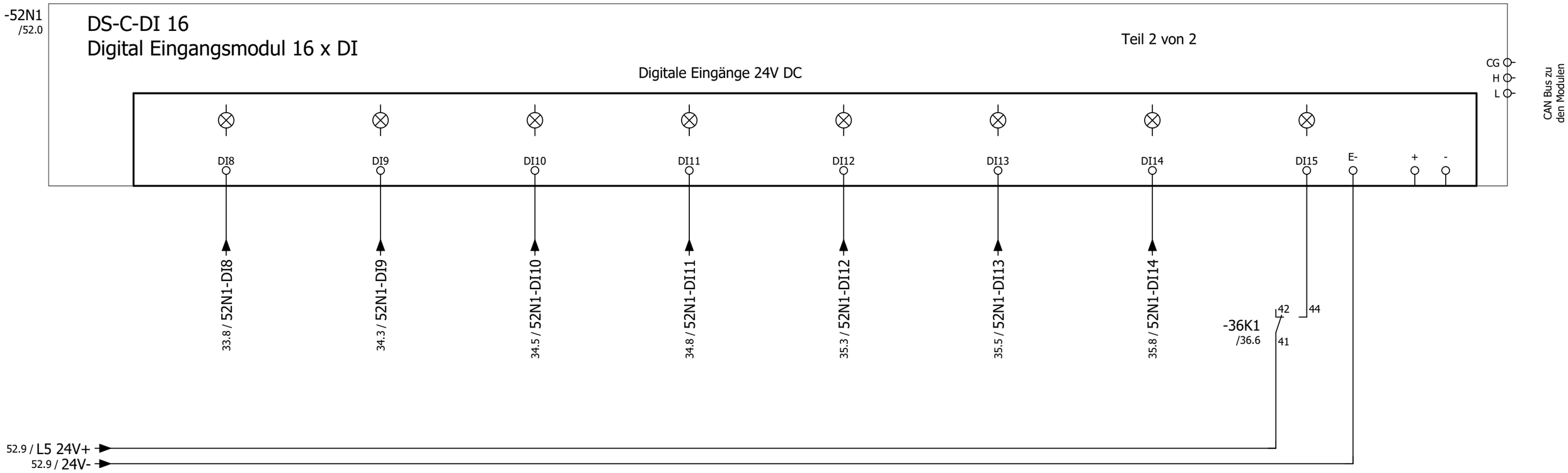

mot. BSK 3

mot. BSK 4

mot. BSK 5

mot. BSK 6

mot. BSK 7

mot. BSK 9

mot. BSK 9

mot. BSK Abluft Küche

->vorherige Seite 52

Folgeblatt -> 60

			Datum	04.Okt.2024	Mc Donald´s - Bremen - Bahnhof	ROX KLIMATECHNIK	DDC - Digitale Eingänge 16 x DI	Fabr.. Nr. 7272	= RLT
				PTH	Lüftung				+
Änderung	Datum	Name						Auftr. Nr. 24511	Z.Nr.: 9813

Blatt 53

Blatt 64

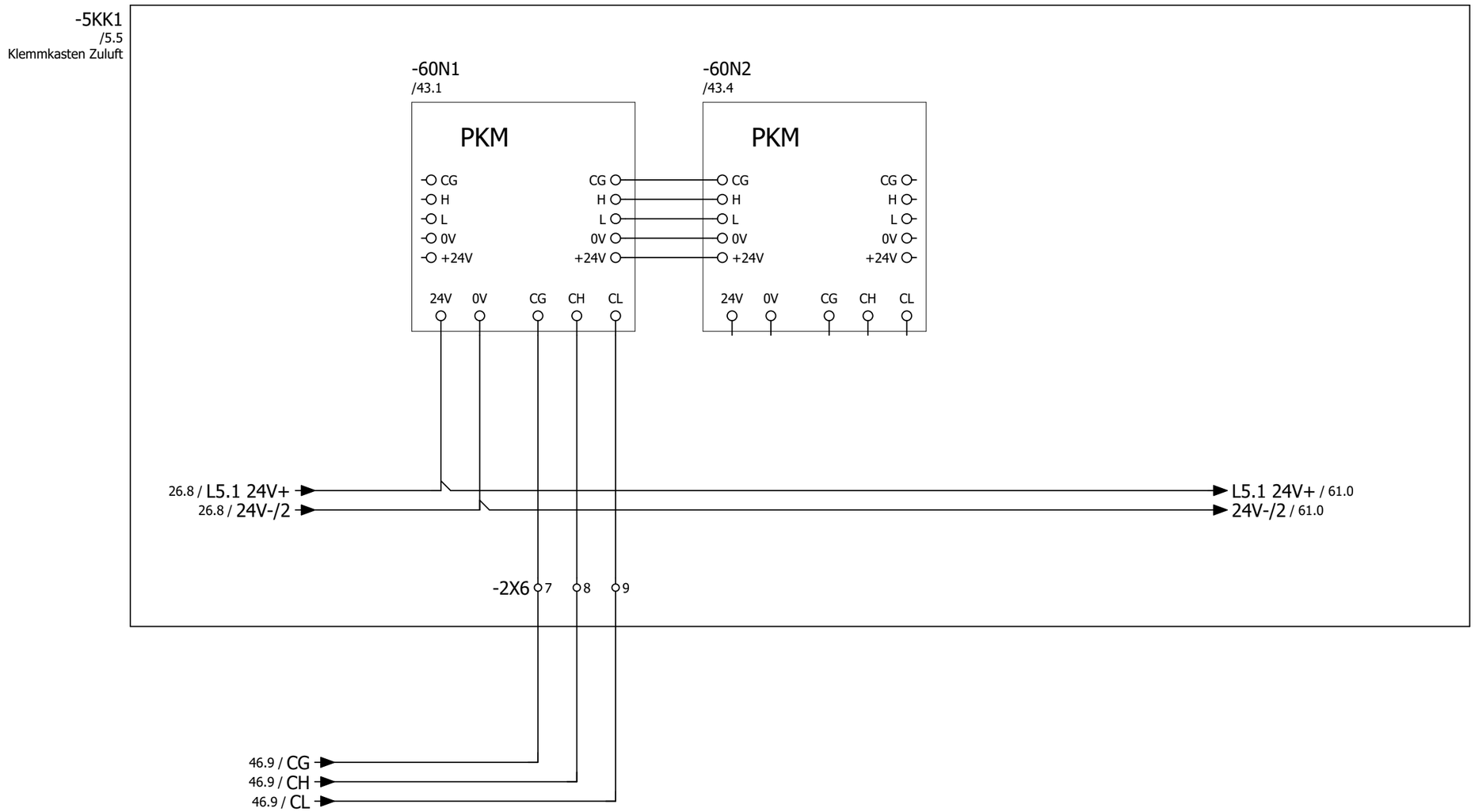

->vorherige Seite 53

Folgeblatt -> 61

			Datum	07.Okt.2024	Mc Donald´s - Bremen - Bahnhof	ROX KLIMATECHNIK	DDC Busmodul	Fabr.. Nr. 7272	= RLT
				PTH	Lüftung				+
								Auftr. Nr. 24511	Z.Nr.: 9813
Änderung	Datum	Name							

Blatt 60

Blatt 64

-5KK1
/5.5
Klemmkasten Zuluft

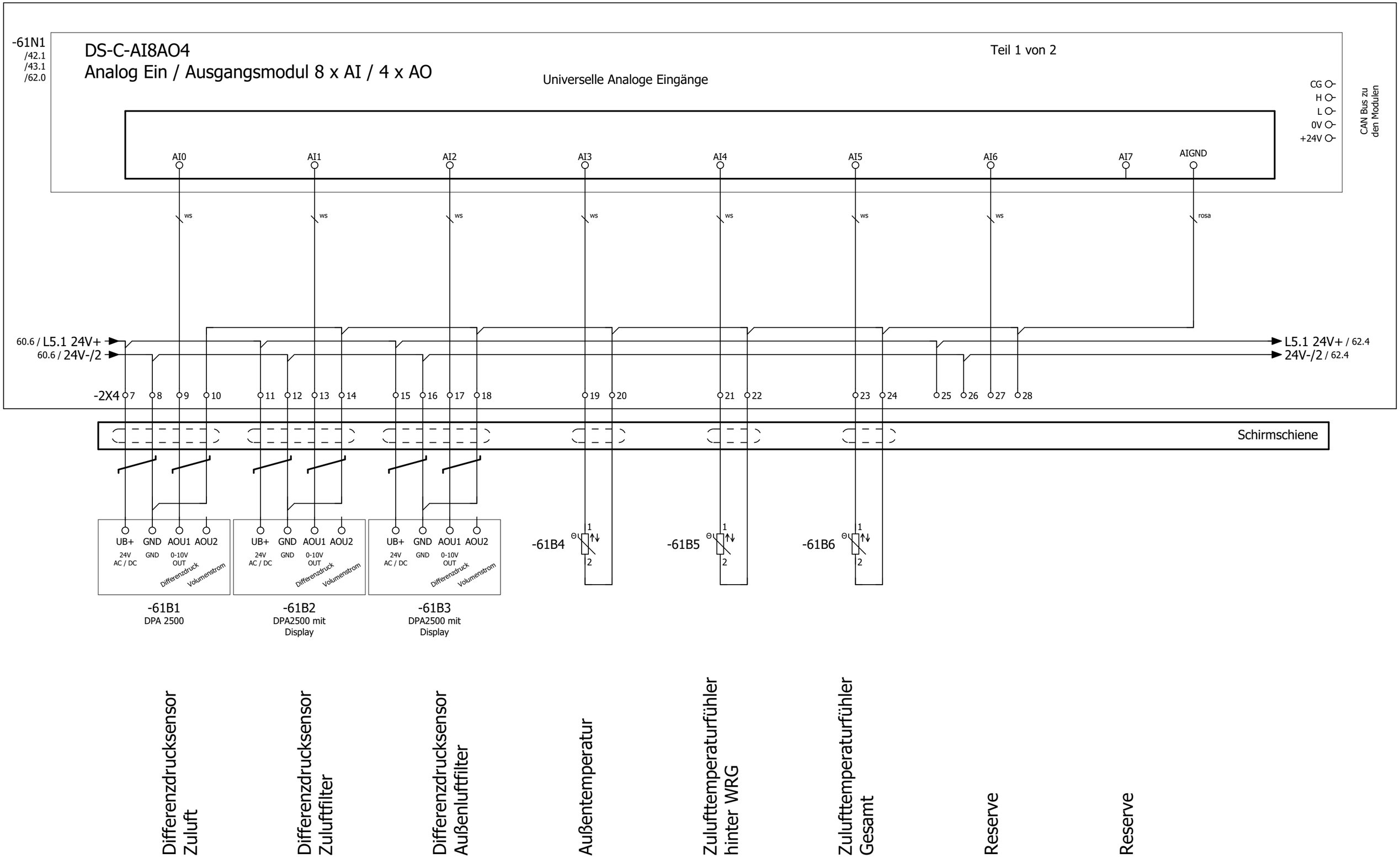

->vorherige Seite 60
Folgeblatt -> 62

			Datum	04.Okt.2024	Mc Donald´s - Bremen - Bahnhof	ROX KLIMATECHNIK	DDC - Analoge	Fabr.. Nr. 7272	= RLT
				PTH	Lüftung		Ein / Ausgänge 8xAI / 4xAO		+
Änderung	Datum	Name						Auftr. Nr. 24511	Z.Nr.: 9813

Blatt 61
Blatt 64

-5KK1
/5.5
Klemmkasten Zuluft

-61N1
/61.0

DS-C-AI8AO4
Analog Ein / Ausgangsmodul 8 x AI / 4 x AO

Teil 2 von 2

Analoge Ausgänge 0...10V

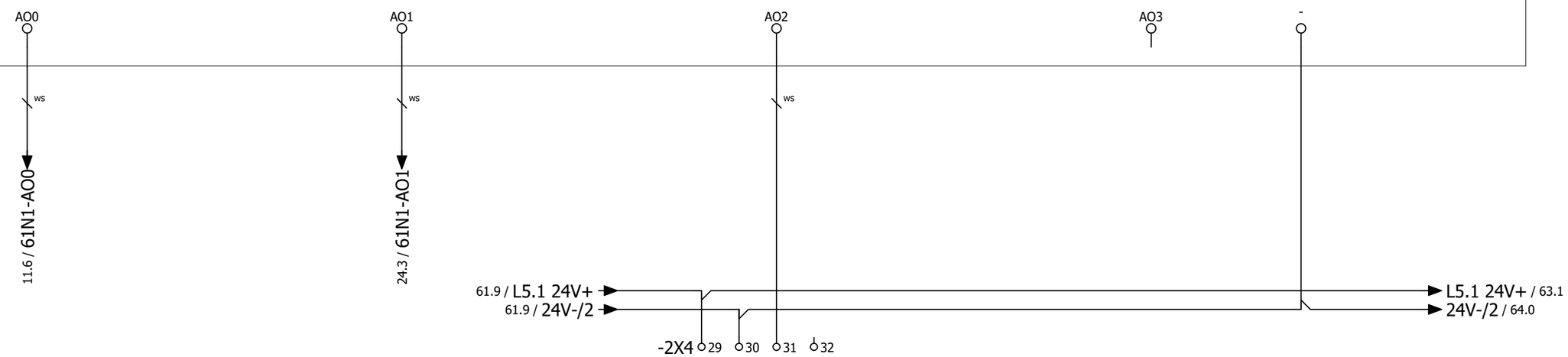

Zuluftventilator
Sollwert

Wärmepumpe
Sollwert

Reserve

Reserve

->vorherige Seite 61

Folgeblatt -> 63

			Datum	04.Okt.2024	Mc Donald´s - Bremen - Bahnhof	ROX KLIMATECHNIK	DDC - Analoge	Fabr.. Nr. 7272	= RLT
				PTH	Lüftung		Ein / Ausgänge 8xAI / 4xAO		+
Änderung	Datum	Name						Auftr. Nr. 24511	Z.Nr.: 9813

Blatt 62
Blatt 64

-5KK1
/5.5
Klemmkasten Zuluft

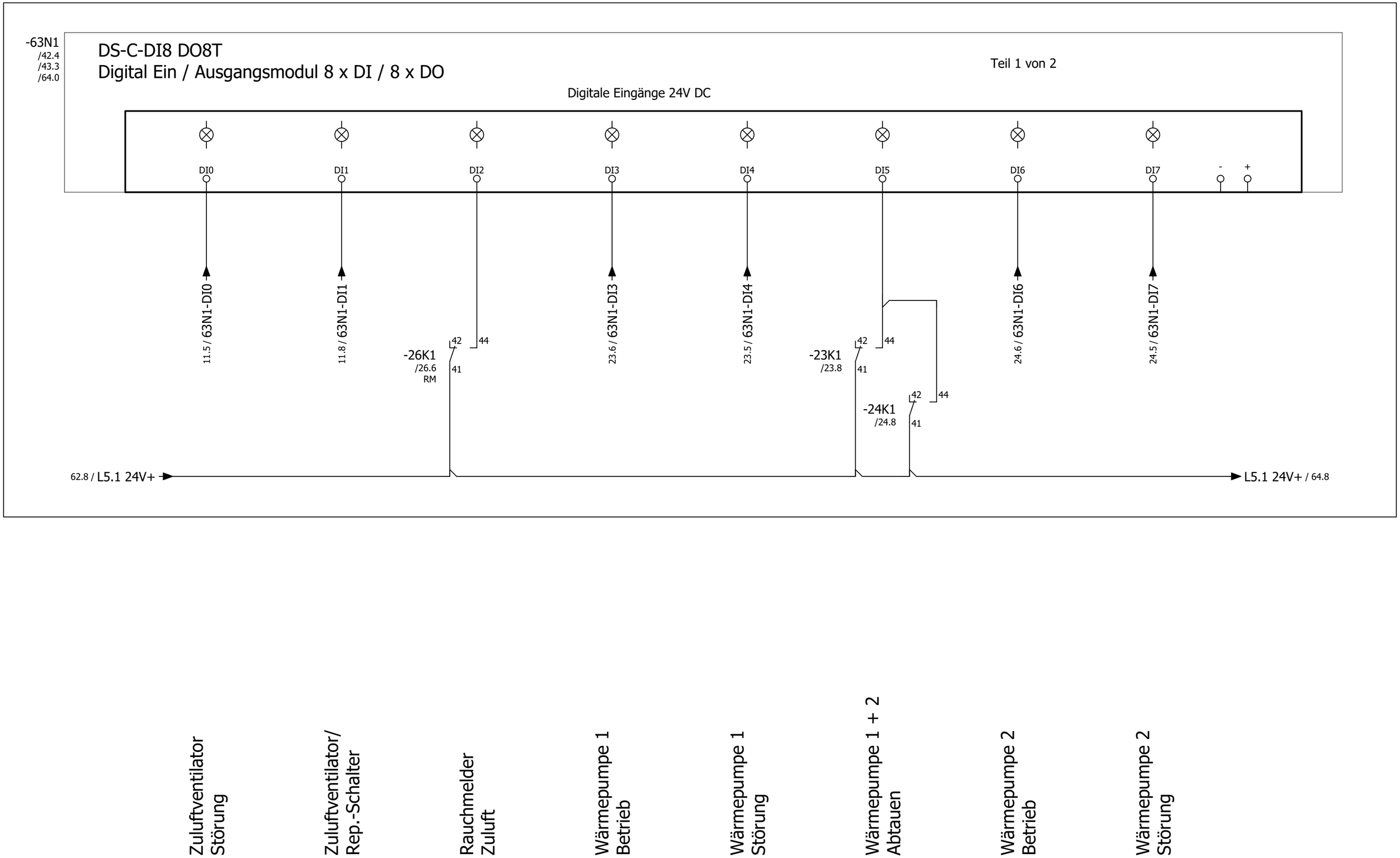

->vorherige Seite 62
Folgeblatt -> 64

			Datum	04.Okt.2024	Mc Donald´s - Bremen - Bahnhof Lüftung	ROX KLIMATECHNIK	DDC - Digitale Ein / Ausgänge 8 x DI / DO	Fabr.. Nr. 7272
				PTH				Auftr. Nr. 24511
Änderung	Datum	Name						Z.Nr.: 9813

= RLT
+
Blatt 63
Blatt 64

-5KK1
/5.5
Klemmkasten Zuluft

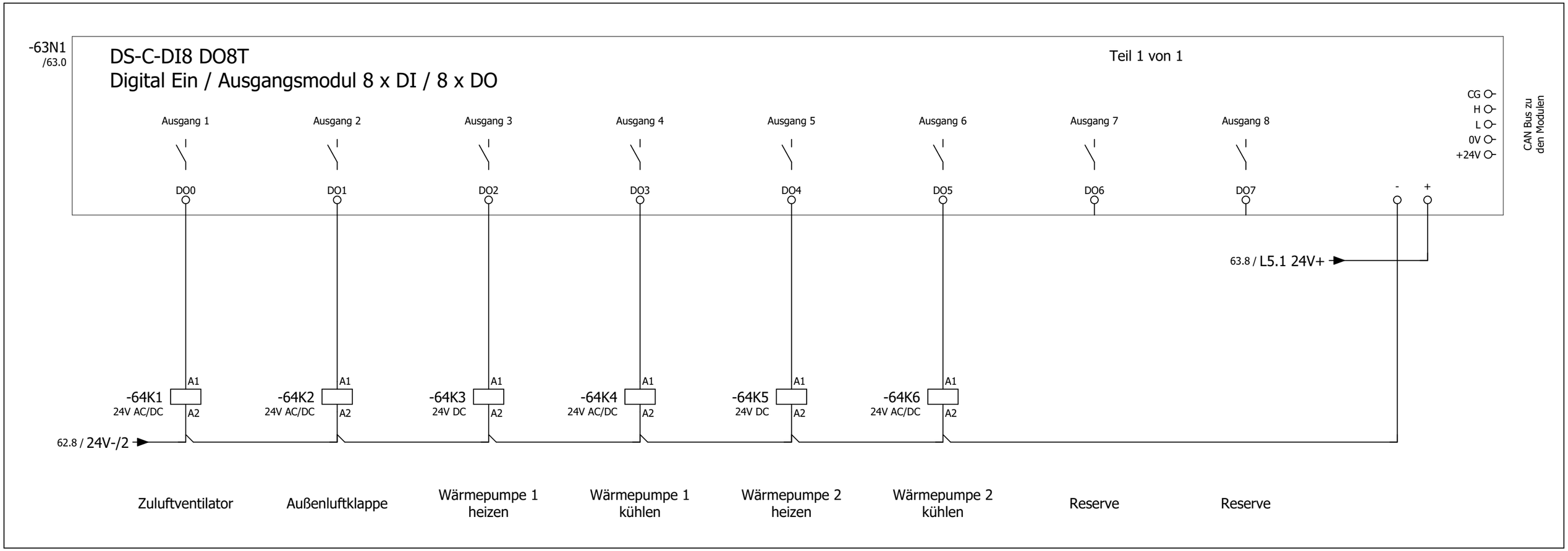

38.51.7.024.0050
14
12 11 /11.4

38.51.7.024.0050
14
12 11 /16.2

55.34.9.024.0090 + 94.P4
14
12 11 /23.4
24
22 21 /23.7
34
32 31
44
42 41

38.51.7.024.0050
14
12 11 /23.4

55.34.9.024.0090 + 94.P4
14
12 11 /24.4
24
22 21 /24.7
34
32 31
44
42 41

38.51.7.024.0050
14
12 11 /24.4

->vorherige Seite 63
Folgeblatt -➔KLE/1

			Datum	04.Okt.2024	Mc Donald´s - Bremen - Bahnhof Lüftung	ROX KLIMATECHNIK	DDC - Digitale Ein / Ausgänge 8 x DI / DO	Fabr.. Nr. 7272	= RLT +	Blatt 64
				PTH						
Änderung	Datum	Name						Auftr. Nr. 24511	Z.Nr.: 9813	Blatt 64

Klemmenleistenübersicht

Mueller

Klemmenleiste	Klemmenleistendefinitionstext	Klemmen					Seite Klemmenplan
		erste	Letzte	Summe PE	Summe N	Gesamtzahl	
5KK1-2X2	2X2 = Klemmleiste Steuerspannung 230V im Klemmkasten	5KK1 1	9	1	0	9	=KLE/2
5KK1-2X3	2X3 = Klemmleiste Kleinspannung im Klemmkasten 5KK1	1	33	0	0	33	=KLE/3
5KK1-2X4	2X = Klemmleiste analoge Signale im Klemmkasten 5KK1	1	32	0	0	32	=KLE/5
5KK1-2X6	2X6 = Klemmleiste Busleitung im Klemmkasten 5KK1	1	9	0	0	9	=KLE/7
1X1	1X1 = Klemmleiste Hauptstrom	1	19	5	0	19	=KLE/8
1X01	1X01 = Klemmleiste vorm Hauptschalter	1	6	2	0	6	=KLE/10
1X2	1X2 = Klemmleiste Steuerspannung 230V	1	36	12	0	36	=KLE/11
1X3	1X3 = Klemmleiste Kleinspannung	1	65	0	0	65	=KLE/13
1X4	1X4 = Klemmleiste Analoge Signale	1	42	0	0	42	=KLE/17
1X6	1X6 = Klemmleiste Busleitung	1	5	0	0	5	=KLE/20
1X7	1X7 = Klemmleiste Freigabe Küchengeräte	1	3	1	0	3	=KLE/21
1XR	1XR = Router	+2	DI1	0	0	3	=KLE/22

->vorherige Seite =RLT/64

Folgeblatt -> 2

Klemmenplan

Mueller

						OELFLEX 110 3G1,5 3x1,5 qmm	OELFLEX 110 3G1,5 3x1,5 qmm	OELFLEX 110 3G2,5 3x2,5 qmm		Leiste 5KK1-2X2 2X2 = Klemmleiste Steuerspannung 230V im Klemmkasten 5KK1											
						W-21A3/4	W-21A2/4	W-5KK1/1	Kabel	Ziel	Anschluss	Klemme	Brücke	Ziel	Anschluss	Kabel					Seite
Klemmkasten Zuluft								1		1X2	1	**1**		=RLT-5KK1-5G2	L						=RLT/5.6
=								2		1X2	2	**2**		=RLT-5KK1-5G2	N						=RLT/5.6
=								gnge		1X2	3	**3**		=RLT-5KK1	PE						=RLT/5.6
Wärmepumpe Küche Inneneinheit 1							1			=RLT-21A2	VD	**4**		=RLT-5KK1-23K1	A1						=RLT/23.8
=							2			=RLT-21A2	VD	**5**		=RLT-5KK1-23K1	A2						=RLT/23.8
=							PE			=RLT-21A2	PE	**6**		=RLT-5KK1	PE						=RLT/23.8
Wärmepumpe Küche Inneneinheit 2						1				=RLT-21A3	VD	**7**		=RLT-5KK1-24K1	A1						=RLT/24.8
=						2				=RLT-21A3	VD	**8**		=RLT-5KK1-24K1	A2						=RLT/24.8
=						PE				=RLT-21A3	PE	**9**		=RLT-5KK1	PE						=RLT/24.8

->vorherige Seite 1

Folgeblatt -> 3

			Datum	04.Okt.2024	Mc Donald´s - Bremen - Bahnhof	ROX KLIMATECHNIK	Klemmenplan 5KK1-2X2	Fabr.. Nr. 7272	= KLE
				PTH	Lüftung				+
Änderung	Datum	Name						Auftr. Nr. 24511	Z.Nr.: 9813

Blatt 2

Blatt 22

Klemmenplan

Mueller

					OELFLEX 110 10X1 10x1 qmm	OELFLEX 110 3X1 3x1 qmm	OELFLEX 110 2X1 2x1 qmm	OELFLEX 110 4X1 4x1 qmm		Leiste 5KK1-2X3 2X3 = Klemmleiste Kleinspannung im Klemmkasten 5KK1											
					W-21A2/3	W-16Y1	W-11Q1	W-11M1/2	Kabel	Ziel	Anschluss	Klemme	Brücke	Ziel	Anschluss	Kabel					Seite
Zuluftventilator								1		=RLT-11M1	+24V	**1**		=RLT-5KK1-64K1	11						=RLT/11.4
=								2		=RLT-11M1	DIN	**2**		=RLT-5KK1-26K1	14						=RLT/11.4
=								3		=RLT-11M1	COM	**3**		=RLT-5KK1-5G2	+						=RLT/11.5
=								4		=RLT-11M1	NC	**4**		=RLT-5KK1-63N1							=RLT/11.5
Rep.-Schalter Zuluftventilator							1			=RLT-11Q1	13	**5**									=RLT/11.8
=							2			=RLT-11Q1	14	**6**		=RLT-5KK1-63N1							=RLT/11.8
Außenluftklappe						1				=RLT-16Y1	2	**7**		=RLT-5KK1-64K2	11						=RLT/16.2
=						2				=RLT-16Y1	1	**8**		5KK1-2X4	2;4						=RLT/16.2
=						3				=RLT-16Y1	3	**9**		=RLT-5KK1-64K2	14						=RLT/16.2
Wärmepumpe Küche Inneneinheit 1					1					=RLT-21A2	COM	**10**		=RLT-5KK1-64K4	11						=RLT/23.4
=					2					=RLT-21A2	HEAT	**11**		=RLT-5KK1-64K3	14						=RLT/23.4
=					3					=RLT-21A2	COOL	**12**		=RLT-5KK1-64K4	14						=RLT/23.4
=					4					=RLT-21A2	1	**13**		=RLT-5KK1-64K2	11						=RLT/23.5
=					5					=RLT-21A2	2	**14**		=RLT-5KK1-63N1							=RLT/23.5
=					6					=RLT-21A2	3	**15**									=RLT/23.6
=					7					=RLT-21A2	4	**16**		=RLT-5KK1-63N1							=RLT/23.6
=					8					=RLT-21A2	TR	**17**		=RLT-5KK1-64K3	21						=RLT/23.6
=					9					=RLT-21A2	TR	**18**		=RLT-5KK1-23R1	2						=RLT/23.7

->vorherige Seite 2

Folgeblatt -> 4

Klemmenplan

Mueller

										Leiste 5KK1-2X3 2X3 = Klemmleiste Kleinspannung im Klemmkasten 5KK1											
						OELFLEX 110 4X1 4x1 qmm	OELFLEX 110 10X1 10x1 qmm	OELFLEX 110 10X1 10x1 qmm													
						W-26B1	W-21A3/3	W-21A2/3	Kabel	Ziel	Anschluss	Klemme	Brücke	Ziel	Anschluss	Kabel					Seite
Wärmepumpe Küche Inneneinheit 1								10		=RLT-21A2	F2	**19**									=RLT/23.7
Wärmepumpe Küche Inneneinheit 2							1			=RLT-21A3	COM	**20**		=RLT-5KK1-64K6	11						=RLT/24.4
=							2			=RLT-21A3	HEAT	**21**		=RLT-5KK1-64K5	14						=RLT/24.4
=							3			=RLT-21A3	COOL	**22**		=RLT-5KK1-64K6	14						=RLT/24.4
=							4			=RLT-21A3	1	**23**									=RLT/24.5
=							5			=RLT-21A3	2	**24**		=RLT-5KK1-63N1							=RLT/24.5
=							6			=RLT-21A3	3	**25**									=RLT/24.6
=							7			=RLT-21A3	4	**26**		=RLT-5KK1-63N1							=RLT/24.6
=							8			=RLT-21A3	TR	**27**		=RLT-5KK1-64K5	21						=RLT/24.6
=							9			=RLT-21A3	TR	**28**		=RLT-5KK1-23R1	6						=RLT/24.7
=							10			=RLT-21A3	F2	**29**									=RLT/24.7
Rauchmelder ZUL Küche						1				=RLT-26B1	1	**30**									=RLT/26.2
=						2				=RLT-26B1	2	**31**		5KK1-2X4	6;A2						=RLT/26.2
=						3				=RLT-26B1		**32**		=RLT-5KK1-60N1	24V						=RLT/26.3
=						4				=RLT-26B1		**33**		=RLT-5KK1-26K1	A1						=RLT/26.3

->vorherige Seite 3

Folgeblatt -> 5

Klemmenplan

Mueller

			2x2x0,75 qmm LIYCY-TP	2x2x0,75 qmm LIYCY-TP	2x2x0,75 qmm LIYCY-TP	4x0,5 qmm LIYCY	4x0,5 qmm LIYCY	2x0,5 qmm LIYCY		Leiste 5KK1-2X4 2X = Klemmleiste analoge Signale im Klemmkasten 5KK1											
			W-61B3	W-61B2	W-61B1	W-21A3/2	W-21A2/2	W-11M1/3	Kabel	Ziel	Anschluss	Klemme	Brücke	Ziel	Anschluss	Kabel					Seite
Zuluftventilator								ws		=RLT-11M1		**1**		=RLT-5KK1-61N1							=RLT/11.6
=								br		=RLT-11M1	GND	**2**		=RLT-5KK1-5G2	-;8						=RLT/11.7
Wärmepumpe Küche Inneneinheit 1							gn			=RLT-21A2	Av1	**3**									=RLT/23.2
=							ge			=RLT-21A2	Av2	**4**		5KK1-2X3	8						=RLT/23.3
Wärmepumpe Küche Inneneinheit 2						gn				=RLT-21A3	Av1	**5**		=RLT-5KK1-61N1							=RLT/24.2
=						ge				=RLT-21A3	Av2	**6**		5KK1-2X3	31						=RLT/24.3
Differenzdrucksensor Zuluft					ws					=RLT-61B1	UB+	**7**		=RLT-5KK1-60N1	24V						=RLT/61.0
=					br					=RLT-61B1	GND	**8**		=RLT-5KK1-60N1	0V						=RLT/61.1
=					gn					=RLT-61B1	AOU1	**9**		=RLT-5KK1-61N1							=RLT/61.1
=					ge					=RLT-61B1	GND	**10**									=RLT/61.1
Differenzdrucksensor Zuluftfilter				ws						=RLT-61B2	UB+	**11**									=RLT/61.1
=				br						=RLT-61B2	GND	**12**									=RLT/61.2
=				gn						=RLT-61B2	AOU1	**13**		=RLT-5KK1-61N1							=RLT/61.2
=				ge						=RLT-61B2	GND	**14**									=RLT/61.2
Differenzdrucksensor Außenluftfilter			ws							=RLT-61B3	UB+	**15**									=RLT/61.2
=			br							=RLT-61B3	GND	**16**									=RLT/61.3
=			gn							=RLT-61B3	AOU1	**17**		=RLT-5KK1-61N1							=RLT/61.3
=			ge							=RLT-61B3	GND	**18**									=RLT/61.3

->vorherige Seite 4

Folgeblatt -> 6

Klemmenplan

Mueller

										Leiste 5KK1-2X4 2X = Klemmleiste analoge Signale im Klemmkasten 5KK1											
						LIYCY 2x0,5 qmm	LIYCY 2x0,5 qmm	LIYCY 2x0,5 qmm													
						W-61B6	W-61B5	W-61B4	Kabel	Ziel	Anschluss	Klemme	Brücke	Ziel	Anschluss	Kabel					Seite
Außentemperatur								ws		=RLT-61B4	1	**19**		=RLT-5KK1-61N1							=RLT/61.4
=								br		=RLT-61B4	2	**20**									=RLT/61.4
Zulufttemperaturfühler hinter WRG							ws			=RLT-61B5	1	**21**		=RLT-5KK1-61N1							=RLT/61.5
=							br			=RLT-61B5	2	**22**									=RLT/61.5
Zulufttemperaturfühler Gesamt						ws				=RLT-61B6	1	**23**		=RLT-5KK1-61N1							=RLT/61.6
=						br				=RLT-61B6	2	**24**									=RLT/61.6
Reserve												**25**									=RLT/61.6
=												**26**									=RLT/61.6
=												**27**		=RLT-5KK1-61N1							=RLT/61.7
=												**28**		=RLT-5KK1-61N1	AIGND						=RLT/61.7
=												**29**		=RLT-5KK1-26K1	41						=RLT/62.5
=												**30**									=RLT/62.5
=												**31**		=RLT-5KK1-61N1							=RLT/62.5
=												**32**									=RLT/62.5

->vorherige Seite 5

Folgeblatt -> 7

			Datum	04.Okt.2024	Mc Donald´s - Bremen - Bahnhof Lüftung	ROX KLIMATECHNIK	Klemmenplan 5KK1-2X4	Fabr.. Nr. 7272	= KLE
				PTH				+	Blatt 6
Änderung	Datum	Name						Auftr. Nr. 24511	Z.Nr.: 9813	Blatt 22

Klemmenplan

Mueller

					LIYCY 3x0,5 qmm	LIYCY 4x0,5 qmm	LIYCY 4x0,5 qmm	LIYCY 2x0,5 qmm		Leiste 5KK1-2X6 2X6 = Klemmleiste Busleitung im Klemmkasten 5KK1											
					W-5KK1/2	W-21A3/2	W-21A2/2	W-21A1/3	Kabel	Ziel	Anschluss	Klemme	Brücke	Ziel	Anschluss	Kabel					Seite
								ws		=RLT-21A1	F1	**1**									=RLT/23.0
								br		=RLT-21A1	F2	**2**									=RLT/23.1
Wärmepumpe Küche Inneneinheit 1							ws			=RLT-21A2	F1	**3**									=RLT/23.1
=							br			=RLT-21A2	F2	**4**									=RLT/23.1
Wärmepumpe Küche Inneneinheit 2						ws				=RLT-21A3	F1	**5**									=RLT/24.1
=						br				=RLT-21A3	F2	**6**									=RLT/24.1
					ws					1X6	3	**7**		=RLT-5KK1-60N1	CG						=RLT/60.3
					br					1X6	4	**8**		=RLT-5KK1-60N1	CH						=RLT/60.3
					gn					1X6	5	**9**		=RLT-5KK1-60N1	CL						=RLT/60.3

->vorherige Seite 6

Folgeblatt -> 8

			Datum	07.Okt.2024	Mc Donald´s - Bremen - Bahnhof Lüftung	ROX KLIMATECHNIK	Klemmenplan 5KK1-2X6	Fabr.. Nr. 7272	= KLE +	Blatt 7
				PTH				Auftr. Nr. 24511	Z.Nr.: 9813	Blatt 22
Änderung	Datum	Name								

Klemmenplan

Mueller

				OELFLEX 110 4G1,5 4x1,5 qmm	OELFLEX 110 3G2,5 3x2,5 qmm	OELFLEX 110 3G2,5 3x2,5 qmm	OELFLEX 110 5G10 5G10 qmm	OELFLEX 110 4G2,5 4x2,5 qmm		Leiste 1X1 1X1 = Klemmleiste Hauptstrom											
				W-28N1/1	W-21A3/1	W-21A2/1	W-21A1/1	W-11M1/1	Kabel	Ziel	Anschluss	Klemme	Brücke	Ziel	Anschluss	Kabel					Seite
Zuluftventilator								1		=RLT-11Q1	1	**1**		=RLT-11F1	2						=RLT/11.1
=								2		=RLT-11Q1	3	**2**		=RLT-11F1	4						=RLT/11.2
=								3		=RLT-11Q1	5	**3**		=RLT-11F1	6						=RLT/11.2
=								gnge		=RLT-11Q1	PE	**4**			PE						=RLT/11.2
Wärmepumpe Küche Außeneinheit							1			=RLT-21A1	L1	**5**		=RLT-21F1	2						=RLT/21.1
=							2			=RLT-21A1	L2	**6**		=RLT-21F1	4						=RLT/21.2
=							3			=RLT-21A1	L3	**7**		=RLT-21F1	6						=RLT/21.2
=							4			=RLT-21A1	N	**8**		1X2	5						=RLT/21.2
=							gnge			=RLT-21A1	PE	**9**									=RLT/21.2
Wärmepumpe Küche Inneneinheit 1						1				=RLT-21A2	L	**10**		=RLT-21F2	2						=RLT/21.4
=						2				=RLT-21A2	N	**11**									=RLT/21.4
=						gnge				=RLT-21A2	PE	**12**									=RLT/21.4
Wärmepumpe Küche Inneneinheit 2					1					=RLT-21A3	L	**13**		=RLT-21F3	2						=RLT/21.6
=					2					=RLT-21A3	N	**14**		1X2	8						=RLT/21.6
=					gnge					=RLT-21A3	PE	**15**									=RLT/21.6
KVS - Pumpe				1						=RLT-28N1	L1	**16**		=RLT-28F1	2						=RLT/28.1
=				2						=RLT-28N1	L2	**17**		=RLT-28F1	4						=RLT/28.2
=				3						=RLT-28N1	L3	**18**		=RLT-28F1	6						=RLT/28.2

->vorherige Seite 7

Folgeblatt -> 9

Klemmenplan

Mueller

							OELFLEX 110 4G1,5 4x1,5 qmm		Leiste 1X1 1X1 = Klemmleiste Hauptstrom												
							W-28N1/1	Kabel	Ziel	Anschluss	Klemme	Brücke	Ziel	Anschluss	Kabel					Seite
KVS - Pumpe							gnge		=RLT-28N1	PE	**19**									=RLT/28.2

->vorherige Seite 8

Folgeblatt -> 10

Klemmenplan

Mueller

										Leiste 1X01 1X01 = Klemmleiste vorm Hauptschalter											
								NYM-J 1x16 qmm													
								W-3W1	Kabel	Ziel	Anschluss	Klemme	Brücke	Ziel	Anschluss	Kabel					Seite
Einspeisung										=RLT-F0		**1**		=RLT-3Q1	1						=RLT/3.1
=										=RLT-F0		**2**		=RLT-3Q1	3						=RLT/3.1
=										=RLT-F0		**3**		=RLT-3Q1	5						=RLT/3.1
=												**4**		=RLT-3F1	N						=RLT/3.1
=												**5**									=RLT/3.1
=								PE		=RLT-PA	PE	**6**									=RLT/3.2

->vorherige Seite 9

Folgeblatt -> 11

			Datum	04.Okt.2024	Mc Donald´s - Bremen - Bahnhof Lüftung	ROX KLIMATECHNIK	Klemmenplan 1X01	Fabr.. Nr. 7272
				PTH				Auftr. Nr. 24511
Änderung	Datum	Name						Z.Nr.: 9813

= KLE
+
Blatt 10
Blatt 22

Klemmenplan

Mueller

			OELFLEX 110 3G1,5 3x1,5 qmm	OELFLEX 110 3G1,5 3x1,5 qmm	OELFLEX 110 3G1,5 3x1,5 qmm	OELFLEX 110 3G1,5 3x1,5 qmm	OELFLEX 110 3G1,5 3x1,5 qmm	OELFLEX 110 3G2,5 3x2,5 qmm		Leiste 1X2 1X2 = Klemmleiste Steuerspannung 230V											
			W-34Y1/1	W-33Y3/1	W-33Y2/1	W-33Y1/1	W-20A1	W-5KK1/1	Kabel	Ziel	Anschluss	Klemme	Brücke	Ziel	Anschluss	Kabel					Seite
Klemmkasten Zuluft								1		5KK1-2X2	1	**1**		=RLT-5G1	L;11						=RLT/5.6
=								2		5KK1-2X2	2	**2**		=RLT-5G1	N;A2						=RLT/5.6
=								gnge		5KK1-2X2	3	**3**									=RLT/5.6
Hauptgasventil							1			=RLT-20A1		**4**		=RLT-13K1	44						=RLT/20.3
=							2			=RLT-20A1		**5**		=RLT-7K2	A2;8						=RLT/20.3
=							gnge				PE	**6**			PE						=RLT/20.4
mot. BSK 1						1				=RLT-33Y1	2	**7**		=RLT-9K2	14						=RLT/33.1
=						2				=RLT-33Y1	1	**8**		1X1	14						=RLT/33.1
=						gnge				=RLT-33Y1	PE	**9**			PE						=RLT/33.1
mot. BSK 2					1					=RLT-33Y2	2	**10**									=RLT/33.3
=					2					=RLT-33Y2	1	**11**									=RLT/33.4
=					gnge					=RLT-33Y2	PE	**12**			PE						=RLT/33.4
mot. BSK 3				1						=RLT-33Y3	2	**13**									=RLT/33.6
=				2						=RLT-33Y3	1	**14**									=RLT/33.6
=				gnge						=RLT-33Y3	PE	**15**			PE						=RLT/33.6
mot. BSK 4			1							=RLT-34Y1	2	**16**									=RLT/34.1
=			2							=RLT-34Y1	1	**17**									=RLT/34.1
=			gnge							=RLT-34Y1	PE	**18**			PE						=RLT/34.1

->vorherige Seite 10

Folgeblatt -> 12

			Datum	08.Okt.2024	Mc Donald´s - Bremen - Bahnhof	Klemmenplan 1X2	Fabr.. Nr. 7272
				LO	Lüftung		
Änderung	Datum	Name					Auftr. Nr. 24511

ROX KLIMATECHNIK

Z.Nr.: 9813

= KLE

+

Blatt 11

Blatt 22

Klemmenplan

Mueller

			NYM-J 3x1,5 qmm	OELFLEX 110 3G1,5 3x1,5 qmm	OELFLEX 110 3G1,5 3x1,5 qmm	OELFLEX 110 3G1,5 3x1,5 qmm	OELFLEX 110 3G1,5 3x1,5 qmm	OELFLEX 110 3G1,5 3x1,5 qmm		Leiste 1X2 1X2 = Klemmleiste Steuerspannung 230V											
			W-36A1/1	W-35Y3/1	W-35Y2/1	W-35Y1/1	W-34Y3/1	W-34Y2/1	Kabel	Ziel	Anschluss	Klemme	Brücke	Ziel	Anschluss	Kabel					Seite
mot. BSK 5								1		=RLT-34Y2	2	**19**									=RLT/34.3
=								2		=RLT-34Y2	1	**20**									=RLT/34.4
=								gnge		=RLT-34Y2	PE	**21**			PE						=RLT/34.4
mot. BSK 6							1			=RLT-34Y3	2	**22**									=RLT/34.6
=							2			=RLT-34Y3	1	**23**									=RLT/34.6
=							gnge			=RLT-34Y3	PE	**24**			PE						=RLT/34.6
mot. BSK 7						1				=RLT-35Y1	2	**25**									=RLT/35.1
=						2				=RLT-35Y1	1	**26**									=RLT/35.1
=						gnge				=RLT-35Y1	PE	**27**			PE						=RLT/35.1
mot. BSK 8					1					=RLT-35Y2	2	**28**									=RLT/35.3
=					2					=RLT-35Y2	1	**29**									=RLT/35.4
=					gnge					=RLT-35Y2	PE	**30**			PE						=RLT/35.4
mot. BSK 9				1						=RLT-35Y3	2	**31**									=RLT/35.6
=				2						=RLT-35Y3	1	**32**									=RLT/35.6
=				gnge						=RLT-35Y3	PE	**33**			PE						=RLT/35.6
BSK Abluft Küche			br							=RLT-36A1	L1	**34**		=RLT-9K2	11						=RLT/36.2
=			bl							=RLT-36A1	N	**35**									=RLT/36.2
=			PE							=RLT-36A1	PE	**36**									=RLT/36.2

->vorherige Seite 11

Folgeblatt -> 13

Klemmenplan

Mueller

		2x2x0,8 qmm J-Y(St)Y	2x2x0,8 qmm J-Y(St)Y	2x2x0,8 qmm J-Y(St)Y	3x1 qmm OELFLEX 110 3X1	2x1 qmm OELFLEX 110 2X1	2x2x0,8 qmm J-Y(ST)-Y	4x2x0,8 qmm J-Y(ST)-Y		Leiste 1X3 1X3 = Klemmleiste Kleinspannung											
		W-18S3	W-18S2	W-18S1	W-16Y2	W-13Q1	W-9A2	W-9A1	Kabel	Ziel	Anschluss	Klemme	Brücke	Ziel	Anschluss	Kabel					Seite
Brandnotabschaltung Lüftung								rtbl		=RLT-9A1		**1**		=RLT-5F2	2;11						=RLT/9.1
=								wsge		=RLT-9A1		**2**									=RLT/9.1
=								ws		=RLT-9A1		**3**		=RLT-9K1	14						=RLT/9.2
=								gn		=RLT-9A1		**4**		=RLT-9K1	12						=RLT/9.2
=								ws		=RLT-9A1		**5**		=RLT-9K1	A2						=RLT/9.3
Not Aus Küche							rtsw			=RLT-9A2		**6**									=RLT/9.4
=							wsge			=RLT-9A2		**7**		=RLT-7K1	21						=RLT/9.4
Rep.-Schalter Abluftventilator						1				=RLT-13Q1	13	**8**		=RLT-13N1	01;4.13						=RLT/13.8
=						2				=RLT-13Q1	14	**9**		=RLT-52N1							=RLT/13.8
Fortluftklappe					1					=RLT-16Y2	2	**10**		=RLT-18K1	31;11						=RLT/16.5
=					2					=RLT-16Y2	1	**11**		=RLT-14K2	A2;A2						=RLT/16.5
=					3					=RLT-16Y2	3	**12**		=RLT-13K1	11						=RLT/16.6
Co Warn Anlage				rtsw						=RLT-18S1	21	**13**		=RLT-13K1	14						=RLT/18.1
=				wsge						=RLT-18S1	22	**14**		=RLT-18K3	A1						=RLT/18.1
Grill 1			rtsw							=RLT-18S2	21	**15**									=RLT/18.2
=			wsge							=RLT-18S2	22	**16**									=RLT/18.2
Grill 2		rtsw								=RLT-18S3	21	**17**									=RLT/18.2
=		wsge								=RLT-18S3	22	**18**									=RLT/18.3

->vorherige Seite 12

Folgeblatt -> 14

Klemmenplan

Mueller

	J-Y(ST)-Y 2x2x0,8 qmm	J-Y(ST)-Y 2x2x0,8 qmm	J-Y(ST)-Y 2x2x0,8 qmm	J-Y(ST)-Y 2x2x0,8 qmm	J-Y(ST)-Y 2x2x0,8 qmm	LIYCY 7x0,5 qmm	J-Y(St)Y 2x2x0,8 qmm	J-Y(St)Y 2x2x0,8 qmm		Leiste 1X3 1X3 = Klemmleiste Kleinspannung											
	W-34Y2/2	W-34Y1/2	W-33Y3/2	W-33Y2/2	W-33Y1/2	W-28N1/2	W-18S5	W-18S4	Kabel	Ziel	Anschluss	Klemme	Brücke	Ziel	Anschluss	Kabel					Seite
Grill 3								rtsw		=RLT-18S4	21	**19**									=RLT/18.3
=								wsge		=RLT-18S4	22	**20**									=RLT/18.3
Grill 4							rtsw			=RLT-18S5	21	**21**									=RLT/18.4
=							wsge			=RLT-18S5	22	**22**		=RLT-18K1	A1						=RLT/18.4
KVS - Pumpe						ws				=RLT-28N1	12	**23**		=RLT-48K5	11						=RLT/28.2
=						br				=RLT-28N1	18	**24**		=RLT-48K5	14						=RLT/28.3
Wicklungsfühler KVS - Pumpe						gn				=RLT-28N1	19	**25**		=RLT-7K1	44						=RLT/28.4
=						ge				=RLT-28N1	01	**26**									=RLT/28.6
=						gr				=RLT-28N1	03	**27**		=RLT-52N1							=RLT/28.6
mot. BSK 1					rt					=RLT-33Y1	S4	**28**									=RLT/33.2
=					sw					=RLT-33Y1	S6	**29**		=RLT-52N1							=RLT/33.3
mot. BSK 2				rt						=RLT-33Y2	S4	**30**									=RLT/33.5
=				sw						=RLT-33Y2	S6	**31**		=RLT-52N1							=RLT/33.5
mot. BSK 3			rt							=RLT-33Y3	S4	**32**									=RLT/33.7
=			sw							=RLT-33Y3	S6	**33**		=RLT-52N1							=RLT/33.8
mot. BSK 4		rt								=RLT-34Y1	S4	**34**									=RLT/34.2
=		sw								=RLT-34Y1	S6	**35**		=RLT-52N1							=RLT/34.3
mot. BSK 5	rt									=RLT-34Y2	S4	**36**									=RLT/34.5

->vorherige Seite 13

Folgeblatt -> 15

Klemmenplan

Mueller

		4x2x0,8 qmm J-Y(ST)-Y	2x2x0,8 qmm J-Y(ST)-Y	2x2x0,8 qmm J-Y(ST)-Y	2x2x0,8 qmm J-Y(ST)-Y	2x2x0,8 qmm J-Y(ST)-Y	2x2x0,8 qmm J-Y(ST)-Y	2x2x0,8 qmm J-Y(ST)-Y		Leiste 1X3 1X3 = Klemmleiste Kleinspannung											
		W-46A1	W-36A1/2	W-35Y3/2	W-35Y2/2	W-35Y1/2	W-34Y3/2	W-34Y2/2	Kabel	Ziel	Anschluss	Klemme	Brücke	Ziel	Anschluss	Kabel					Seite
mot. BSK 5								sw		=RLT-34Y2	S6	**37**		=RLT-52N1							=RLT/34.5
mot. BSK 6							rt			=RLT-34Y3	S4	**38**									=RLT/34.7
=							sw			=RLT-34Y3	S6	**39**		=RLT-52N1							=RLT/34.8
mot. BSK 7						rt				=RLT-35Y1	S4	**40**									=RLT/35.2
=						sw				=RLT-35Y1	S6	**41**		=RLT-52N1							=RLT/35.3
mot. BSK 8					rt					=RLT-35Y2	S4	**42**									=RLT/35.5
=					sw					=RLT-35Y2	S6	**43**		=RLT-52N1							=RLT/35.5
mot. BSK 9				rt						=RLT-35Y3	S4	**44**									=RLT/35.7
=				sw						=RLT-35Y3	S6	**45**		=RLT-52N1							=RLT/35.8
BSK Abluft Küche			bl							=RLT-36A1	3	**46**		=RLT-9K2	41						=RLT/36.3
=			rt							=RLT-36A1	4	**47**		=RLT-9K2	44						=RLT/36.3
=			gr							=RLT-36A1	1	**48**									=RLT/36.3
=			ge							=RLT-36A1	2	**49**		=RLT-36K1	A1						=RLT/36.4
Bedientableau		rt								=RLT-46A1	24V+	**50**		=RLT-46F1	1;+2						=RLT/46.5
=		bl								=RLT-46A1	24V-	**51**		=RLT-46N1	0V						=RLT/46.5
=		ws								=RLT-46A1-46H1	+	**52**		=RLT-46N1	DI1						=RLT/46.5
=		ge								=RLT-46A1-46H1	-	**53**									=RLT/46.5
=		ws								=RLT-46A1-46H2	+	**54**		=RLT-46N1							=RLT/46.6

->vorherige Seite 14

Folgeblatt -> 16

Klemmenplan

Mueller

							OELFLEX 110 2X1 2x1 qmm	J-Y(ST)-Y 4x2x0,8 qmm		Leiste 1X3 1X3 = Klemmleiste Kleinspannung											
							W-52B1	W-46A1	Kabel	Ziel	Anschluss	Klemme	Brücke	Ziel	Anschluss	Kabel					Seite
Bedientableau								gn		=RLT-46A1-46H2	-	**55**		1XR	-3						=RLT/46.6
Externe Einschaltung Option										=RLT-47W1		**56**		=RLT-47S1	2.14						=RLT/47.1
=										=RLT-47W1		**57**		=RLT-47S1	1.14						=RLT/47.1
Reserve												**58**		=RLT-14K2	41;31						=RLT/47.8
=												**59**		=RLT-46N1							=RLT/47.8
Druckwächter KVS System Küche							1			=RLT-52B1	13	**60**		=RLT-13K1	31						=RLT/52.4
=							2			=RLT-52B1	14	**61**		=RLT-52N1							=RLT/52.4
Reserve												**62**									=RLT/52.5
=												**63**		=RLT-52N1							=RLT/52.5
=												**64**		=RLT-36K1	41						=RLT/52.6
=												**65**		=RLT-52N1							=RLT/52.6

->vorherige Seite 15

Folgeblatt -> 17

			Datum	04.Okt.2024	Mc Donald´s - Bremen - Bahnhof	ROX KLIMATECHNIK	Klemmenplan 1X3	Fabr.. Nr. 7272	= KLE
				PTH	Lüftung				+
Änderung	Datum	Name						Auftr. Nr. 24511	Z.Nr.: 9813

Blatt 16

Blatt 22

Klemmenplan

Mueller

				4x2x0,8 qmm J-Y(ST)-Y	4x2x0,8 qmm J-Y(ST)-Y	4x2x0,8 qmm J-Y(ST)-Y	4x2x0,8 qmm J-Y(ST)-Y	7x0,5 qmm LIYCY		Leiste 1X4 1X4 = Klemmleiste Analoge Signale											
				W-38Y4	W-38Y3	W-38Y2	W-38Y1	W-28N1/2	Kabel	Ziel	Anschluss	Klemme	Brücke	Ziel	Anschluss	Kabel					Seite
Wicklungsfühler KVS - Pumpe								rs		=RLT-28N1	53	**1**		=RLT-46N1							=RLT/28.6
=								bl		=RLT-28N1	55	**2**		=RLT-18K3	A2;A2						=RLT/28.6
Volumenstromregler 1							rtbl			=RLT-38Y1	2	**3**		=RLT-5F3	2						=RLT/38.1
=							wsge			=RLT-38Y1	1	**4**		=RLT-36K1	A2						=RLT/38.2
=							wsgn			=RLT-38Y1	5	**5**		=RLT-46N1							=RLT/38.2
=							wsbn			=RLT-38Y1	3	**6**									=RLT/38.2
Volumenstromregler 2						rtbl				=RLT-38Y2	2	**7**									=RLT/38.3
=						wsge				=RLT-38Y2	1	**8**									=RLT/38.3
=						wsgn				=RLT-38Y2	5	**9**									=RLT/38.4
=						wsbn				=RLT-38Y2	3	**10**									=RLT/38.4
Volumenstromregler 3					rtbl					=RLT-38Y3	2	**11**									=RLT/38.5
=					wsge					=RLT-38Y3	1	**12**									=RLT/38.5
=					wsgn					=RLT-38Y3	5	**13**									=RLT/38.6
=					wsbn					=RLT-38Y3	3	**14**									=RLT/38.6
Volumenstromregler 4				rtbl						=RLT-38Y4	2	**15**		=RLT-46F1	1						=RLT/38.7
=				wsge						=RLT-38Y4	1	**16**		=RLT-46N1	0V						=RLT/38.7
=				wsgn						=RLT-38Y4	5	**17**									=RLT/38.8
=				wsbn						=RLT-38Y4	3	**18**									=RLT/38.8

->vorherige Seite 16

Folgeblatt -> 18

Klemmenplan

Mueller

		2x2x0,75 qmm LIYCY-TP	2x0,5 qmm LIYCY	2x0,5 qmm LIYCY	2x0,5 qmm LIYCY	2x0,5 qmm LIYCY	2x2x0,75 qmm LIYCY-TP	4x0,5 qmm LIYCY		Leiste 1X4 1X4 = Klemmleiste Analoge Signale												
		W-51B6	W-51B5	W-51B4	W-51B3	W-51B2	W-51B1	W-50Y1	Kabel	Ziel	Anschluss	Klemme	Brücke	Ziel	Anschluss	Kabel						Seite
Stellantrieb KVS Ventil								ws		=RLT-50Y1	2b	**19**										=RLT/50.5
=								br		=RLT-50Y1	1	**20**										=RLT/50.5
=								gn		=RLT-50Y1	3u	**21**		=RLT-46N1								=RLT/50.5
=								ge		=RLT-50Y1	44	**22**										=RLT/50.5
Differenzdrucksensor Abluft							ws			=RLT-51B1	UB+	**23**										=RLT/51.1
=							br			=RLT-51B1	GND	**24**										=RLT/51.1
=							gn			=RLT-51B1	AOU1	**25**		=RLT-46N1								=RLT/51.1
=							ge			=RLT-51B1	GND	**26**										=RLT/51.1
Ablufttemperaturfühler						ws				=RLT-51B2	1	**27**		=RLT-46N1								=RLT/51.2
=						br				=RLT-51B2	2	**28**										=RLT/51.2
Fortlufttemperaturfühler					ws					=RLT-51B3	1	**29**		=RLT-46N1								=RLT/51.3
=					br					=RLT-51B3	2	**30**										=RLT/51.3
VL Temperaturfühler KVS Abluft Küche				ws						=RLT-51B4	1	**31**		=RLT-46N1								=RLT/51.4
=				br						=RLT-51B4	2	**32**										=RLT/51.4
RL Temperaturfühler KVS Abluft Küche			ws							=RLT-51B5	1	**33**		=RLT-46N1								=RLT/51.5
=			br							=RLT-51B5	2	**34**										=RLT/51.5
Differenzdrucksensor Abluftfilter		ws								=RLT-51B6	UB+	**35**										=RLT/51.5
=		br								=RLT-51B6	GND	**36**										=RLT/51.6

->vorherige Seite 17

Folgeblatt -> 19

Klemmenplan

Mueller

										Leiste 1X4 1X4 = Klemmleiste Analoge Signale											
								LIYCY-TP 2x2x0,75 qmm													
								W-51B6	Kabel	Ziel	Anschluss	Klemme	Brücke	Ziel	Anschluss	Kabel					Seite
Differenzdrucksensor Abluftfilter								gn		=RLT-51B6	AOU1	**37**		=RLT-46N1							=RLT/51.6
=								ge		=RLT-51B6	GND	**38**									=RLT/51.6
Reserve												**39**									=RLT/51.6
=												**40**									=RLT/51.6
=												**41**		=RLT-46N1							=RLT/51.7
=												**42**		=RLT-46N1	AIGND						=RLT/51.7

->vorherige Seite 18

Folgeblatt -> 20

			Datum	04.Okt.2024	Mc Donald´s - Bremen - Bahnhof Lüftung	ROX KLIMATECHNIK	Klemmenplan 1X4	Fabr.. Nr. 7272
				PTH				Auftr. Nr. 24511
Änderung	Datum	Name						Z.Nr.: 9813

= KLE
+
Blatt 19
Blatt 22

Klemmenplan

Mueller

							LIYCY 3x0,5 qmm	LIYCY 2x0,5 qmm		Leiste 1X6 1X6 = Klemmleiste Busleitung											
							W-5KK1/2	W-21A1/2	Kabel	Ziel	Anschluss	Klemme	Brücke	Ziel	Anschluss	Kabel					Seite
Wärmepumpe Küche Außeneinheit								ws		=RLT-21A1	F1	**1**									=RLT/21.2
=								br		=RLT-21A1	F2	**2**									=RLT/21.3
CAN Bus zum Klemmkasten							ws			5KK1-2X6	7	**3**		=RLT-46N2	CG						=RLT/46.8
=							br			5KK1-2X6	8	**4**		=RLT-46N2	CH						=RLT/46.8
=							gn			5KK1-2X6	9	**5**		=RLT-46N2	CL						=RLT/46.9

->vorherige Seite 19

Folgeblatt -> 21

			Datum	07.Okt.2024	Mc Donald´s - Bremen - Bahnhof	Klemmenplan 1X6	Fabr.. Nr. 7272
				PTH	Lüftung		= KLE +
Änderung	Datum	Name					Auftr. Nr. 24511 Z.Nr.: 9813

ROX KLIMATECHNIK

Blatt 20

Blatt 22

Klemmenplan

Mueller

Leiste
1X7
1X7 = Klemmleiste Freigabe Küchengeräte

	W-31A2 (OELFLEX 110 3G1,5 3x1,5 qmm)	Kabel	Ziel	Anschluss	Klemme	Brücke	Ziel	Anschluss	Kabel	Seite
Freigabe Küchengeräte	1		=RLT-31A2		**1**		=RLT-13K1	21		=RLT/31.4
=	2		=RLT-31A2		**2**		=RLT-18K1	44		=RLT/31.4
=	PE		=RLT-31A2	PE	**3**					=RLT/31.5

			Datum	04.Okt.2024	Mc Donald´s - Bremen - Bahnhof	Klemmenplan 1X7	Fabr.. Nr. 7272	= KLE
				PTH	Lüftung			+
Änderung	Datum	Name					Auftr. Nr. 24511	Z.Nr.: 9813

ROX KLIMATECHNIK

Blatt 21
Blatt 22

Klemmenplan

Mueller

								Leiste 1XR 1XR = Router												
							Kabel	Ziel	Anschluss	Klemme	Brücke	Ziel	Anschluss	Kabel					Seite
Router (Option)								=RLT-46U1	+	**+2**		1X3	50						=RLT/46.7
=								=RLT-46U1	-	**-3**		1X3	55;-						=RLT/46.8
=								=RLT-46U1	DI	**DI1**		1X3	52						=RLT/46.7

->vorherige Seite 21

Folgeblatt ->KBL/1

Kabelübersicht

Mueller

Kabel	Quelle von	Ziel bis	Kabel	Anzahl Adern	Querschnitt	Bemerkung
W-3W1	1X01	=RLT-PA	NYM-J	1	16 qmm	Potentialausgleich
W-5KK1/1	1X2	5KK1-2X2	OELFLEX 110 3G2,5	3	2,5 qmm	Klemmkasten Zuluft
W-5KK1/2	5KK1-2X6	1X6	LIYCY	3	0,5 qmm	CAN Bus zum Klemmkasten
W-9A1	1X3	=RLT-9A1	J-Y(ST)-Y	4x2x	0,8 qmm	Brandnotabschaltung Lüftung
W-9A2	1X3	=RLT-9A2	J-Y(ST)-Y	2x2x	0,8 qmm	Not Aus Küche
W-11M1/1	1X1	=RLT-11Q1	OELFLEX 110 4G2,5	4	2,5 qmm	Zuluftventilator
W-11M1/2	5KK1-2X3	=RLT-11M1	OELFLEX 110 4X1	4	1 qmm	=
W-11M1/3	5KK1-2X4	=RLT-11M1	LIYCY	2	0,5 qmm	=
W-11Q1	5KK1-2X3	=RLT-11Q1	OELFLEX 110 2X1	2	1 qmm	Rep.-Schalter Zuluftventilator
W-13M1	=RLT-13N1	=RLT-13Q1	OELFLEX 115 CY	4	1,5 qmm	Abluftventilator
W-13Q1	1X3	=RLT-13Q1	OELFLEX 110 2X1	2	1 qmm	Rep.-Schalter Abluftventilator
W-13R1	=RLT-13N1	=RLT-13R1	LIYCY	2	0,5 qmm	Wicklungsfühler Zuluftventilator
W-16Y1	5KK1-2X3	=RLT-16Y1	OELFLEX 110 3X1	3	1 qmm	Außenluftklappe
W-16Y2	1X3	=RLT-16Y2	OELFLEX 110 3X1	3	1 qmm	Fortluftklappe
W-18S1	1X3	=RLT-18S1	J-Y(St)Y	2x2x	0,8 qmm	Co Warn Anlage
W-18S2	1X3	=RLT-18S2	J-Y(St)Y	2x2x	0,8 qmm	Grill 1
W-18S3	1X3	=RLT-18S3	J-Y(St)Y	2x2x	0,8 qmm	Grill 2
W-18S4	1X3	=RLT-18S4	J-Y(St)Y	2x2x	0,8 qmm	Grill 3
W-18S5	1X3	=RLT-18S5	J-Y(St)Y	2x2x	0,8 qmm	Grill 4
W-20A1	1X2	=RLT-20A1	OELFLEX 110 3G1,5	3	1,5 qmm	Hauptgasventil
W-21A1/1	1X1	=RLT-21A1	OELFLEX 110 5G10	5G	10 qmm	Wärmepumpe Küche Außeneinheit
W-21A1/2	1X6	=RLT-21A1	LIYCY	2	0,5 qmm	=
W-21A1/3	5KK1-2X6	=RLT-21A1	LIYCY	2	0,5 qmm	Wärmepumpe Küche Inneneinheit 2

1. Die Qualität und die Anforderungen an das Kabelsind beim Bauherrn oder bei der Baustellenüberwachung anzufragen. (zum Beispiel Halogenfrei, et cetera)
2. Die angegebenen Querschnitte der Kabel sind die Minimalanforderungen. Diese sind von der Elektro - Installationsfirma zu überprüfen. (Der Spannungsabfall ist zu berücksichtigen!)
3. Der Kabeltyp und Kabelquerschnitte sind gemäß DIN, VDE und EVU-Bestimmungen zu überprüfen

->vorherige Seite =KLE/22

Folgeblatt -> 2

Kabelübersicht

Mueller

Kabel	Quelle von	Ziel bis	Kabel	Anzahl Adern	Querschnitt	Bemerkung
W-21A2/1	1X1	=RLT-21A2	OELFLEX 110 3G2,5	3	2,5 qmm	Wärmepumpe Küche Inneneinheit 1
W-21A2/2	5KK1-2X6	=RLT-21A2	LIYCY	4	0,5 qmm	Wärmepumpe Küche Inneneinheit 1
W-21A2/3	5KK1-2X3	=RLT-21A2	OELFLEX 110 10X1	10	1 qmm	=
W-21A2/4	5KK1-2X2	=RLT-21A2	OELFLEX 110 3G1,5	3	1,5 qmm	=
W-21A3/1	1X1	=RLT-21A3	OELFLEX 110 3G2,5	3	2,5 qmm	Wärmepumpe Küche Inneneinheit 2
W-21A3/2	5KK1-2X6	=RLT-21A3	LIYCY	4	0,5 qmm	Wärmepumpe Küche Inneneinheit 2
W-21A3/3	5KK1-2X3	=RLT-21A3	OELFLEX 110 10X1	10	1 qmm	=
W-21A3/4	5KK1-2X2	=RLT-21A3	OELFLEX 110 3G1,5	3	1,5 qmm	=
W-26B1	5KK1-2X3	=RLT-26B1	OELFLEX 110 4X1	4	1 qmm	Rauchmelder ZUL Küche
W-28M1	=RLT-28M1	=RLT-28N1	OELFLEX 115 CY	4	1,5 qmm	KVS - Pumpe
W-28N1/1	1X1	=RLT-28N1	OELFLEX 110 4G1,5	4	1,5 qmm	=
W-28N1/2	1X3	=RLT-28N1	LIYCY	7	0,5 qmm	=
W-28R1	=RLT-28N1	=RLT-28R1	LIYCY	2	0,5 qmm	Wicklungsfühler KVS - Pumpe
W-31A2	1X7	=RLT-31A2	OELFLEX 110 3G1,5	3	1,5 qmm	Freigabe Küchengeräte
W-33Y1/1	1X2	=RLT-33Y1	OELFLEX 110 3G1,5	3	1,5 qmm	mot. BSK 1
W-33Y1/2	1X3	=RLT-33Y1	J-Y(ST)-Y	2x2x	0,8 qmm	=
W-33Y2/1	1X2	=RLT-33Y2	OELFLEX 110 3G1,5	3	1,5 qmm	mot. BSK 2
W-33Y2/2	1X3	=RLT-33Y2	J-Y(ST)-Y	2x2x	0,8 qmm	=
W-33Y3/1	1X2	=RLT-33Y3	OELFLEX 110 3G1,5	3	1,5 qmm	mot. BSK 3
W-33Y3/2	1X3	=RLT-33Y3	J-Y(ST)-Y	2x2x	0,8 qmm	=
W-34Y1/1	1X2	=RLT-34Y1	OELFLEX 110 3G1,5	3	1,5 qmm	mot. BSK 4
W-34Y1/2	1X3	=RLT-34Y1	J-Y(ST)-Y	2x2x	0,8 qmm	=
W-34Y2/1	1X2	=RLT-34Y2	OELFLEX 110 3G1,5	3	1,5 qmm	mot. BSK 5

1. Die Qualität und die Anforderungen an das Kabelsind beim Bauherrn oder bei der Baustellenüberwachung anzufragen. (zum Beispiel Halogenfrei, et cetera)
2. Die angegebenen Querschnitte der Kabel sind die Minimalanforderungen. Diese sind von der Elektro - Installationsfirma zu überprüfen. (Der Spannungsabfall ist zu berücksichtigen!)
3. Der Kabeltyp und Kabelquerschnitte sind gemäß DIN, VDE und EVU-Bestimmungen zu überprüfen

->vorherige Seite 1

Folgeblatt -> 3

Kabelübersicht

Mueller

Kabel	Quelle von	Ziel bis	Kabel	Anzahl Adern	Querschnitt	Bemerkung
W-34Y2/2	1X3	=RLT-34Y2	J-Y(ST)-Y	2x2x	0,8 qmm	mot. BSK 5
W-34Y3/1	1X2	=RLT-34Y3	OELFLEX 110 3G1,5	3	1,5 qmm	mot. BSK 6
W-34Y3/2	1X3	=RLT-34Y3	J-Y(ST)-Y	2x2x	0,8 qmm	=
W-35Y1/1	1X2	=RLT-35Y1	OELFLEX 110 3G1,5	3	1,5 qmm	mot. BSK 7
W-35Y1/2	1X3	=RLT-35Y1	J-Y(ST)-Y	2x2x	0,8 qmm	=
W-35Y2/1	1X2	=RLT-35Y2	OELFLEX 110 3G1,5	3	1,5 qmm	mot. BSK 8
W-35Y2/2	1X3	=RLT-35Y2	J-Y(ST)-Y	2x2x	0,8 qmm	=
W-35Y3/1	1X2	=RLT-35Y3	OELFLEX 110 3G1,5	3	1,5 qmm	mot. BSK 9
W-35Y3/2	1X3	=RLT-35Y3	J-Y(ST)-Y	2x2x	0,8 qmm	=
W-36A1/1	1X2	=RLT-36A1	NYM-J	3	1,5 qmm	BSK Abluft Küche
W-36A1/2	1X3	=RLT-36A1	J-Y(ST)-Y	2x2x	0,8 qmm	=
W-36A2	=RLT-36A1	=RLT-36A2	J-Y(ST)-Y	6x2x	0,8 qmm	=
W-38Y1	1X4	=RLT-38Y1	J-Y(ST)-Y	4x2x	0,8 qmm	Volumenstromregler 1
W-38Y2	1X4	=RLT-38Y2	J-Y(ST)-Y	4x2x	0,8 qmm	Volumenstromregler 2
W-38Y3	1X4	=RLT-38Y3	J-Y(ST)-Y	4x2x	0,8 qmm	Volumenstromregler 3
W-38Y4	1X4	=RLT-38Y4	J-Y(ST)-Y	4x2x	0,8 qmm	Volumenstromregler 4
W-46A1	1X3	=RLT-46A1	J-Y(ST)-Y	4x2x	0,8 qmm	Bedientableau
W-50Y1	1X4	=RLT-50Y1	LIYCY	4	0,5 qmm	Stellantrieb KVS Ventil
W-51B1	1X4	=RLT-51B1	LIYCY-TP	2x2x	0,75 qmm	Differenzdrucksensor Abluft
W-51B2	1X4	=RLT-51B2	LIYCY	2	0,5 qmm	Ablufttemperaturfühler
W-51B3	1X4	=RLT-51B3	LIYCY	2	0,5 qmm	Fortlufttemperaturfühler
W-51B4	1X4	=RLT-51B4	LIYCY	2	0,5 qmm	VL Temperaturfühler KVS Abluft Küche
W-51B5	1X4	=RLT-51B5	LIYCY	2	0,5 qmm	RL Temperaturfühler KVS Abluft Küche

1. Die Qualität und die Anforderungen an das Kabelsind beim Bauherrn oder bei der Baustellenüberwachung anzufragen. (zum Beispiel Halogenfrei, et cetera)
2. Die angegebenen Querschnitte der Kabel sind die Minimalanforderungen. Diese sind von der Elektro - Installationsfirma zu überprüfen. (Der Spannungsabfall ist zu berücksichtigen!)
3. Der Kabeltyp und Kabelquerschnitte sind gemäß DIN, VDE und EVU-Bestimmungen zu überprüfen

->vorherige Seite 2

Folgeblatt -> 4

Kabelübersicht

Mueller

Kabel	Quelle von	Ziel bis	Kabel	Anzahl Adern	Querschnitt	Bemerkung
W-51B6	1X4	=RLT-51B6	LIYCY-TP	2x2x	0,75 qmm	Differenzdrucksensor Abluftfilter
W-52B1	1X3	=RLT-52B1	OELFLEX 110 2X1	2	1 qmm	Druckwächter KVS System Küche
W-61B1	5KK1-2X4	=RLT-61B1	LIYCY-TP	2x2x	0,75 qmm	Differenzdrucksensor Zuluft
W-61B2	5KK1-2X4	=RLT-61B2	LIYCY-TP	2x2x	0,75 qmm	Differenzdrucksensor Zuluftfilter
W-61B3	5KK1-2X4	=RLT-61B3	LIYCY-TP	2x2x	0,75 qmm	Differenzdrucksensor Außenluftfilter
W-61B4	5KK1-2X4	=RLT-61B4	LIYCY	2	0,5 qmm	Außentemperatur
W-61B5	5KK1-2X4	=RLT-61B5	LIYCY	2	0,5 qmm	Zulufttemperaturfühler hinter WRG
W-61B6	5KK1-2X4	=RLT-61B6	LIYCY	2	0,5 qmm	Zulufttemperaturfühler Gesamt

1. Die Qualität und die Anforderungen an das Kabelsind beim Bauherrn oder bei der Baustellenüberwachung anzufragen. (zum Beispiel Halogenfrei, et cetera)
2. Die angegebenen Querschnitte der Kabel sind die Minimalanforderungen. Diese sind von der Elektro - Installationsfirma zu überprüfen. (Der Spannungsabfall ist zu berücksichtigen!)
3. Der Kabeltyp und Kabelquerschnitte sind gemäß DIN, VDE und EVU-Bestimmungen zu überprüfen

->vorherige Seite 3

Folgeblatt -=STL/1

Stückliste

Mueller

Bauteil-benennung	Schaltplan Position	Menge	Bezeichnung Hersteller	Typnummer Hersteller	Hersteller	Pos
=RLT-4K1	=RLT/4.3	1	Phasenüberwachung, 2 Wechsler	PFD2-E12	BTR Metz Connect GMBH	
=RLT-46N1	=RLT/46.1	1	High Power Controller	DEOS - 600/5 open EMS	DEOS AG	
=RLT-5KK1-61N1	=RLT/61.0	1	Analog Ein / Ausgangsmodul 8 x AI / 4 x AO	DS-C-AI8AO4	DEOS AG	
=RLT-5KK1-63N1	=RLT/63.0	1	Digital Ein / Ausgangsmodul 8 x DI / 8 x DO	DS-C-DI8 DO8T	DEOS AG	
=RLT-52N1	=RLT/52.0	1	Digital Eingangsmodul 16 x DI	DS-C-DI 16	DEOS AG	
=RLT-5KK1-60N1	=RLT/60.2	1	Einspeisemodul 24V und Bus	PKM	DEOS AG	
=RLT-5KK1-60N2	=RLT/60.4	1	Einspeisemodul 24V und Bus	PKM	DEOS AG	
=RLT-46N2	=RLT/46.8	1	Einspeisemodul 24V und Bus	PKM	DEOS AG	
=RLT-28N1	=RLT/28.1	1	Frequenzumrichter 1,1KW / 3,0A / IP 20	FC-102 P1K1T4 E20 H1 X G	Danfoss	
=RLT-13N1	=RLT/13.1	1	Frequenzumrichter 4,0KW / 10A / IP 20	FC-102 P4K0T4 E20 H3 X G	Danfoss	
=RLT-4F1	=RLT/4.3	1	Sicherungsautomat B - 6A 1 polig 10 KA	FAZ-B6/1	Eaton Electric Gmbh	
=RLT-4F2	=RLT/4.4	1	Sicherungsautomat B - 6A 1 polig 10 KA	FAZ-B6/1	Eaton Electric Gmbh	
=RLT-4F3	=RLT/4.4	1	Sicherungsautomat B - 6A 1 polig 10 KA	FAZ-B6/1	Eaton Electric Gmbh	
=RLT-28F1	=RLT/28.1	1	Sicherungsautomat B - 6A 3 polig 10 kA	FAZ-B6/3	Eaton Electric Gmbh	
=RLT-21F2	=RLT/21.4	1	Sicherungsautomat B - 10A 1 polig 10 kA	FAZ-B10/1	Eaton Electric Gmbh	
=RLT-21F3	=RLT/21.6	1	Sicherungsautomat B - 10A 1 polig 10 kA	FAZ-B10/1	Eaton Electric Gmbh	
=RLT-13F1	=RLT/13.1	1	Sicherungsautomat B - 10A 3 polig 10 kA	FAZ-B10/3	Eaton Electric Gmbh	
=RLT-11F1	=RLT/11.1	1	Sicherungsautomat B - 16A 3 polig 10 kA	FAZ-B16/3	Eaton Electric Gmbh	
=RLT-5F2	=RLT/5.3	1	Sicherungsautomat C - 4A 1 polig 10 kA	FAZ-C4/1	Eaton Electric Gmbh	

->vorherige Seite =KBL/4

Folgeblatt -> 2

Stückliste

Mueller

Bauteil-benennung	Schaltplan Position	Menge	Bezeichnung Hersteller	Typnummer Hersteller	Hersteller	Pos
=RLT-5F3	=RLT/5.4	1	Sicherungsautomat C - 4A 1 polig 10 kA	FAZ-C4/1	Eaton Electric Gmbh	
=RLT-5F1	=RLT/5.2	1	Sicherungsautomat C - 6A 1 polig 10 kA	FAZ-C6/1	Eaton Electric Gmbh	
=RLT-21F1	=RLT/21.1	1	Sicherungsautomat C - 32A 3 polig 10 kA	FAZ-C32/3	Eaton Electric Gmbh	
=RLT-7S1	=RLT/7.1	1	Drucktaster Schwarz mit 1 Ö	M22-D-S+K01	Eaton Electric Gmbh	
=RLT-3S1	=RLT/3.5	1	Kontaktelement 1 Schließer	M22-K10	Eaton Electric Gmbh	
=RLT-14S1	=RLT/14.0	2	Kontaktelement 1 Schließer	M22-K10	Eaton Electric Gmbh	
=RLT-48H2	=RLT/48.1	1	Leuchtmelder rot 24V	M22-L-R+M22-A+LED-W	Eaton Electric Gmbh	
=RLT-48H1	=RLT/48.1	1	Leuchtmelder weiss 24V	M22-L-W+M22-A+LED-W	Eaton Electric Gmbh	
=RLT-14S1	=RLT/14.0	1	Wahlschalter schwarz - 3 Stellungen	M22-WRK3+K10+K10	Eaton Electric Gmbh	
=RLT-47S1	=RLT/47.0	1	Wahlschalter schwarz - 3 Stellungen	M22-WRK3+K10+K10	Eaton Electric Gmbh	
=RLT-3S1	=RLT/3.5	1	Wahlschalter schwarz - 2 Stellungen	M22-WRK+K10	Eaton Electric Gmbh	
=RLT-3B1	=RLT/3.8	1	Schaltschrankthermostat Kühlen	7T.81.0.000.2303	Finder Relais	
=RLT-3X1	=RLT/3.6	1	Steckdose 230V / 16 A gelb	7U.00.8.230.0012	Finder Relais	
=RLT-3X2	=RLT/3.7	1	Steckdose 230V / 16 A gelb	7U.00.8.230.0012	Finder Relais	
=RLT-5KK1-64K1	=RLT/64.1	1	Koppelrelais 24V DC 1W mit LED	38.51.7.024.0050	Finder Relais	
=RLT-5KK1-64K2	=RLT/64.2	1	Koppelrelais 24V DC 1W mit LED	38.51.7.024.0050	Finder Relais	
=RLT-5KK1-64K4	=RLT/64.4	1	Koppelrelais 24V DC 1W mit LED	38.51.7.024.0050	Finder Relais	
=RLT-5KK1-64K6	=RLT/64.6	1	Koppelrelais 24V DC 1W mit LED	38.51.7.024.0050	Finder Relais	
=RLT-48K1	=RLT/48.4	1	Koppelrelais 24V DC 1W mit LED	38.51.7.024.0050	Finder Relais	

Stückliste

Mueller

Bauteil-benennung	Schaltplan Position	Menge	Bezeichnung Hersteller	Typnummer Hersteller	Hersteller	Pos
=RLT-48K3	=RLT/48.6	1	Koppelrelais 24V DC 1W mit LED	38.51.7.024.0050	Finder Relais	
=RLT-48K4	=RLT/48.6	1	Koppelrelais 24V DC 1W mit LED	38.51.7.024.0050	Finder Relais	
=RLT-48K5	=RLT/48.7	1	Koppelrelais 24V DC 1W mit LED	38.51.7.024.0050	Finder Relais	
=RLT-9K2	=RLT/9.8	1	Miniaturrelais 2 Wechsler 24 V DC	55.32.9.024.0090 + 94.P4	Finder Relais	
=RLT-5KK1-23K1	=RLT/23.8	1	Miniaturrelais 4 Wechsler 230 V AC	55.34.8.230.0040 + 94.P4	Finder Relais	
=RLT-5KK1-24K1	=RLT/24.8	1	Miniaturrelais 4 Wechsler 230 V AC	55.34.8.230.0040 + 94.P4	Finder Relais	
=RLT-7K2	=RLT/7.2	1	Miniaturrelais 4 Wechsler 230 V AC	55.34.8.230.0040 + 94.P4	Finder Relais	
=RLT-5KK1-26K1	=RLT/26.6	1	Miniaturrelais 4 Wechsler 24 V DC	55.34.9.024.0090 + 94.P4	Finder Relais	
=RLT-5KK1-64K3	=RLT/64.3	1	Miniaturrelais 4 Wechsler 24 V DC	55.34.9.024.0090 + 94.P4	Finder Relais	
=RLT-5KK1-64K5	=RLT/64.5	1	Miniaturrelais 4 Wechsler 24 V DC	55.34.9.024.0090 + 94.P4	Finder Relais	
=RLT-9K1	=RLT/9.5	1	Miniaturrelais 4 Wechsler 24 V DC	55.34.9.024.0090 + 94.P4	Finder Relais	
=RLT-13K1	=RLT/13.6	1	Miniaturrelais 4 Wechsler 24 V DC	55.34.9.024.0090 + 94.P4	Finder Relais	
=RLT-14K2	=RLT/14.7	1	Miniaturrelais 4 Wechsler 24 V DC	55.34.9.024.0090 + 94.P4	Finder Relais	
=RLT-18K1	=RLT/18.5	1	Miniaturrelais 4 Wechsler 24 V DC	55.34.9.024.0090 + 94.P4	Finder Relais	
=RLT-18K2	=RLT/18.6	1	Miniaturrelais 4 Wechsler 24 V DC	55.34.9.024.0090 + 94.P4	Finder Relais	
=RLT-18K3	=RLT/18.7	1	Miniaturrelais 4 Wechsler 24 V DC	55.34.9.024.0090 + 94.P4	Finder Relais	
=RLT-36K1	=RLT/36.6	1	Miniaturrelais 4 Wechsler 24 V DC	55.34.9.024.0090 + 94.P4	Finder Relais	
=RLT-14K1	=RLT/14.5	1	Multifunktions Zeitrelais	83.02.0.240.0000	Finder Relais	
=RLT-7K1	=RLT/7.1	1	Zeitrelais 230V AC 4 Wechsler	85.04.8.240.0000 + 94.P4	Finder Relais	

Stückliste

Mueller

Bauteil-benennung	Schaltplan Position	Menge	Bezeichnung Hersteller	Typnummer Hersteller	Hersteller	Pos
=RLT-4H1	=RLT/4.5	1	LED Signalleuchte 230V	HD 16-22/230 LT	H.-J. Ehrlich KG	
=RLT-4H2	=RLT/4.6	1	LED Signalleuchte 230V	HD 16-22/230 LT	H.-J. Ehrlich KG	
=RLT-4H3	=RLT/4.7	1	LED Signalleuchte 230V	HD 16-22/230 LT	H.-J. Ehrlich KG	
=RLT-46U1	=RLT/46.7	1	IXrouter3 Ethernet	IX2400	IXON	
=RLT-9S1	=RLT/9.7	1	Schluesselschalter 1-2 - 1polig	CH 10 A 220-600-V750	Kraus & Naimer	
=RLT-5G1	=RLT/5.2	1	Netzteil 230V AC / 24V DC - 10A	NDR-240-24	MeanWell	
=RLT-5KK1-5G2	=RLT/5.6	1	Netzteil 230V AC / 24V DC - 10A	NDR-240-24	MeanWell	
=RLT-5KK1-23R1	=RLT/23.7	1	Montageplatte mit 16 Lötpunkten	MP 16	Murr Electronik	
1X7		2	Durchgangsklemme	PT 2,5 OG	Phoenix Contact	
1X7		1	PE Zugfederklemme 2,5 qmm	PT 2,5-PE	Phoenix Contact	
=RLT-Schrank	=RLT/3.3	7	Durchgangsklemme	PT 2,5-QUATTRO	Phoenix Contact	
=RLT-Schrank	=RLT/3.3	15	Durchgangsklemme	PT 2,5-QUATTRO BU	Phoenix Contact	
1X1		8	Zugfederklemme 2,5 qmm	PTI 2,5	Phoenix Contact	
1X01		1	Zugfederklemme 2,5 qmm	PTI 2,5	Phoenix Contact	
1X2		3	Zugfederklemme 2,5 qmm	PTI 2,5	Phoenix Contact	
1X3		58	Zugfederklemme 2,5 qmm	PTI 2,5	Phoenix Contact	
1X4		51	Zugfederklemme 2,5 qmm	PTI 2,5	Phoenix Contact	
1XR		3	Zugfederklemme 2,5 qmm	PTI 2,5	Phoenix Contact	
1X01		1	Klemme blau 2,5 qmm	PTI 2,5 BU	Phoenix Contact	

->vorherige Seite 3

Folgeblatt -> 5

Stückliste

Mueller

Bauteil-benennung	Schaltplan Position	Menge	Bezeichnung Hersteller	Typnummer Hersteller	Hersteller	Pos
1X2		3	Klemme blau 2,5 qmm	PTI 2,5 BU	Phoenix Contact	
1X1		4	PE - Zugfederklemme 2,5 qmm	PTI 2,5-PE	Phoenix Contact	
1X01		1	PE - Zugfederklemme 2,5 qmm	PTI 2,5-PE	Phoenix Contact	
1X2		3	PE - Zugfederklemme 2,5 qmm	PTI 2,5-PE	Phoenix Contact	
1X1		3	Klemme 16 qmm	PTI 16/S	Phoenix Contact	
1X1		1	PE - Klemme 16 qmm	PTI 16/S-PE	Phoenix Contact	
1X01		1	PE - Klemme 16 qmm	PTI 16/S-PE	Phoenix Contact	
=RLT-Schrank	=RLT/3.3	1	PE - Klemme 16 qmm	PTI 16/S-PE	Phoenix Contact	
1X1		3	N - Trennklemme 2,5 qmm	PTN 2,5	Phoenix Contact	
1X1		1	N-Trennklemme	PTN 16/S	Phoenix Contact	
1X01		1	Hochstromklemme	UKH 50 BU	Phoenix Contact	
=RLT-46F1	=RLT/46.1	1	Sicherungsreihenklemme	USIG + ST-SI	Phoenix Contact	
1X01		2	PE - Klemme 50 qmm	USLKG 50	Phoenix Contact	
=RLT-3E1	=RLT/3.5	1	Schaltschrankleuchte 10,2W	LED-A-500-B-E-R-VX	Richter Elektrotechnik	
=RLT-Schrank	=RLT/3.3	1	Schaltschrank BHT: 600 x 600 x 210 mm	AX 1060.000	Rittal	
=RLT-3M1	=RLT/3.8	1	Filterluefter 230 V mittel	SK 3239.100	Rittal	
=RLT-3M1	=RLT/3.8	1	Austrittsfilter für SK 3239.100	SK 3239.200	Rittal	
=RLT-Schrank	=RLT/3.3	1	Schaltplantasche 600 mm	TS 4116.000	Rittal	
=RLT-Schrank	=RLT/3.3	1	Seitenwand 1800 x 400 mm RAL 7035	VX 8184.245	Rittal	

->vorherige Seite 4

Folgeblatt -> 6

Stückliste

Mueller

Bauteil-benennung	Schaltplan Position	Menge	Bezeichnung Hersteller	Typnummer Hersteller	Hersteller	Pos
=RLT-Schrank	=RLT/3.3	1	VX Sockel HBT 100x600x400	VX 8640.002 + VX 8640.031	Rittal	
=RLT-Schrank	=RLT/3.3	1	VX Schaltschrank BHT: 600 x 1800 x 400 mm	VX 8684.000	Rittal	
=RLT-3Q1	=RLT/3.1	1	Hauptschalter 63A rot / gelber Griff - Frontbefestigung	3LD2 504-0TK53	Siemens	
=RLT-3F1	=RLT/3.4	1	FI / LS - Schalter 30 mA - B10	5SU1 356-6KK10	Siemens	

->vorherige Seite 5

Folgeblatt -> 20

Artikelsummenstückliste

Mueller

Lieferant	Bestellnummer	Bezeichnung	Typnummer	Menge	Lager	Bestellen
				0		
BTR Metz Connect GMBH						
	110292032215	Phasenüberwachung, 2 Wechsler	PFD2-E12	1		
DEOS AG						
		High Power Controller	DEOS - 600/5 open EMS	1		
		Analog Ein / Ausgangsmodul 8 x AI / 4 x AO	DS-C-AI8AO4	1		
		Digital Ein / Ausgangsmodul 8 x DI / 8 x DO	DS-C-DI8 DO8T	1		
		Digital Eingangsmodul 16 x DI	DS-C-DI 16	1		
		Einspeisemodul 24V und Bus	PKM	3		
Danfoss						
		Frequenzumrichter 1,1KW / 3,0A / IP 20	FC-102 P1K1T4 E20 H1 X G	1		
		Frequenzumrichter 4,0KW / 10A / IP 20	FC-102 P4K0T4 E20 H3 X G	1		
Eaton Electric Gmbh						
	278529	Sicherungsautomat B - 6A 1 polig 10 KA	FAZ-B6/1	3		
	278841	Sicherungsautomat B - 6A 3 polig 10 kA	FAZ-B6/3	1		
	278531	Sicherungsautomat B - 10A 1 polig 10 kA	FAZ-B10/1	2		
	278843	Sicherungsautomat B - 10A 3 polig 10 kA	FAZ-B10/3	1		
	278847	Sicherungsautomat B - 16A 3 polig 10 kA	FAZ-B16/3	1		
	278553	Sicherungsautomat C - 4A 1 polig 10 kA	FAZ-C4/1	2		
	278555	Sicherungsautomat C - 6A 1 polig 10 kA	FAZ-C6/1	1		
	278876	Sicherungsautomat C - 32A 3 polig 10 kA	FAZ-C32/3	1		
		Drucktaster Schwarz mit 1 Ö	M22-D-S+K01	1		
	216376	Kontaktelement 1 Schließer	M22-K10	3		
		Leuchtmelder rot 24V	M22-L-R+M22-A+LED-W	1		
		Leuchtmelder weiss 24V	M22-L-W+M22-A+LED-W	1		
	216872	Wahlschalter schwarz - 3 Stellungen	M22-WRK3+K10+K10	2		
	216518	Wahlschalter schwarz - 2 Stellungen	M22-WRK+K10	1		

->vorherige Seite 6

Folgeblatt -> 21

Artikelsummenstückliste

Mueller

Lieferant	Bestellnummer	Bezeichnung	Typnummer	Menge	Lager	Bestellen
Finder Relais						
	7T.81.0.000.2303	Schaltschrankthermostat Kühlen	7T.81.0.000.2303	1		
	7U.00.8.230.0012	Steckdose 230V / 16 A gelb	7U.00.8.230.0012	2		
	38.51.7.024.0050	Koppelrelais 24V DC 1W mit LED	38.51.7.024.0050	8		
	55.32.9.024.0090	Miniaturrelais 2 Wechsler 24 V DC	55.32.9.024.0090 + 94.P4	1		
	55.34.8.230.0040	Miniaturrelais 4 Wechsler 230 V AC	55.34.8.230.0040 + 94.P4	3		
	55.34.9.024.0090	Miniaturrelais 4 Wechsler 24 V DC	55.34.9.024.0090 + 94.P4	10		
	83.02.0.240.0000	Multifunktions Zeitrelais	83.02.0.240.0000	1		
	85.04.8.240.0000	Zeitrelais 230V AC 4 Wechsler	85.04.8.240.0000 + 94.P4	1		
H.-J. Ehrlich KG						
		LED Signalleuchte 230V	HD 16-22/230 LT	3		
	IX2400	IXrouter3 Ethernet	IX2400	1		
Kraus & Naimer						
		Schluesselschalter 1-2 - 1polig	CH 10 A 220-600-V750	1		
MeanWell						
	NDR-240-24	Netzteil 230V AC / 24V DC - 10A	NDR-240-24	2		
Murr Electronik						
		Montageplatte mit 16 Lötpunkten	MP 16	1		
Phoenix Contact						
	3212329	Durchgangsklemme	PT 2,5 OG	2		
	3209536	PE Zugfederklemme 2,5 qmm	PT 2,5-PE	1		
	3209578	Durchgangsklemme	PT 2,5-QUATTRO	7		
	3209581	Durchgangsklemme	PT 2,5-QUATTRO BU	15		
	3213968	Zugfederklemme 2,5 qmm	PTI 2,5	124		
	3213969	Klemme blau 2,5 qmm	PTI 2,5 BU	4		
	3213962	PE - Zugfederklemme 2,5 qmm	PTI 2,5-PE	8		
	3214029	Klemme 16 qmm	PTI 16/S	3		

->vorherige Seite 20

Folgeblatt -> 22

Artikelsummenstückliste

Mueller

Lieferant	Bestellnummer	Bezeichnung	Typnummer	Menge	Lager	Bestellen
Phoenix Contact						
	3214024	PE - Klemme 16 qmm	PTI 16/S-PE	3		
	3213963	N - Trennklemme 2,5 qmm	PTN 2,5	3		
	3214025	N-Trennklemme	PTN 16/S	1		
	3009105	Hochstromklemme	UKH 50 BU	1		
	0920083	Sicherungsreihenklemme	USIG + ST-SI	1		
	0443049	PE - Klemme 50 qmm	USLKG 50	2		
Richter Elektrotechnik						
	109146	Schaltschrankleuchte 10,2W	LED-A-500-B-E-R-VX	1		
Rittal						
	1060000	Schaltschrank BHT: 600 x 600 x 210 mm	AX 1060.000	1		
	3239100	Filterluefter 230 V mittel	SK 3239.100	1		
	3239200	Austrittsfilter für SK 3239.100	SK 3239.200	1		
	4116000	Schaltplantasche 600 mm	TS 4116.000	1		
	8184245	Seitenwand 1800 x 400 mm RAL 7035	VX 8184.245	1		
	N/A	VX Sockel HBT 100x600x400	VX 8640.002 + VX 8640.031	1		
	8684000	VX Schaltschrank BHT: 600 x 1800 x 400 mm	VX 8684.000	1		
Siemens						
	3LD2504-0TK53	Hauptschalter 63A rot / gelber Griff - Frontbefestigung	3LD2 504-0TK53	1		
	5SU1356-6KK10	FI / LS - Schalter 30 mA - B10	5SU1 356-6KK10	1		

->vorherige Seite 21

Folgeblatt -=SSA/1

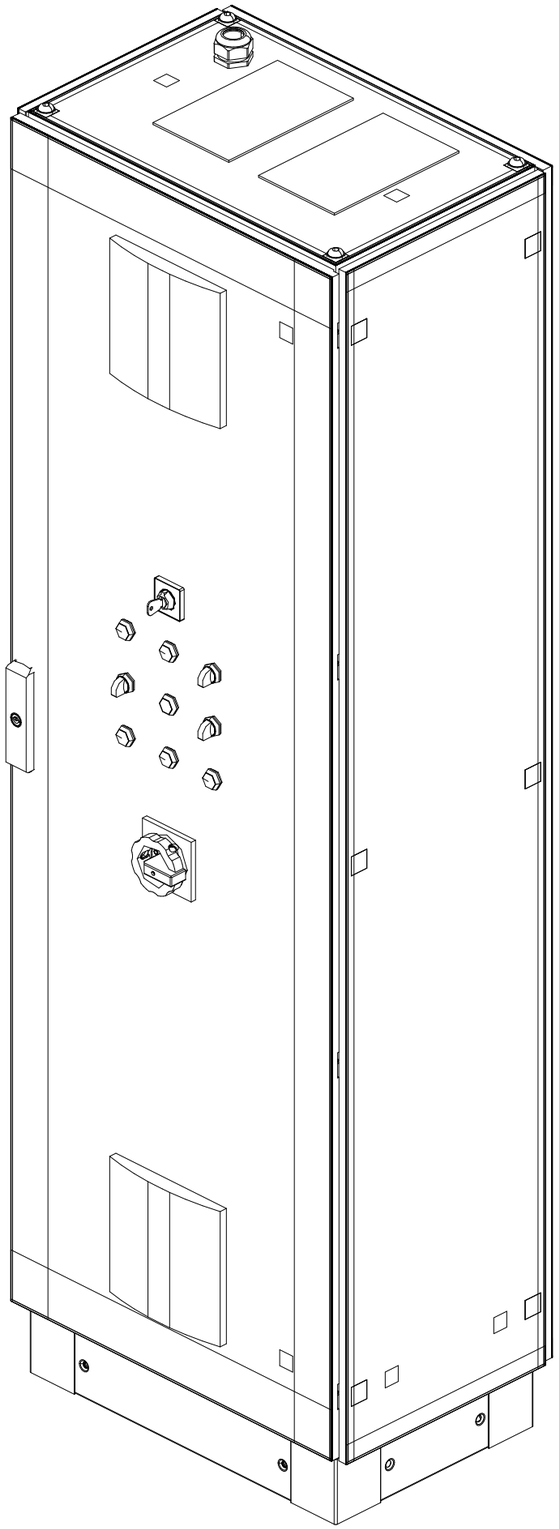

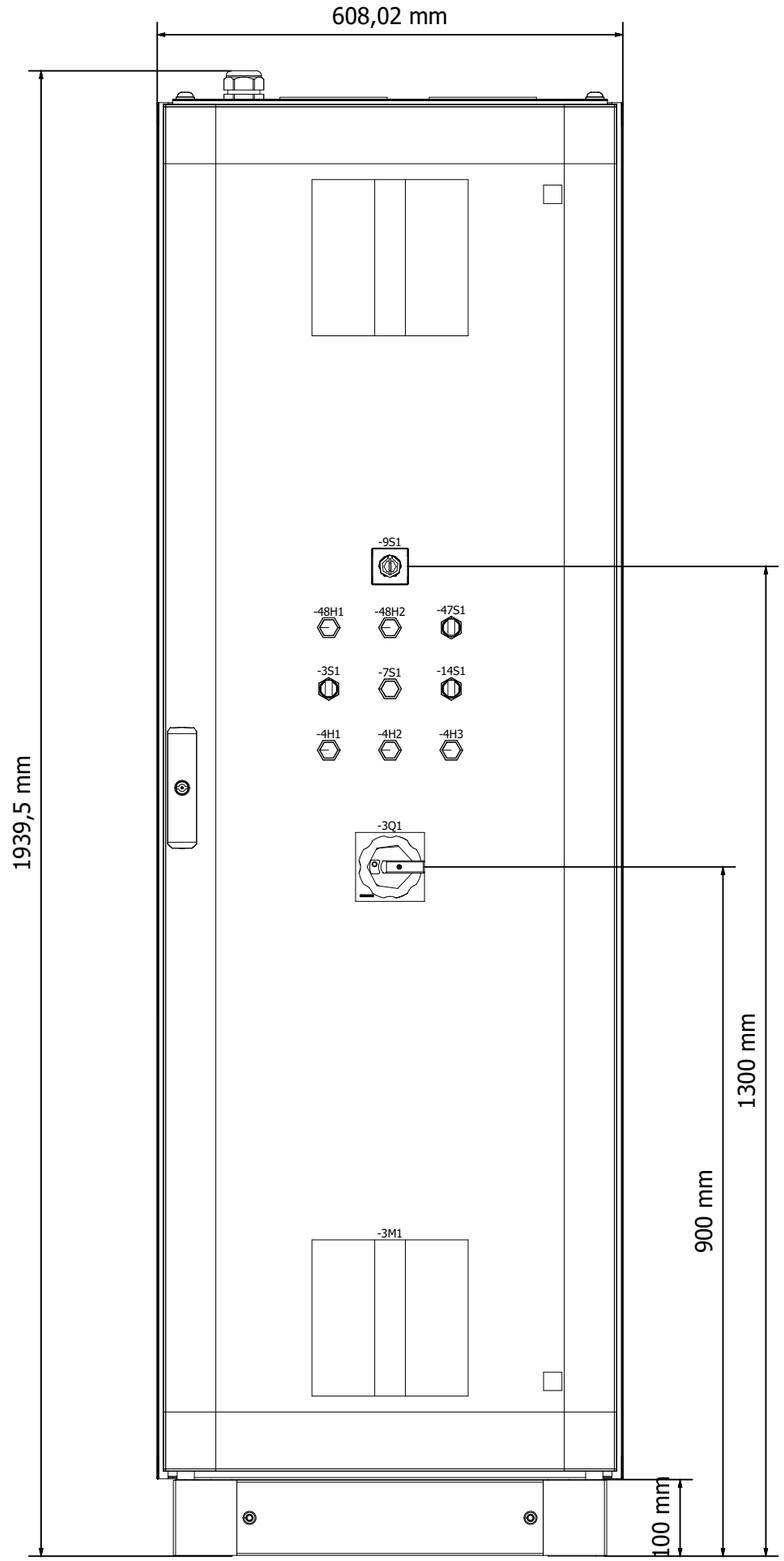

->vorherige Seite =STL/22

Folgeblatt -> 1a

			Datum	08.Okt.2024	Mc Donald´s - Bremen - Bahnhof	ROX KLIMATECHNIK	Schrankansicht	Fabr.. Nr. 7272	= SSA
				LO	Lüftung		RLT_1		+
								Auftr. Nr. 24511	Z.Nr.: 9813
Änderung	Datum	Name							

Blatt 1

Blatt 2a

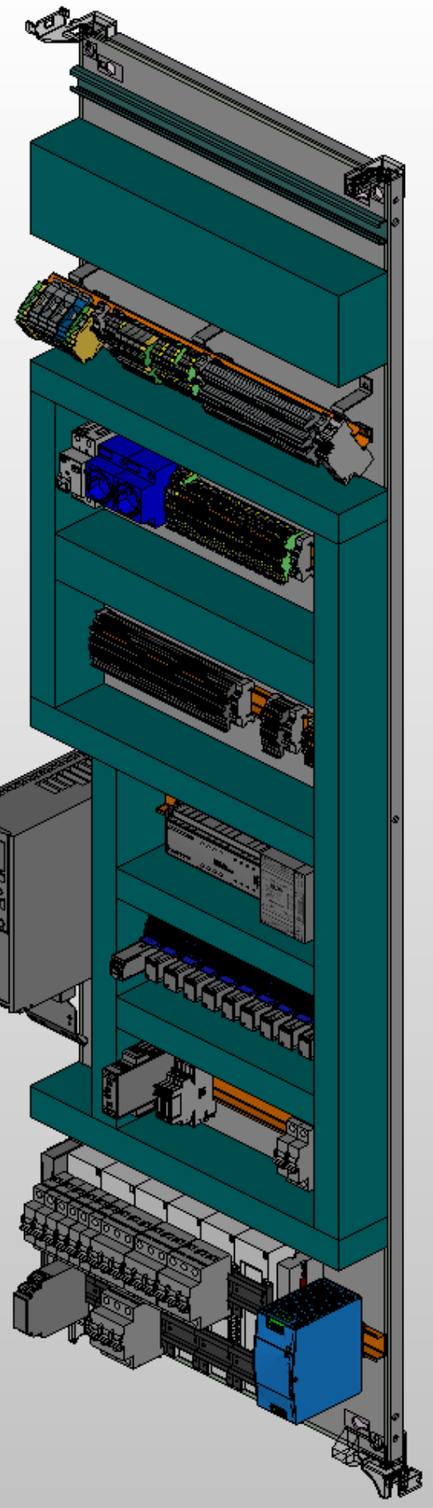

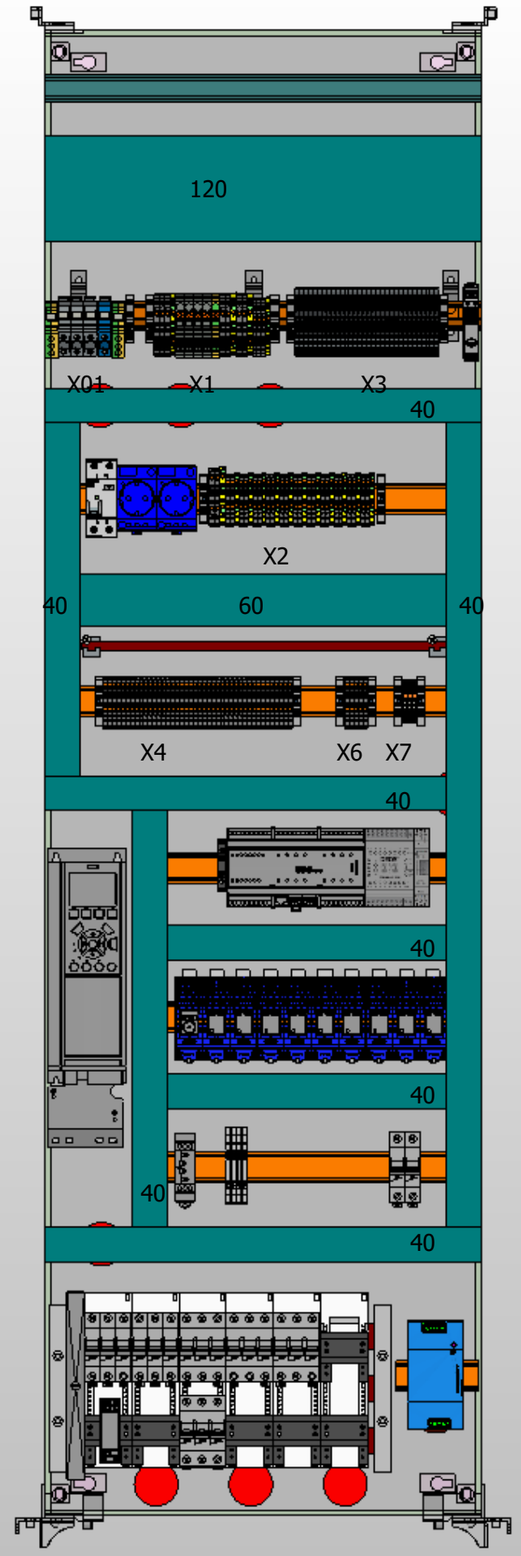

->vorherige Seite 1

Folgeblatt -> 2

			Datum	08.Okt.2024	Mc Donald´s - Bremen - Bahnhof	ROX KLIMATECHNIK	Schrankansicht	Fabr.. Nr. 7272	= SSA
				LO	Lüftung		RLT_1		+
								Auftr. Nr. 24511	Z.Nr.: 9813
Änderung	Datum	Name							Blatt 1a
									Blatt 2a

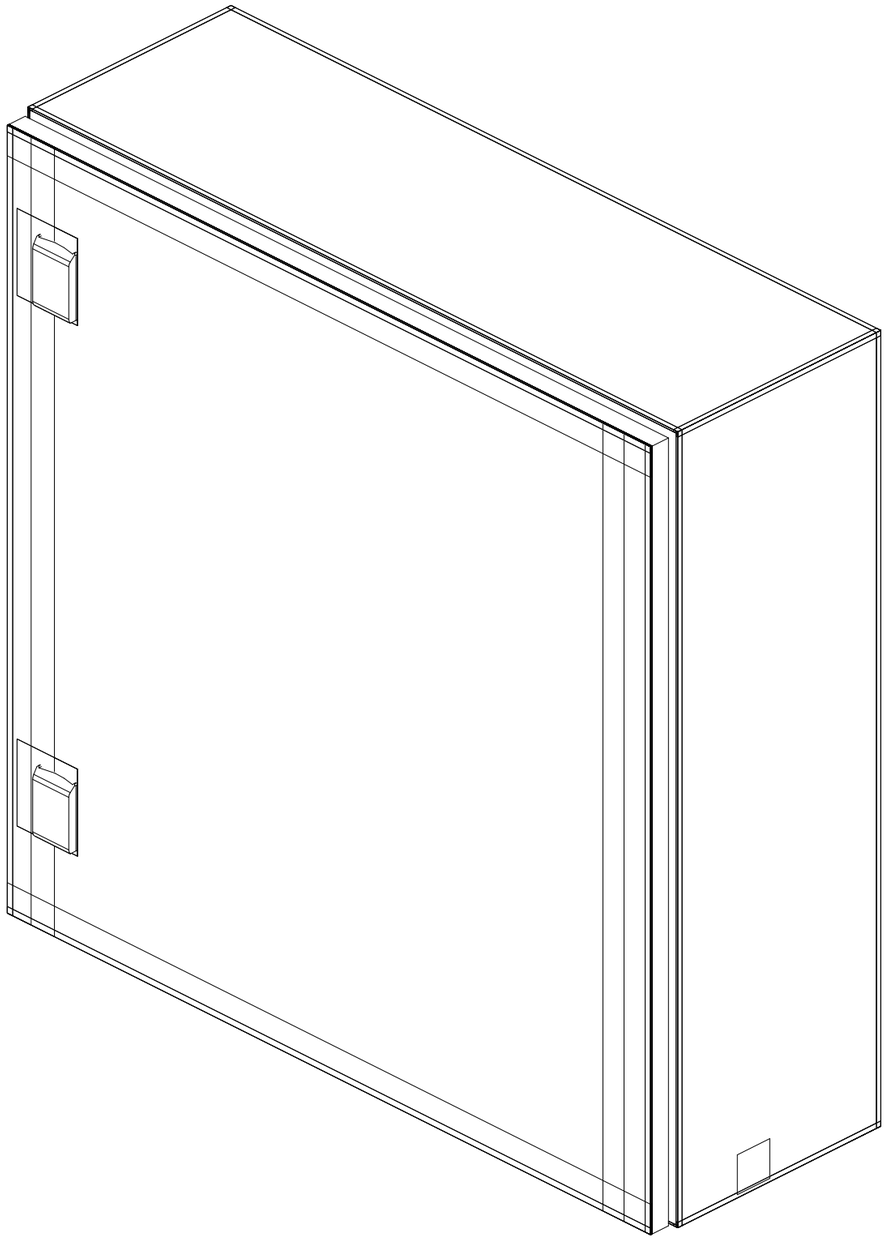

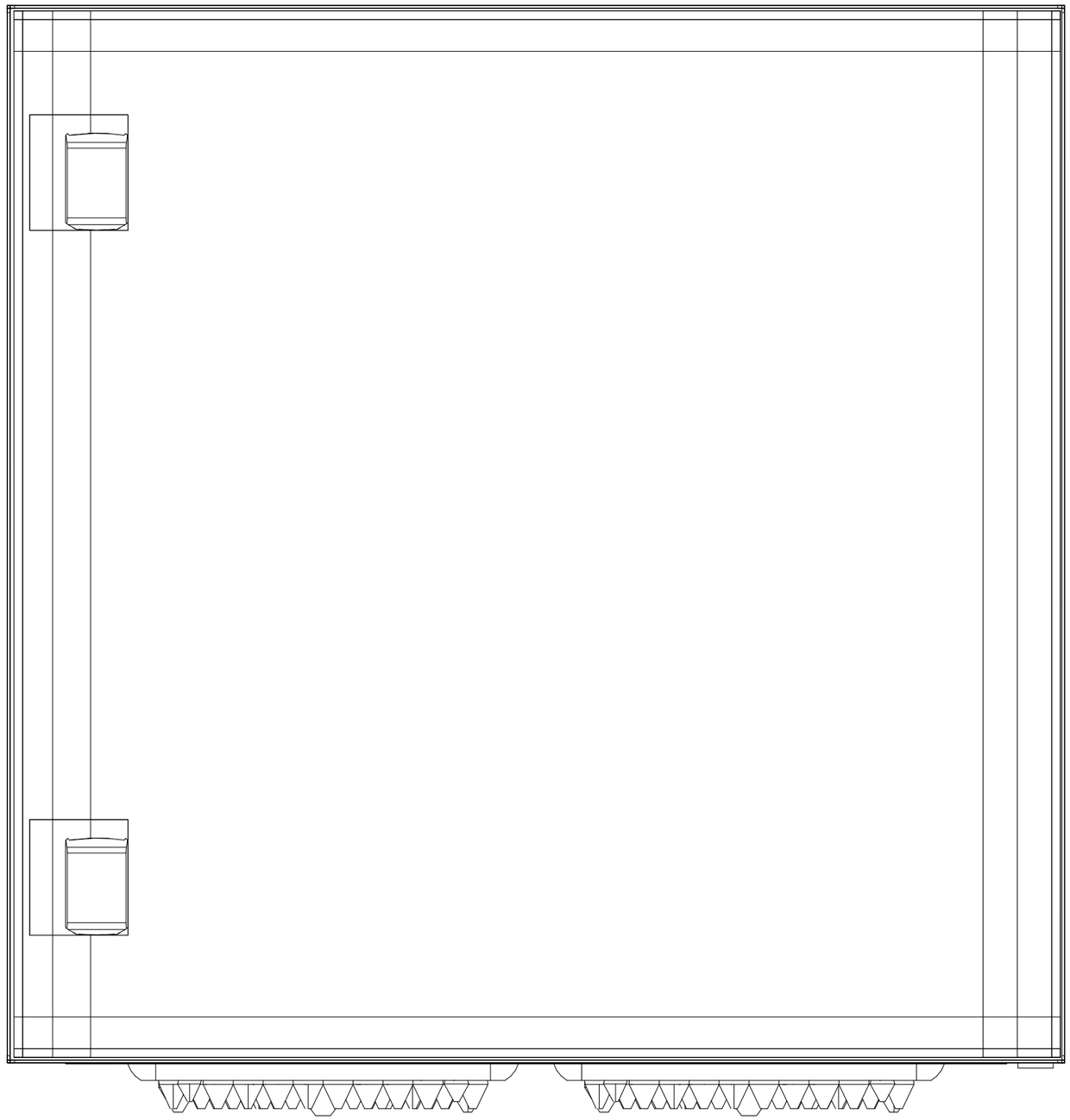

->vorherige Seite 1a

Folgeblatt -> 2a

			Datum	08.Okt.2024	Mc Donald´s - Bremen - Bahnhof	ROX KLIMATECHNIK	Schrankansicht	Fabr.. Nr. 7272	= SSA
				LO	Lüftung		RLT_2		+
								Auftr. Nr. 24511	Z.Nr.: 9813
Änderung	Datum	Name							

Blatt 2

Blatt 2a

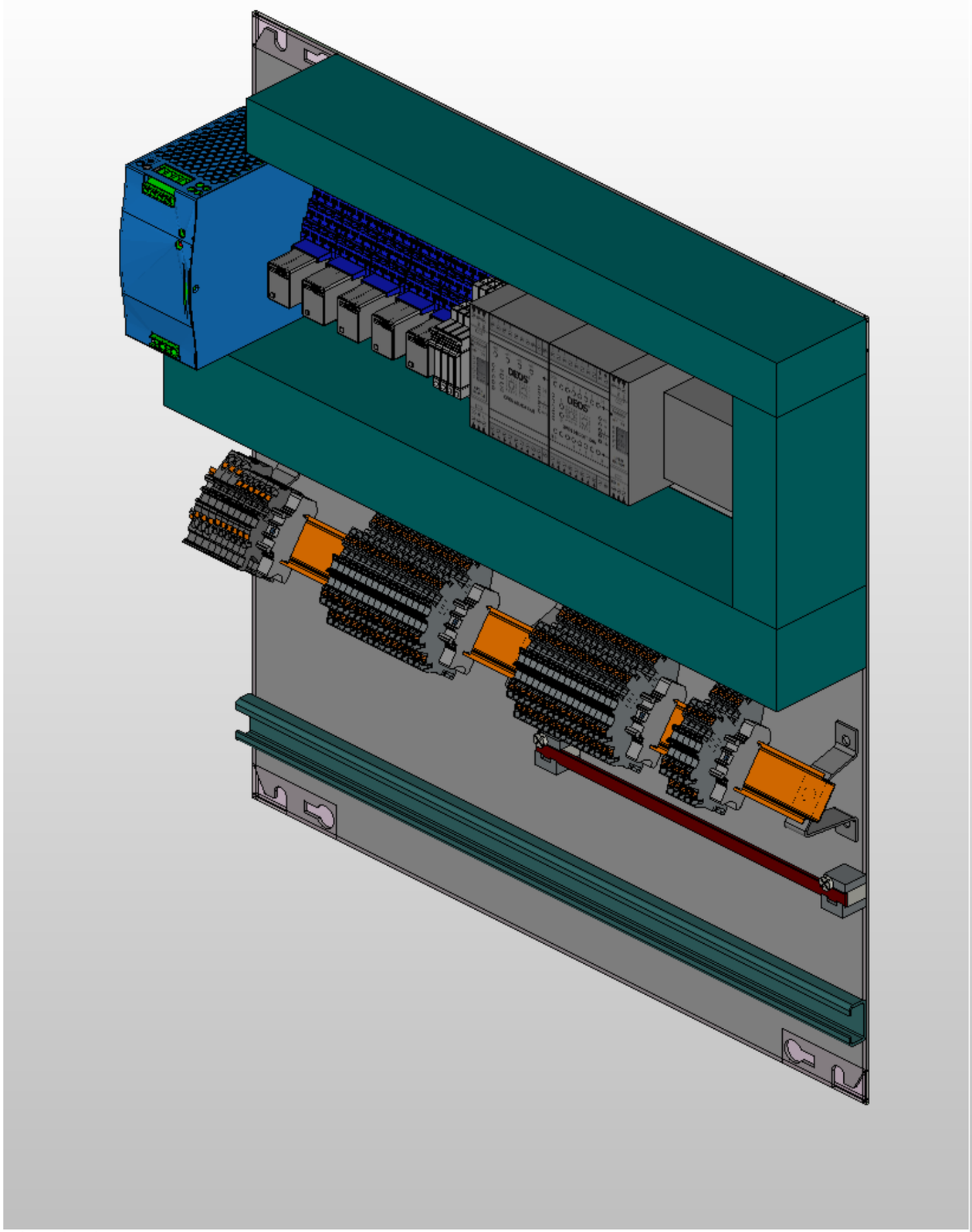

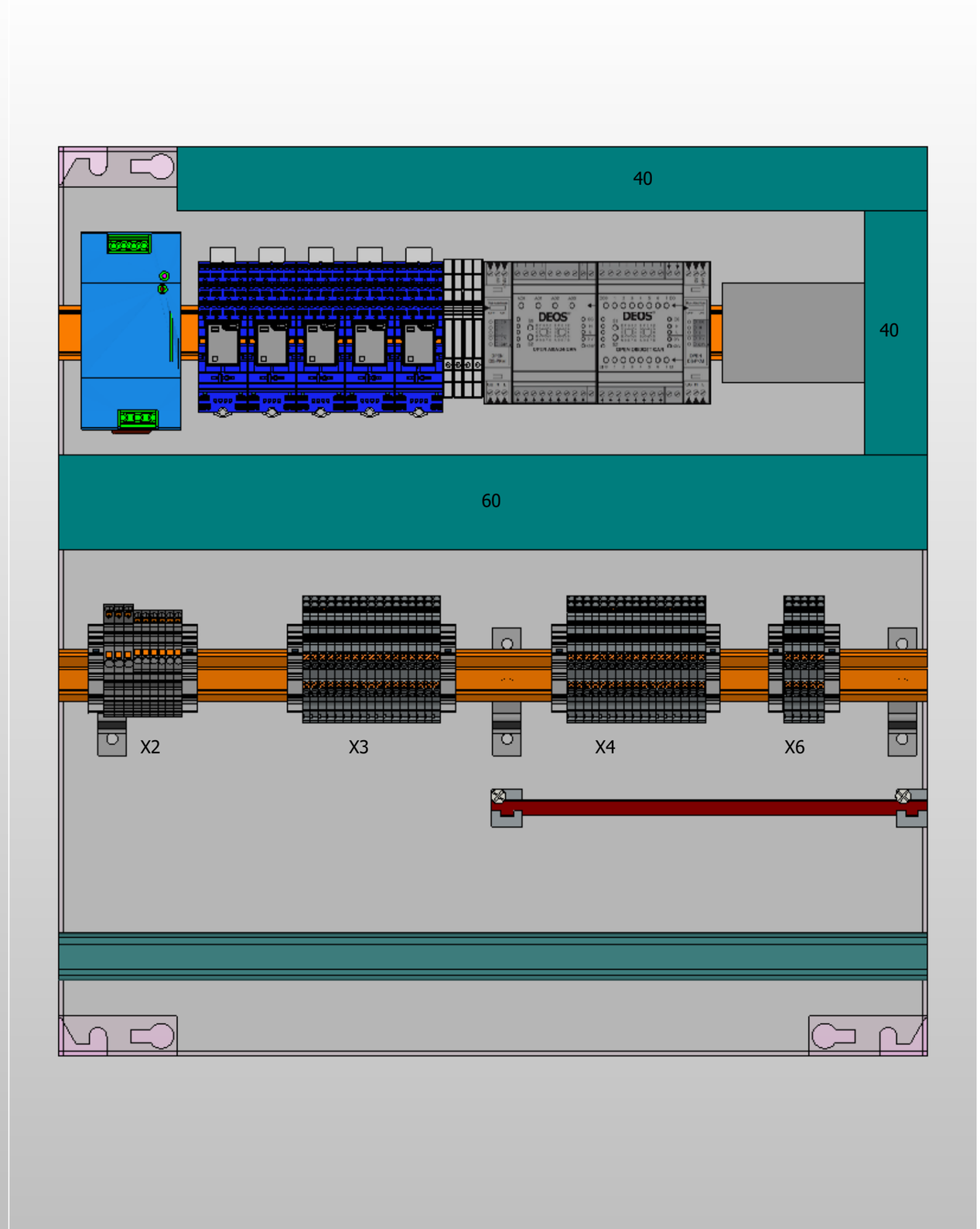

->vorherige Seite 2

Folgeblatt ->

			Datum	08.Okt.2024	Mc Donald´s - Bremen - Bahnhof	ROX KLIMATECHNIK	Schrankansicht	Fabr.. Nr. 7272	= SSA
				LO	Lüftung		RLT_2		+
Änderung	Datum	Name						Auftr. Nr. 24511	Z.Nr.: 9813

Blatt 2a

Blatt 2a