Langenbacher Str. 25
57586 Weitefeld
Tel.: 49 2743/807-0
Fax.: 49 2743/3028
info@rox-online.de
www.rox-online.de

Aderfarben

Hauptstrom	:	schwarz
230V AC / 230V/0	:	rot / rot - weiss
24V AC / 24V/0	:	grau / grau - weiss
24V + / 24V -	:	dunkelblau / blau - weiss
Fremdspannung	:	orange
DDC	:	braun
Messleitung	:	weiss
Neutralleiter	:	blau
Schutzleiter	:	grün - gelb
Sonstiges	:	violet

Klemmleisten

X01	vor Hauptschalter
X1	Hauptstrom
X2	Steuerung 230 V
X3	Kleinspannung
X4	Analoge Signale
X5	Signalaustausch mit Fremdanlagen
X6	Busleitungen
X7	Fremdspannung
X8	Ex Bereich

Schaltschrank

Schaltschrank	:	1000 x 800 x 300 mm (HxBxT)
Gehäuse Farbe	:	RAL 7035
Schutzart	:	IP 54
Kabeleinführung	:	von oben
Türanschlag	:	rechts

Betriebswerte

Betriebsspannung	:	400V AC
Steuerung Allgemein	:	230V AC / 24V DC
Optische Anzeige	:	auf Display
Frequenz	:	50 Hz
Regelung	:	DEOS
Einspeisung	:	25 A

EN Vorschriften

HD 60364
EN 61439-1

VDE

VDE 0100
VDE 0660

International IEC

IEC 60364
IEC 61439-1

Projekt	Rathaus Rheinberg			Bauteil	Lüftung Küche
Erstellt am	01.Mrz.2024	Geplant :	K. Werner	Höchste Seitenzahl:	121
Letzte Änderung am:	24.Mai.2024	Gezeichnet :	K. Werner	Anzahl der Seiten :	51
Geprüft am:	12.Apr.2024	Name :	Hr. Strunk		

->vorherige Seite

Folgeblatt -> 1.a

Leistungsdaten Antriebe	KW	A	U	U/min
Zuluftventilator	1,4	3,5	400	3400
Abluftventilator	0,974	1,6	400	1410
sonstiges	2	4	400	
Gesamt	**~ 5**	**~ 10**		

->vorherige Seite

Inhaltsverzeichnis

Mueller

Seite	Seitenbenennung	Seitenzusatzfeld	Datum	Bearbeiter
=RLT/1	Deckblatt		06.Mai.2024	KW
=RLT/1.a	Leistungsdaten		09.Apr.2024	KW
=RLT/2	Inhaltsverzeichnis		06.Mai.2024	KW
=RLT/2.a	Inhaltsverzeichnis		06.Mai.2024	KW
=RLT/3	Einspeisung und Beleuchtung		06.Mai.2024	KW
=RLT/4	Netzüberwachung und Phasenleuchten		09.Apr.2024	KW
=RLT/5	Steuerspannung 230V AC und 24V DC		09.Apr.2024	KW
=RLT/7	Störung quittieren		09.Apr.2024	KW
=RLT/9	Brandnotabschaltung Option		09.Apr.2024	KW
=RLT/10	Anlagenkennzeichen Lüftung		01.Mrz.2024	KW
=RLT/11	Zuluftventilator		06.Mai.2024	KW
=RLT/13	Abluftventilator		09.Apr.2024	KW
=RLT/16	Klappenantriebe		15.Apr.2024	KW
=RLT/17	Brandschutzklappen		15.Apr.2024	KW
=RLT/18	Druckdose ABL		09.Apr.2024	KW
=RLT/26	Rauchmelder ZUL		09.Apr.2024	KW
=RLT/30	Anlagenkennzeichen Allgemein		01.Mrz.2024	KW
=RLT/31	Potenzialfreie Meldungen		06.Mai.2024	KW
=RLT/40	Anlagenkennzeichen DDC		01.Mrz.2024	KW
=RLT/41	Übersicht Belegung DDC		12.Apr.2024	KW
=RLT/43	DEOS Steuercontroller Übersicht		01.Mrz.2024	KW
=RLT/46	DDC - CPU Controller		09.Apr.2024	KW
=RLT/47	CPU - Digitale Eingänge 8 x DI		06.Mai.2024	KW
=RLT/48	CPU - Digitale Ausgänge 8 x DO		09.Apr.2024	KW
=RLT/49	CPU - Digitale Ausgänge 8 x DO		06.Mai.2024	KW
=RLT/50	CPU - Analoge Ausgänge 4xAO		15.Apr.2024	KW

->vorherige Seite 1.a

Folgeblatt -> 2.a

Inhaltsverzeichnis

Mueller

Seite	Seitenbenennung	Seitenzusatzfeld	Datum	Bearbeiter
=RLT/51	CPU - Analoge Eingänge 8xAI		06.Mai.2024	KW
=RLT/52	DDC - Digitale Eingänge 16 x DI		06.Mai.2024	KW
=RLT/53	DDC - Digitale Eingänge 16 x DI		04.Mrz.2024	KW
=RLT/54	DDC - Analoge Ein / Ausgänge 8xAI / 4xAO		06.Mai.2024	KW
=RLT/55	DDC - Analoge Ein / Ausgänge 8xAI / 4xAO		04.Mrz.2024	KW
=RLT/70	Klemmleistenübersicht		09.Apr.2024	KW
=RLT/71	Klemmenplan X1		09.Apr.2024	KW
=RLT/72	Klemmenplan X01		06.Mai.2024	KW
=RLT/73	Klemmenplan X3		09.Apr.2024	KW
=RLT/74	Klemmenplan X3		09.Apr.2024	KW
=RLT/75	Klemmenplan X3		09.Apr.2024	KW
=RLT/76	Klemmenplan X4		15.Apr.2024	KW
=RLT/77	Klemmenplan X4		12.Apr.2024	KW
=RLT/78	Klemmenplan X4		09.Apr.2024	KW
=RLT/79	Klemmenplan X7		06.Mai.2024	KW
=RLT/80	Klemmenplan XR		09.Apr.2024	KW
=RLT/90	Kabelübersicht		15.Apr.2024	KW
=RLT/91	Kabelübersicht		12.Apr.2024	KW
=RLT/100	Stückliste		09.Apr.2024	KW
=RLT/101	Stückliste		15.Apr.2024	KW
=RLT/102	Stückliste		06.Mai.2024	KW
=RLT/110	Artikelsummenstückliste		15.Apr.2024	KW
=RLT/111	Artikelsummenstückliste		06.Mai.2024	KW
=RLT/120	Schrankansicht Außen		06.Mai.2024	KW
=RLT/121	Schrankansicht Innen		06.Mai.2024	KW

->vorherige Seite 2

Folgeblatt -> 3

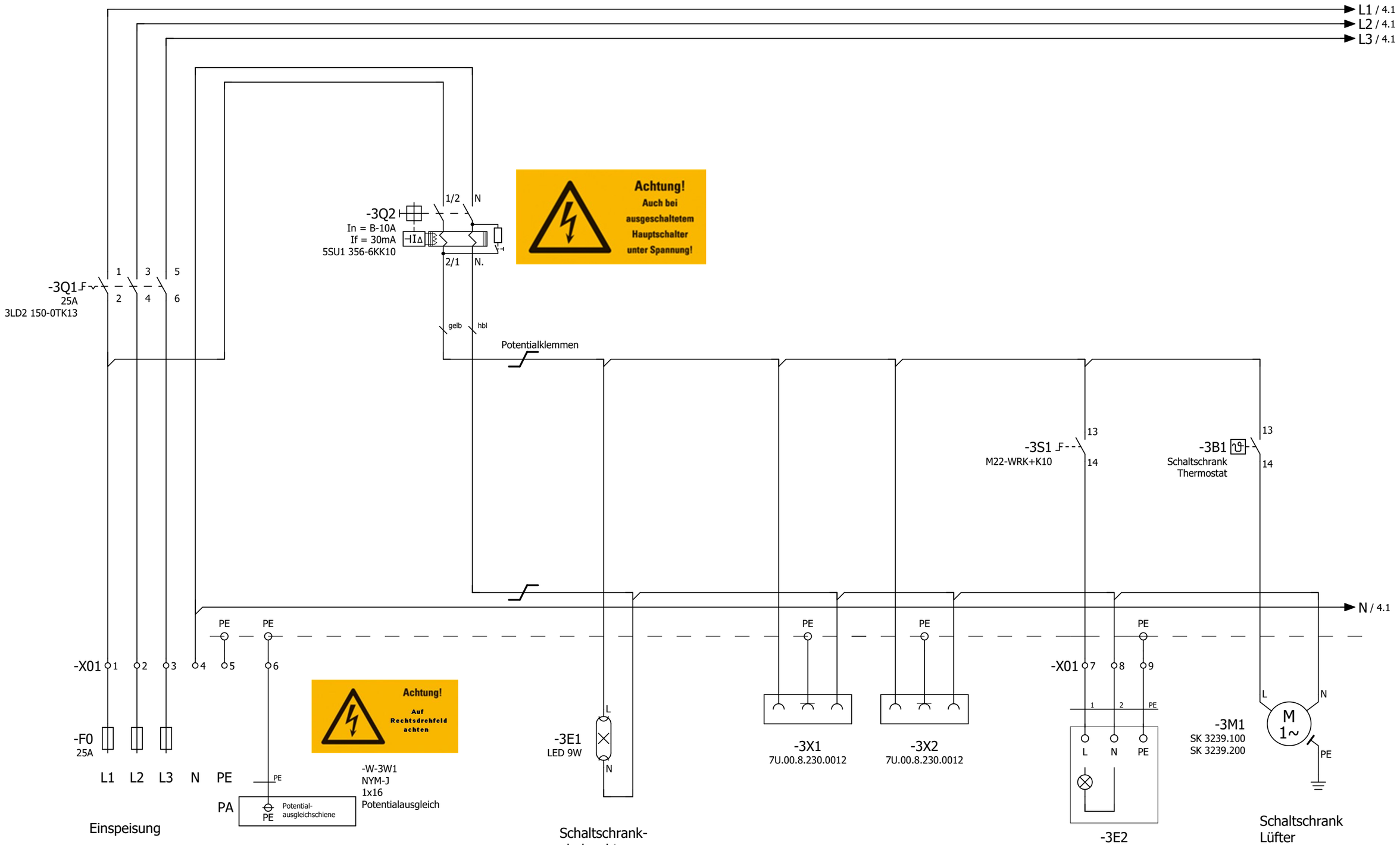

Leistungsdaten

P=	ca. 5	KW
I=	ca. 10	A
U=	400	V
F=	50	Hz

Zuleitung von : _____

Vorsicherung BMK : _____

Vorsicherung A : _____

->vorherige Seite 3a

Folgeblatt -> 4

			Datum	06.Mai.2024	Rathaus Rheinberg Lüftung Küche	ROX KLIMATECHNIK	Einspeisung und Beleuchtung
				KW			
Änderung	Datum	Name					

Fabr.. Nr. 7161	= RLT +	Blatt 3
Auftr. Nr. 24300	Z.Nr.: 9668	Blatt 121

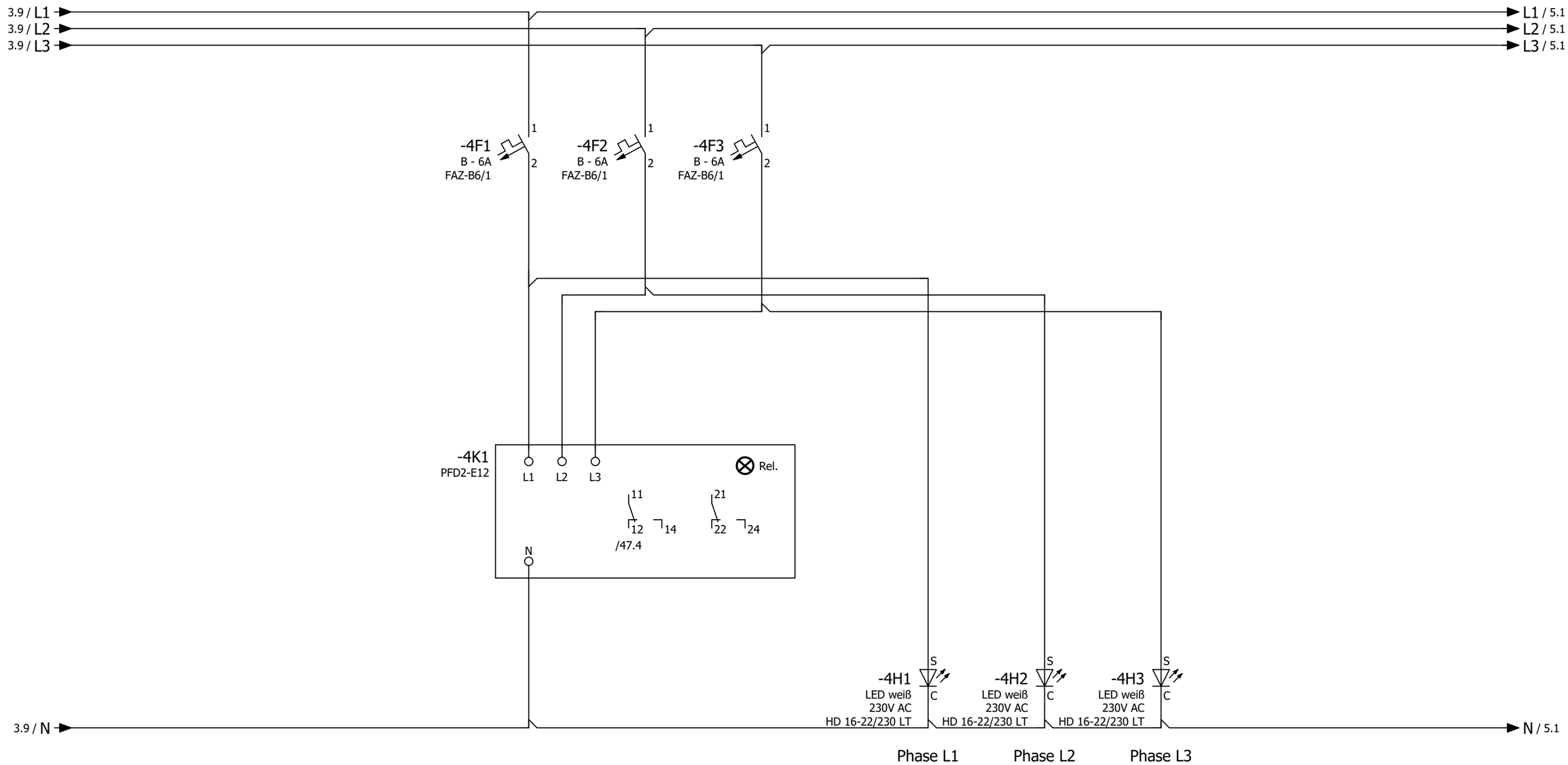

->vorherige Seite 3

Folgeblatt -> 5

			Datum	09.Apr.2024	Rathaus Rheinberg Lüftung Küche	ROX KLIMATECHNIK	Netzüberwachung und Phasenleuchten	Fabr.. Nr. 7161	= RLT +
				KW					Blatt 4
Änderung	Datum	Name						Auftr. Nr. 24300	Z.Nr.: 9668
									Blatt 121

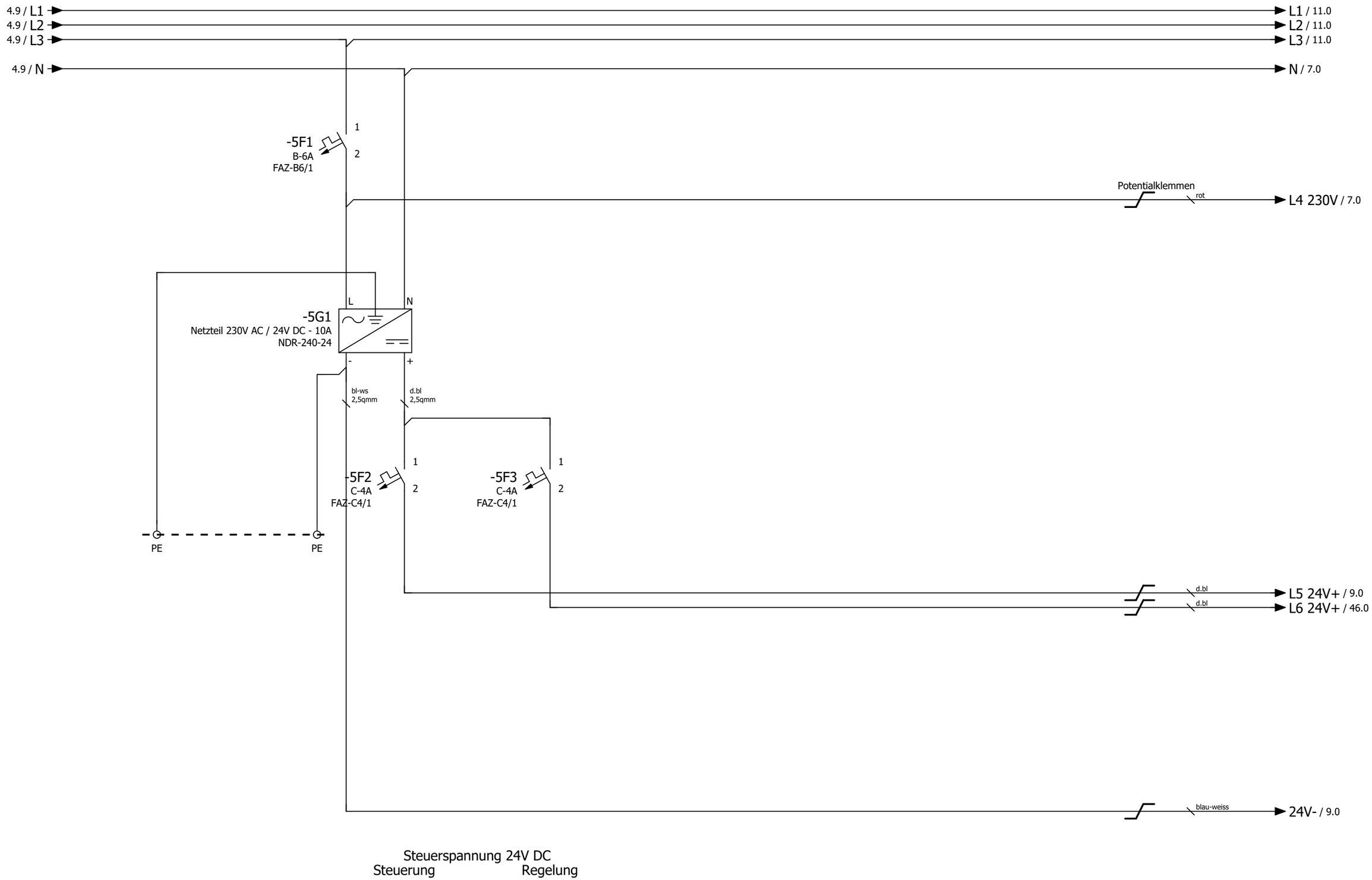

->vorherige Seite 4

Folgeblatt -> 7

			Datum	09.Apr.2024	Rathaus Rheinberg	ROX KLIMATECHNIK	Steuerspannung 230V AC und 24V DC	Fabr.. Nr. 7161	= RLT +	Blatt 5
				KW	Lüftung Küche					
Änderung	Datum	Name						Auftr. Nr. 24300	Z.Nr.: 9668	Blatt 121

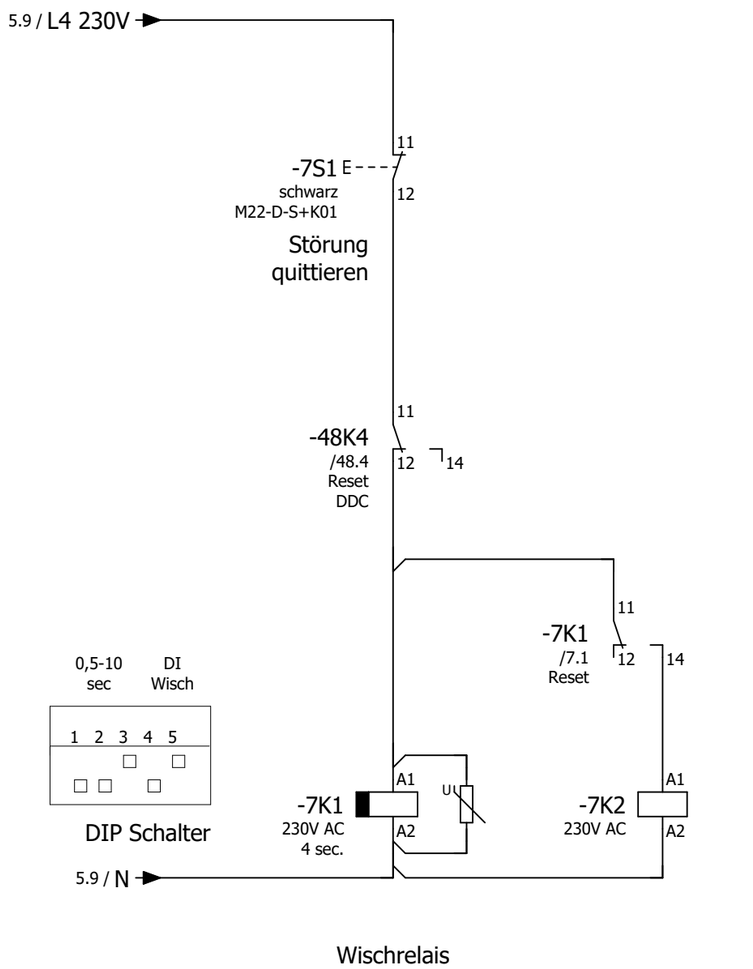

85.04.8.240.0000 + 94.P4

14
12 11 /7.2
24
22 21 /9.5
34
32 31 /11.4
44
42 41 /26.5

55.34.8.230.0040 + 94.P4

14
12 11
24
22 21
34
32 31
44
42 41 /47.6

->vorherige Seite

Folgeblatt -> 9

			Datum	09.Apr.2024	Rathaus Rheinberg	ROX KLIMATECHNIK	Störung quittieren	Fabr.. Nr. 7161	= RLT	
				KW	Lüftung Küche				+	Blatt 7
Änderung	Datum	Name						Auftr. Nr. 24300	Z.Nr.: 9668	Blatt 121

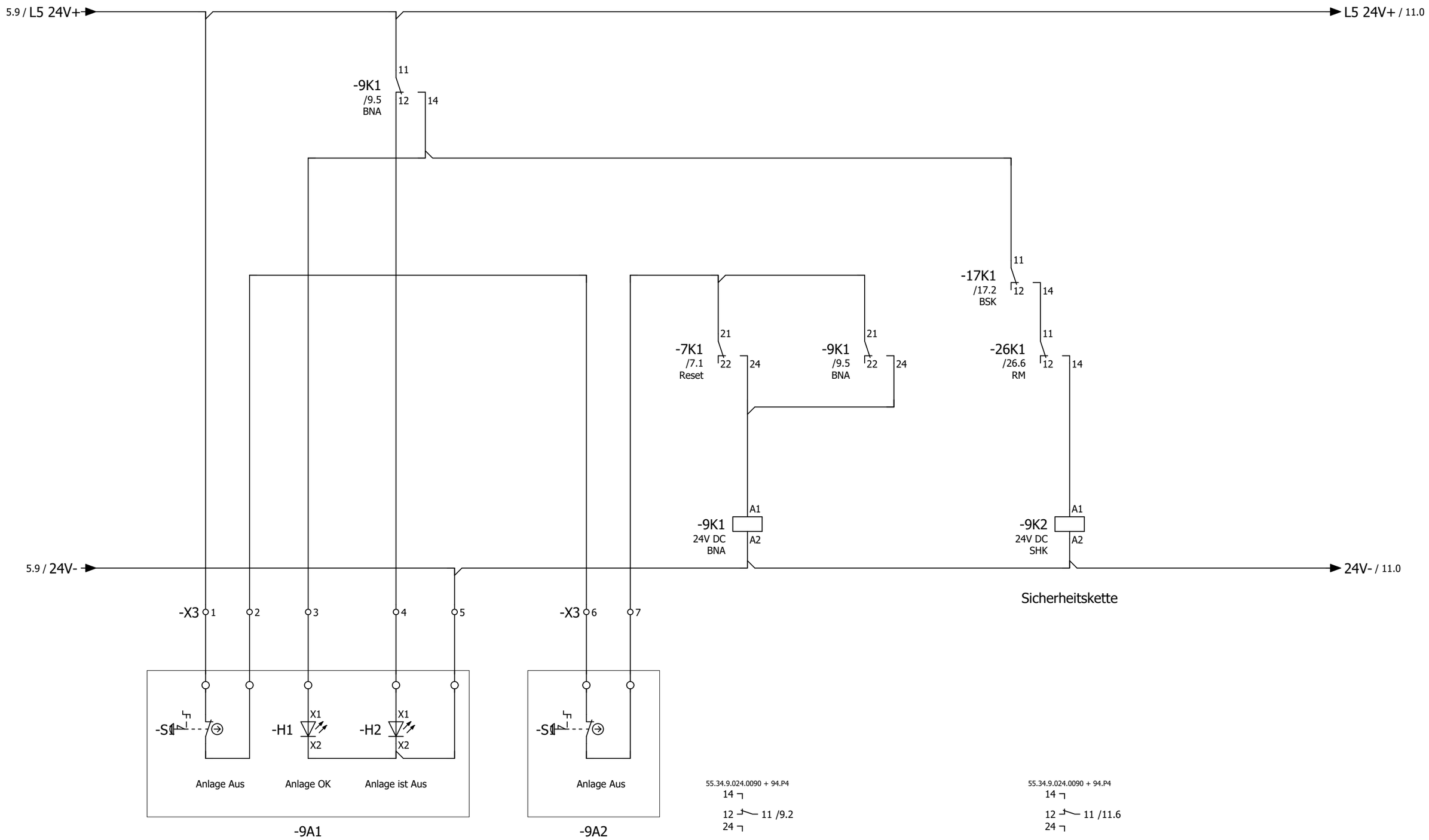

->vorherige Seite 7

Folgeblatt -> 10

			Datum	09.Apr.2024	Rathaus Rheinberg Lüftung Küche	ROX KLIMATECHNIK	Brandnotabschaltung Option	Fabr.. Nr. 7161	= RLT +	Blatt 9
				KW				Auftr. Nr. 24300	Z.Nr.: 9668	Blatt 121
Änderung	Datum	Name								

Anlage Lüftung

->vorherige Seite

			Datum	01.Mrz.2024	Rathaus Rheinberg	ROX KLIMATECHNIK	Anlagenkennzeichen	Fabr.. Nr. 7161	= RLT
				KW	Lüftung Küche		Lüftung		+
								Auftr. Nr. 24300	Z.Nr.: 9668
Änderung	Datum	Name							

Blatt 10

Blatt 121

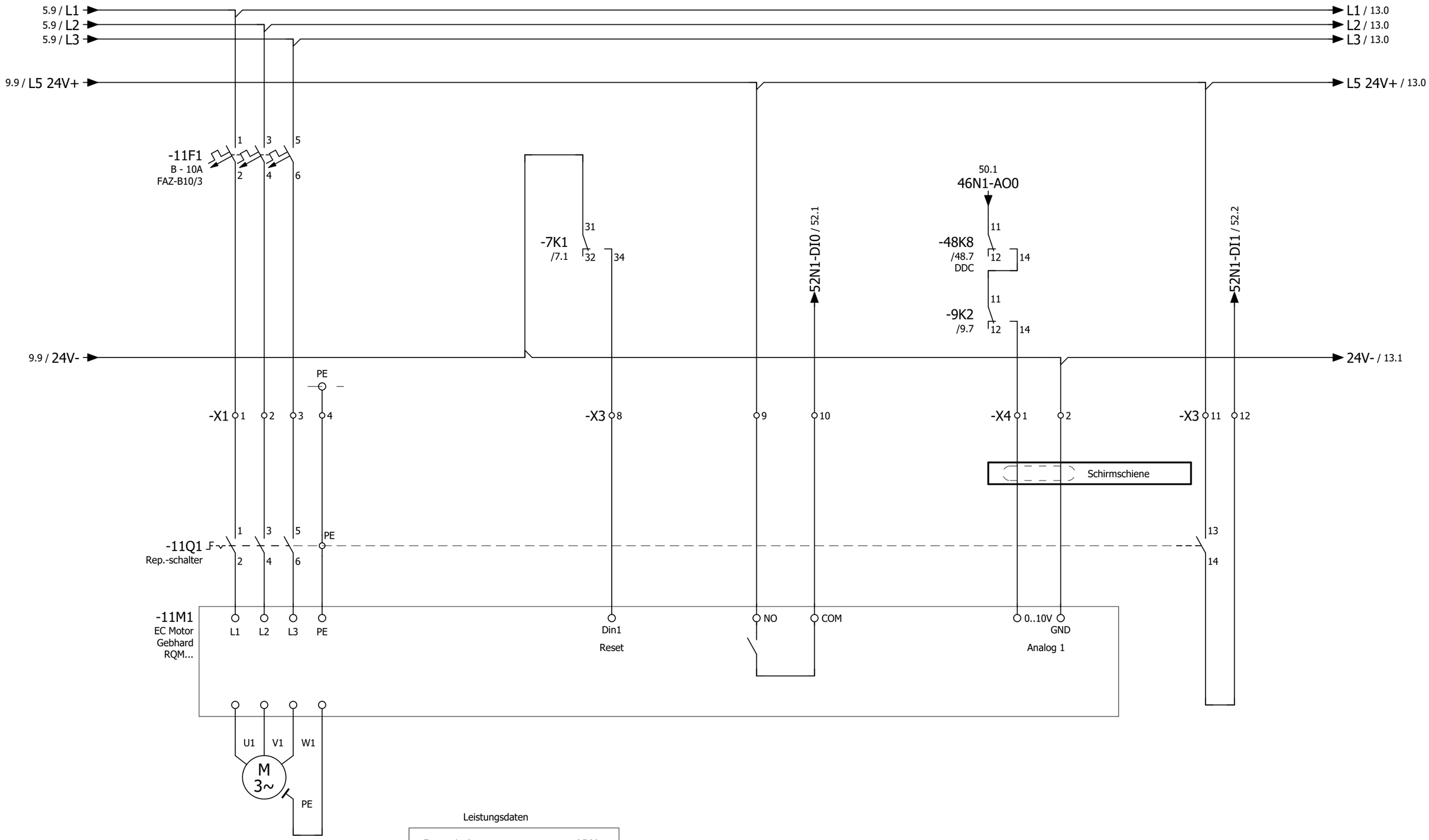

Leistungsdaten

P=	1,4	KW
I=	3,5	A
U=	400	V
N=	3400	U/min

->vorherige Seite 10

Folgeblatt -> 13

			Datum	06.Mai.2024	Rathaus Rheinberg	ROX KLIMATECHNIK	Zuluftventilator	Fabr.. Nr. 7161	= RLT
				KW	Lüftung Küche				+
Änderung	Datum	Name						Auftr. Nr. 24300	Z.Nr.: 9668

Blatt 11

Blatt 121

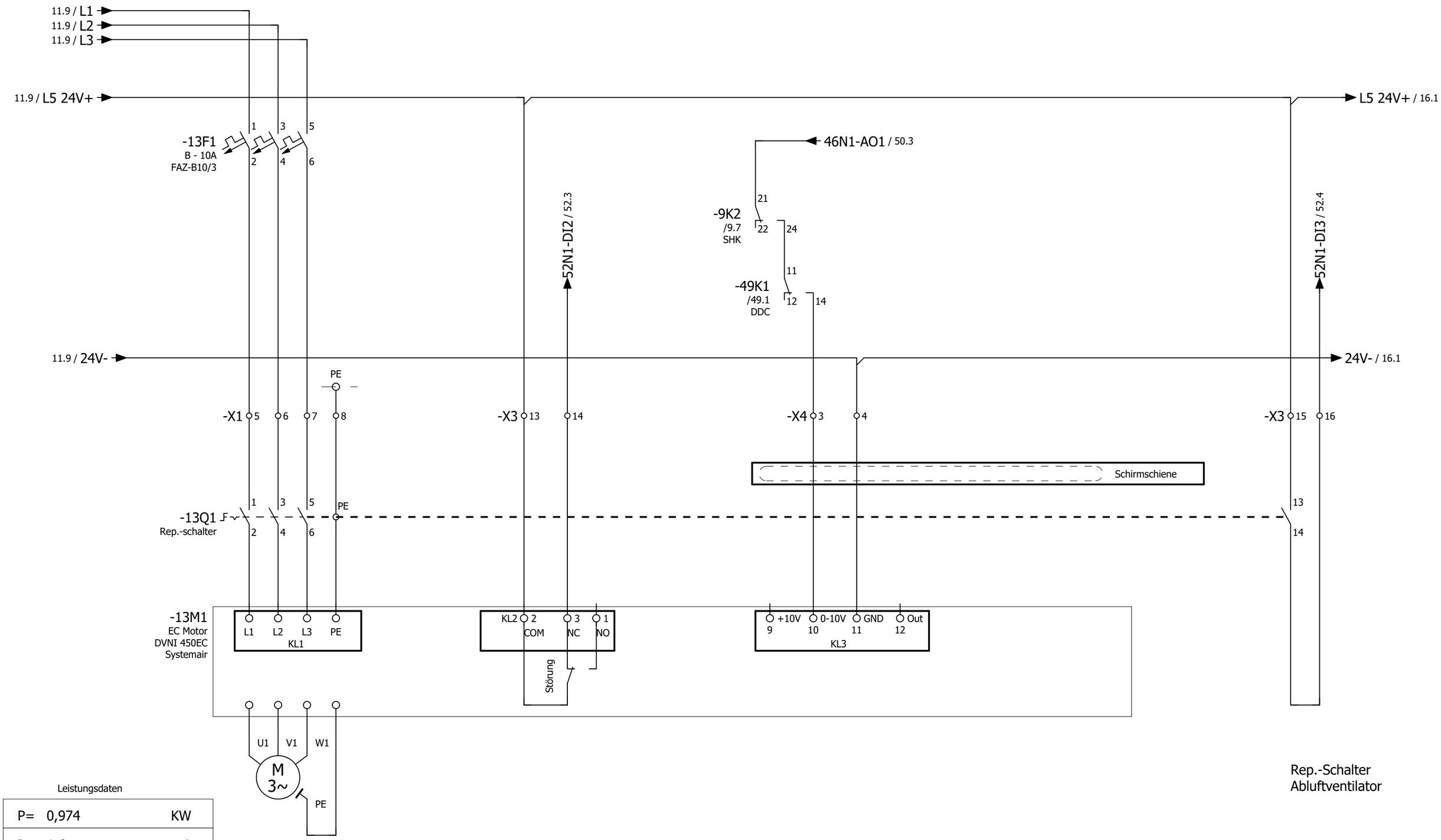

Leistungsdaten

P=	0,974	KW
I=	1,6	A
U=	400	V
N=	1410	U/min

->vorherige Seite 11

Folgeblatt -> 16

			Datum	09.Apr.2024	Rathaus Rheinberg	ROX KLIMATECHNIK	Abluftventilator	Fabr.. Nr. 7161	= RLT
				KW	Lüftung Küche				+
Änderung	Datum	Name						Auftr. Nr. 24300	Z.Nr.: 9668

Blatt 13

Blatt 121

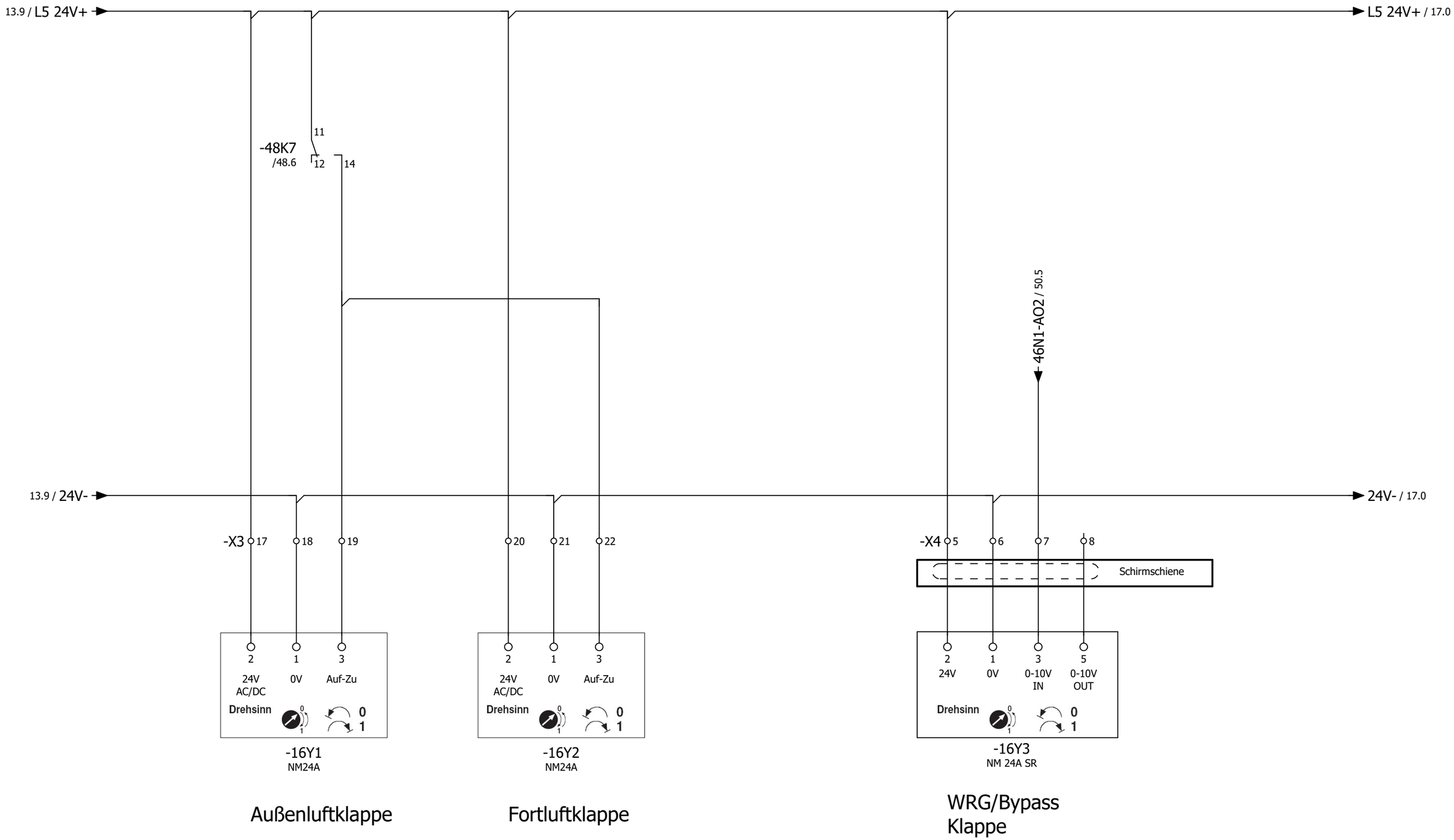

->vorherige Seite 13

Folgeblatt -> 17

			Datum	15.Apr.2024	Rathaus Rheinberg Lüftung Küche	ROX KLIMATECHNIK	Klappenantriebe	Fabr.. Nr. 7161	= RLT +
				KW					Blatt 16
Änderung	Datum	Name						Auftr. Nr. 24300	Z.Nr.: 9668
									Blatt 121

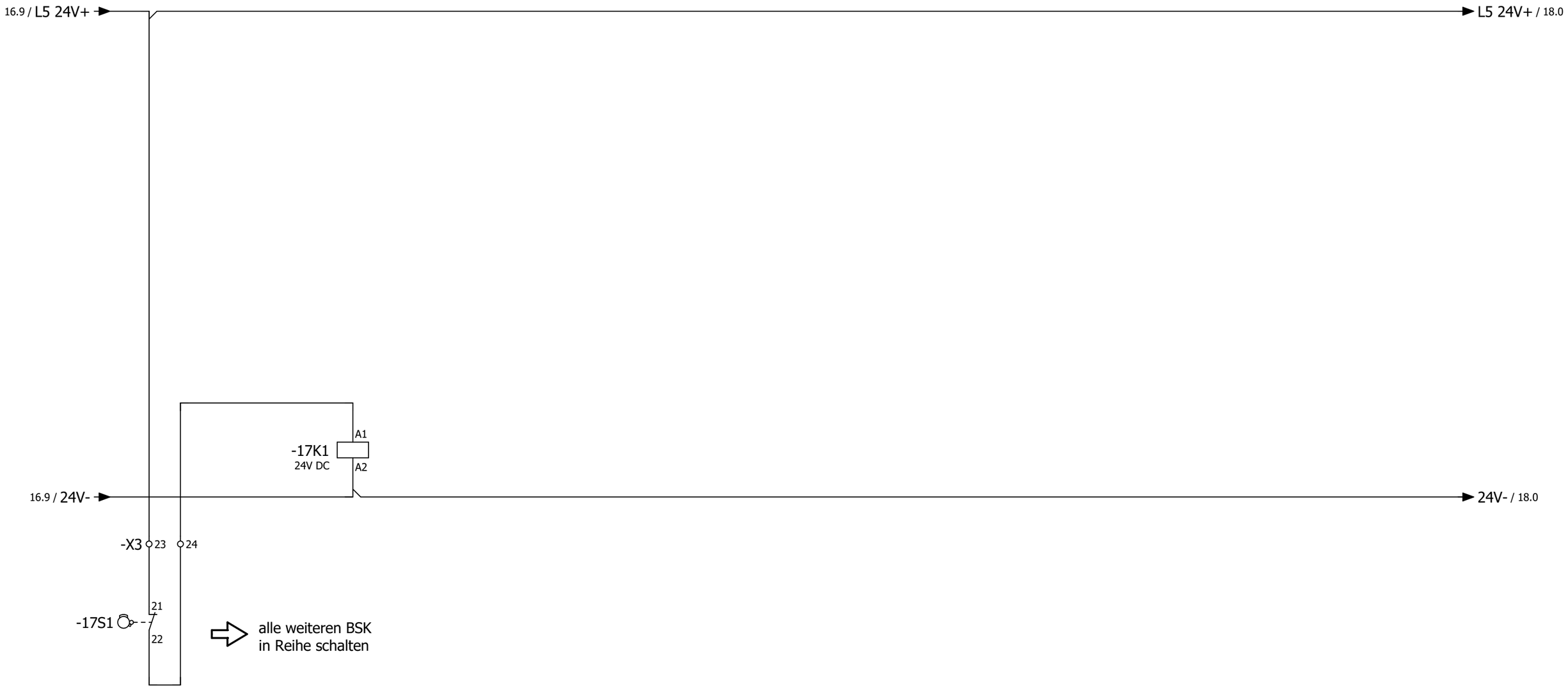

Endlagenschalter
BSK

55.34.9.024.0090 + 94.P4

14
12 — 11 /9.6
24
22 — 21
34
32 — 31
44
42 — 41 /47.3

->vorherige Seite 16

Folgeblatt -> 18

			Datum	15.Apr.2024	Rathaus Rheinberg	ROX KLIMATECHNIK	Brandschutzklappen	Fabr.. Nr. 7161	= RLT
				KW	Lüftung Küche				+
Änderung	Datum	Name						Auftr. Nr. 24300	Z.Nr.: 9668

Blatt 17
Blatt 121

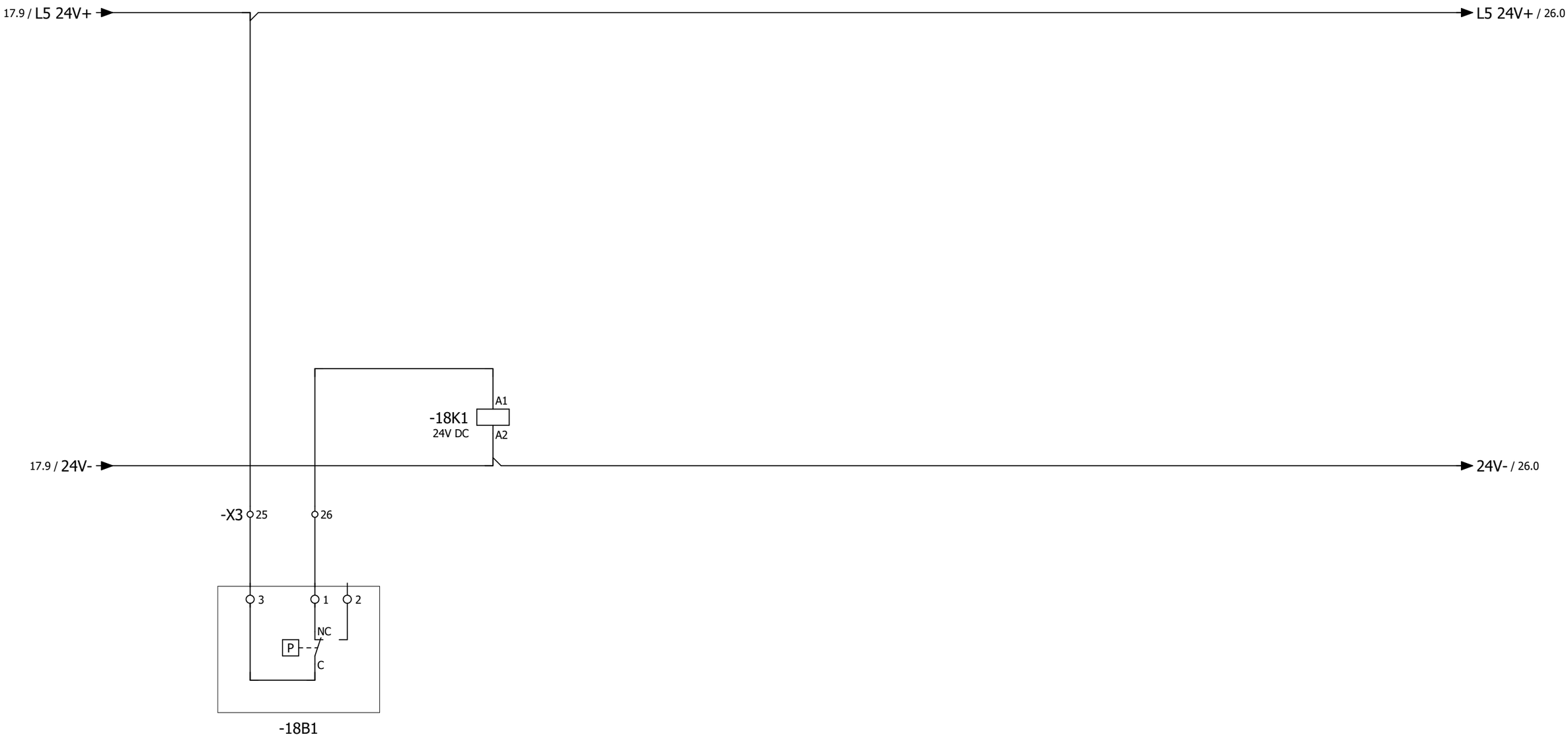

Druckdose Abluft
(Gasfreigabe)

55.34.9.024.0090 + 94.P4
14
12 11 /31.6
24
22 21
34
32 31
44
42 41 /47.7

->vorherige Seite 17

Folgeblatt -> 26

			Datum	09.Apr.2024	Rathaus Rheinberg	ROX KLIMATECHNIK	Druckdose ABL	Fabr.. Nr. 7161	= RLT
				KW	Lüftung Küche				+
Änderung	Datum	Name						Auftr. Nr. 24300	Z.Nr.: 9668

Blatt 18
Blatt 121

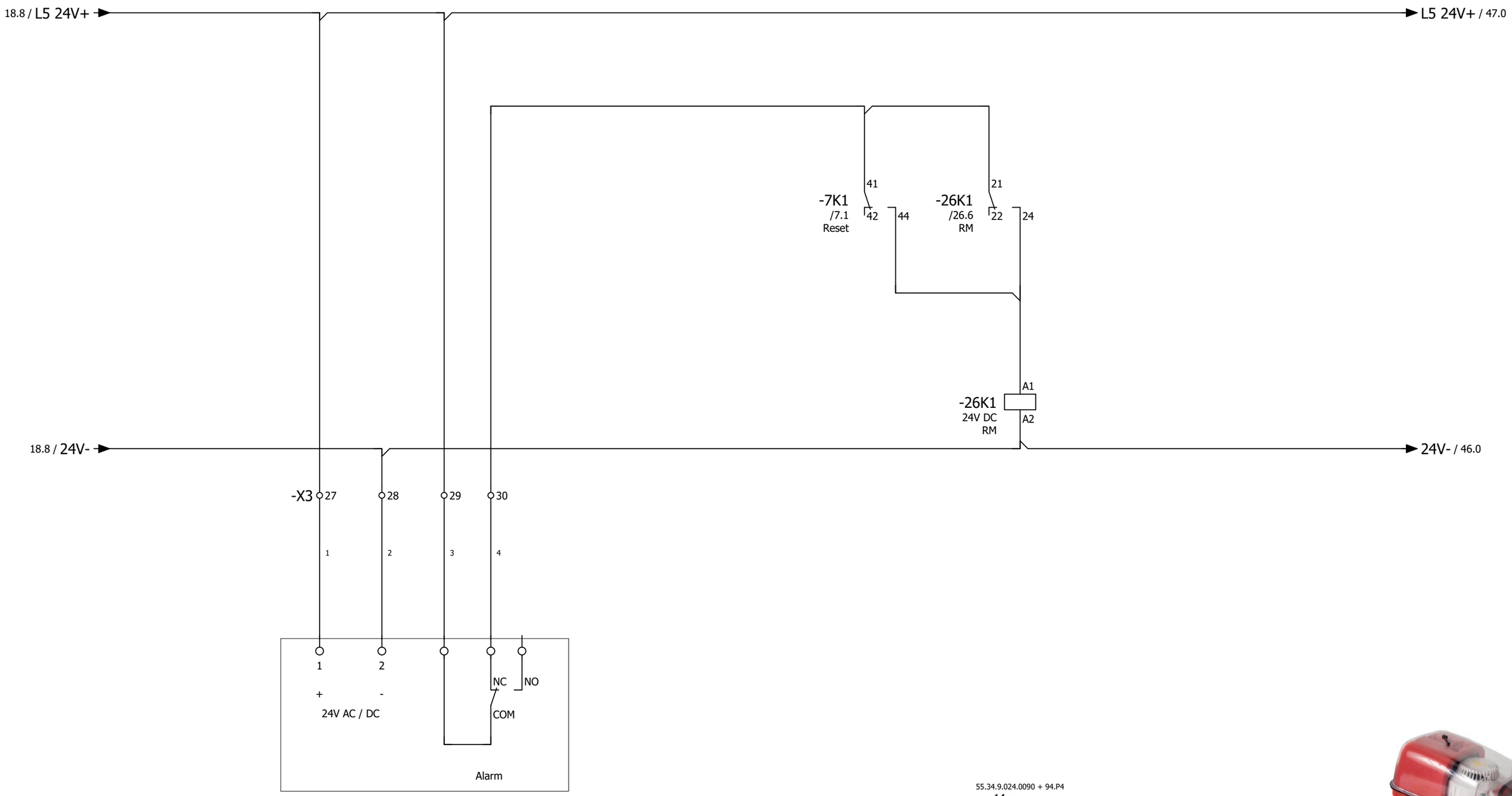

55.34.9.024.0090 + 94.P4

14
12 — 11 /9.7
24
22 — 21 /26.6
34
32 — 31
44
42 — 41 /47.5

Rauchmelder ZUL

->vorherige Seite 18

Folgeblatt -> 30

			Datum	09.Apr.2024	Rathaus Rheinberg	ROX KLIMATECHNIK	Rauchmelder ZUL	Fabr.. Nr. 7161	= RLT
				KW	Lüftung Küche				+
Änderung	Datum	Name						Auftr. Nr. 24300	Z.Nr.: 9668

Blatt 26

Blatt 121

Anlage
Allgemein

->vorherige Seite 36

Folgeblatt -> 31

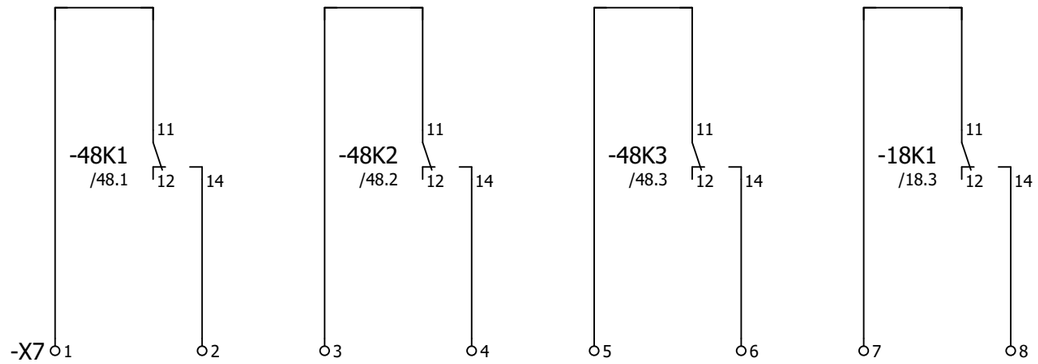

Potenzialfreie Meldung Betrieb

Potenzialfreie Meldung Störung

Potenzialfreie Meldung Wartung

Gasmagnetventil Freigabe

->vorherige Seite 30

Folgeblatt -> 40

			Datum	06.Mai.2024	Rathaus Rheinberg	ROX KLIMATECHNIK	Potenzialfreie Meldungen	Fabr.. Nr. 7161	= RLT
				KW	Lüftung Küche				+
Änderung	Datum	Name						Auftr. Nr. 24300	Z.Nr.: 9668

Blatt 31

Blatt 121

Anlage DDC

			Datum	01.Mrz.2024	Rathaus Rheinberg	ROX KLIMATECHNIK	Anlagenkennzeichen	Fabr.. Nr. 7161	= RLT
				KW	Lüftung Küche		DDC		+
Änderung	Datum	Name						Auftr. Nr. 24300	Z.Nr.: 9668

-46N1
/46.0

High Power Controller
DEOS - 500/5 open

8 digitale Eingänge 24V DC

DI0	/47.1	Externe Einschaltung Option
DI1	/47.2	Störung BMZ Kontakt
DI2	/47.3	Störung Endschalter BSK
DI3	/47.4	Phasenüberwachung
DI4	/47.5	Störung Rauchmelder
DI5	/47.6	Störung quittieren
DI6	/47.7	Druckdose Abluft (Gasfreigabe)
DI7	/47.8	Reserve

12 digitale Ausgänge 24V DC

DO0	/48.1	Meldung Anlage Betrieb
DO1	/48.2	Meldung Anlage Störung
DO2	/48.3	Meldung Anlage Wartung
DO3	/48.4	Störung quittieren
DO4	/48.5	Reserve
DO5	/48.6	Reserve
DO6	/48.6	Klappenantriebe Auf/Zu
DO7	/48.7	Zuluftventilator
DO8	/49.1	Abluftventilator
DO9	/49.2	Reserve
DO10	/49.3	Reserve
DO11	/49.4	Reserve

8 analoge Eingänge

AI0	/51.1	Differenzdruckfühler Zuluft
AI1	/51.2	Differenzdruckfühler Abluft
AI2	/51.3	Temperaturfühler Außenluft
AI3	/51.4	Temperaturfühler Zuluft nach PWT
AI4	/51.5	Temperaturfühler Zuluft Gesamt
AI5	/51.6	Temperaturfühler Abluft
AI6	/51.7	Fortlufttemperatur
AI7	/51.8	Reserve

4 analoge Ausgänge 0...10V

AO0	/50.1	Ansteuerung Zuluftventilator
AO1	/50.3	Ansteuerung Abluftventilator
AO2	/50.5	WRG/Bypass Klappe
AO3	/50.7	Reserve

-52N1
/52.0

Digital Eingangsmodul 16 x DI
DS-C-DI 16

DI0	/52.1	X3:10	Zuluftventilator Störung
DI1	/52.2	X3:12	Zuluftventilator Rep.-Schalter
DI2	/52.3	X3:14	Abluftventilator Störung
DI3	/52.4	X3:16	Abluftventilator Rep.-Schalter
DI4	/52.5		Reserve
DI5	/52.6		Reserve
DI6	/52.7		Reserve
DI7	/52.8		Reserve
DI8	/53.1		Reserve
DI9	/53.2		Reserve
DI10	/53.3		Reserve
DI11	/53.4		Reserve
DI12	/53.5		Reserve
DI13	/53.6		Reserve
DI14	/53.7		Reserve
DI15	/53.8		Reserve

-54N1
/54.0

Analog Ein / Ausgangsmodul 8 x AI / 4 x AO
DS-C-AI8AO4

8 analoge Eingänge

aktiv	AI0	/54.1	Differenzdrucksensor Außenluftfilter
aktiv	AI1	/54.2	Differenzdrucksensor Abluftfilter
aktiv	AI2	/54.3	Vereisungsschutz PWT
aktiv/passiv	AI3	/54.4	Differenzdrucksensor Zuluftfilter
aktiv/passiv	AI4	/54.5	Reserve
aktiv/passiv	AI5	/54.6	Reserve
aktiv/passiv	AI6	/54.7	Reserve
aktiv/passiv	AI7	/54.8	Reserve

4 analoge Ausgänge 0...10V

AO0	/55.1	Reserve
AO1	/55.3	Reserve
AO2	/55.5	Reserve
AO3	/55.7	Reserve

->vorherige Seite 40
Folgeblatt -> 43

-46N1
/46.0

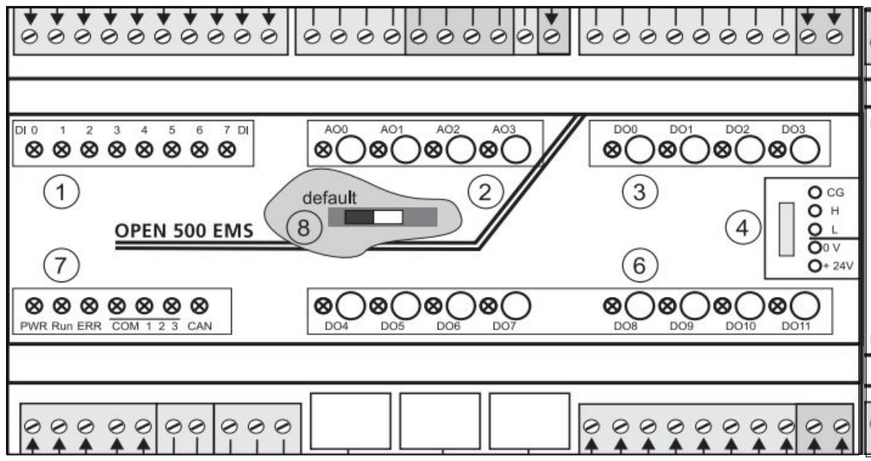

High Power Controller
DEOS - 500/5 open

-52N1
/52.0

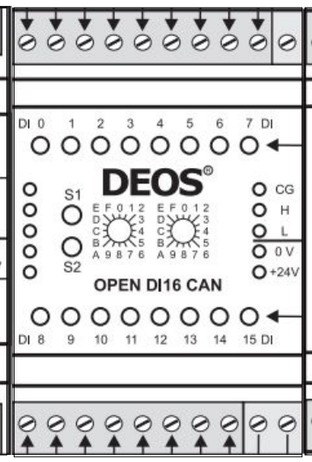

Digital Eingangsmodul 16 x DI
DS-C-DI 16

-54N1
/54.0

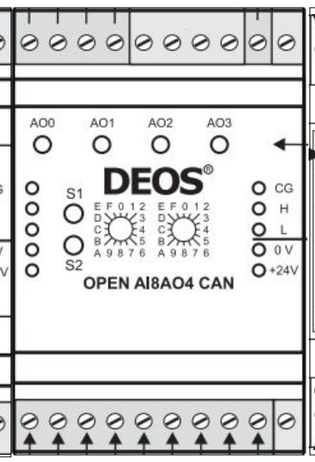

Analog Ein / Ausgangsmodul 8 x AI / 4 x AO
DS-C-AI8AO4

-46N2
/46.7

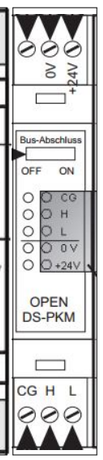

Schalter off

->vorherige Seite 41

Folgeblatt -> 46

			Datum	01.Mrz.2024	Rathaus Rheinberg	ROX KLIMATECHNIK	DEOS Steuercontroller	Fabr.. Nr. 7161	= RLT	
				KW	Lüftung Küche		Übersicht		+	Blatt 43
Änderung	Datum	Name						Auftr. Nr. 24300	Z.Nr.: 9668	Blatt 121

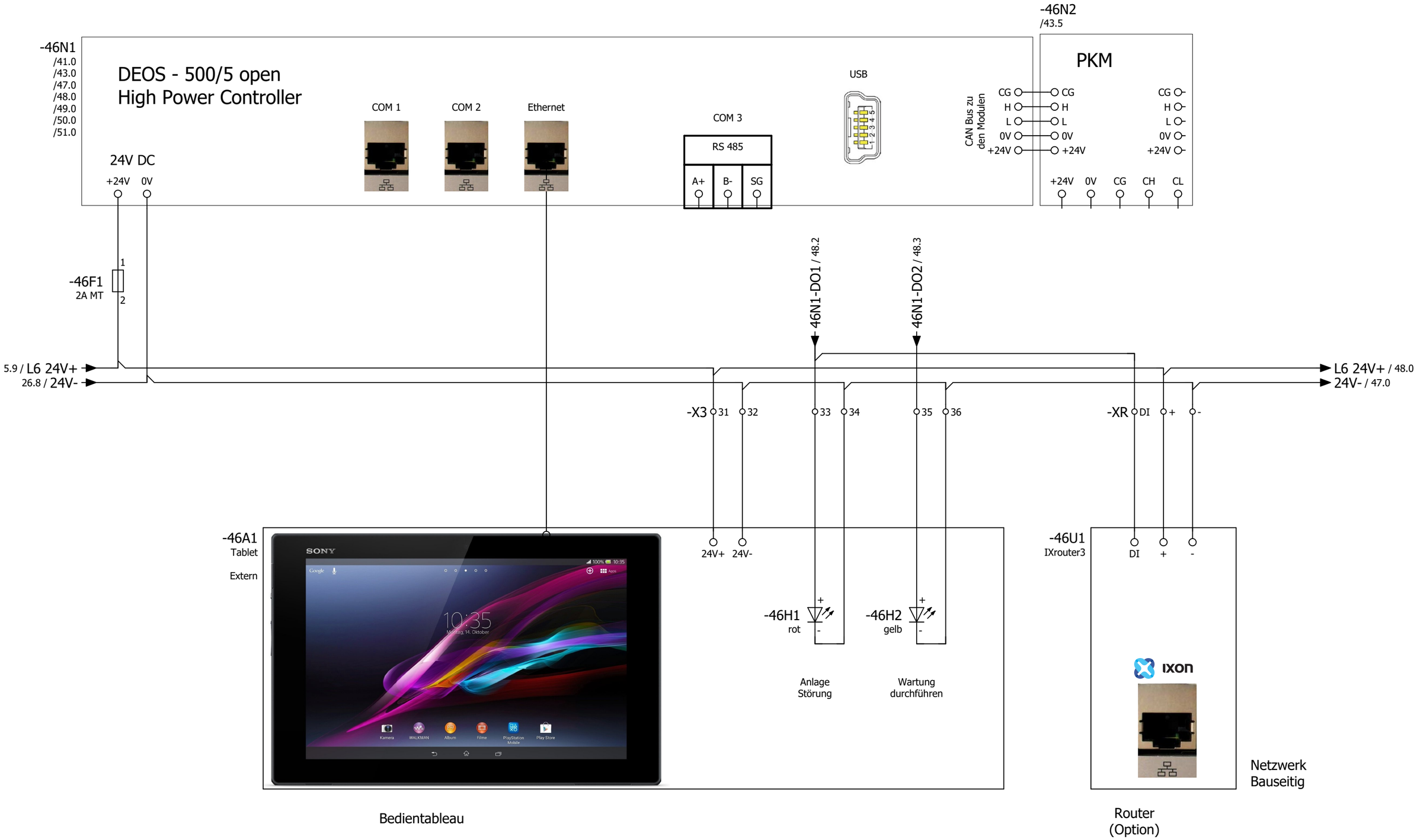

->vorherige Seite 43

Folgeblatt -> 47

			Datum	09.Apr.2024	Rathaus Rheinberg Lüftung Küche	ROX KLIMATECHNIK	DDC - CPU Controller	Fabr.. Nr. 7161	= RLT +	Blatt 46
				KW				Auftr. Nr. 24300	Z.Nr.: 9668	Blatt 121
Änderung	Datum	Name								

-46N1
/46.0

DEOS - 500/5 open

High Power Controller

Teil 1 von 5

Digitale Eingänge 24V DC

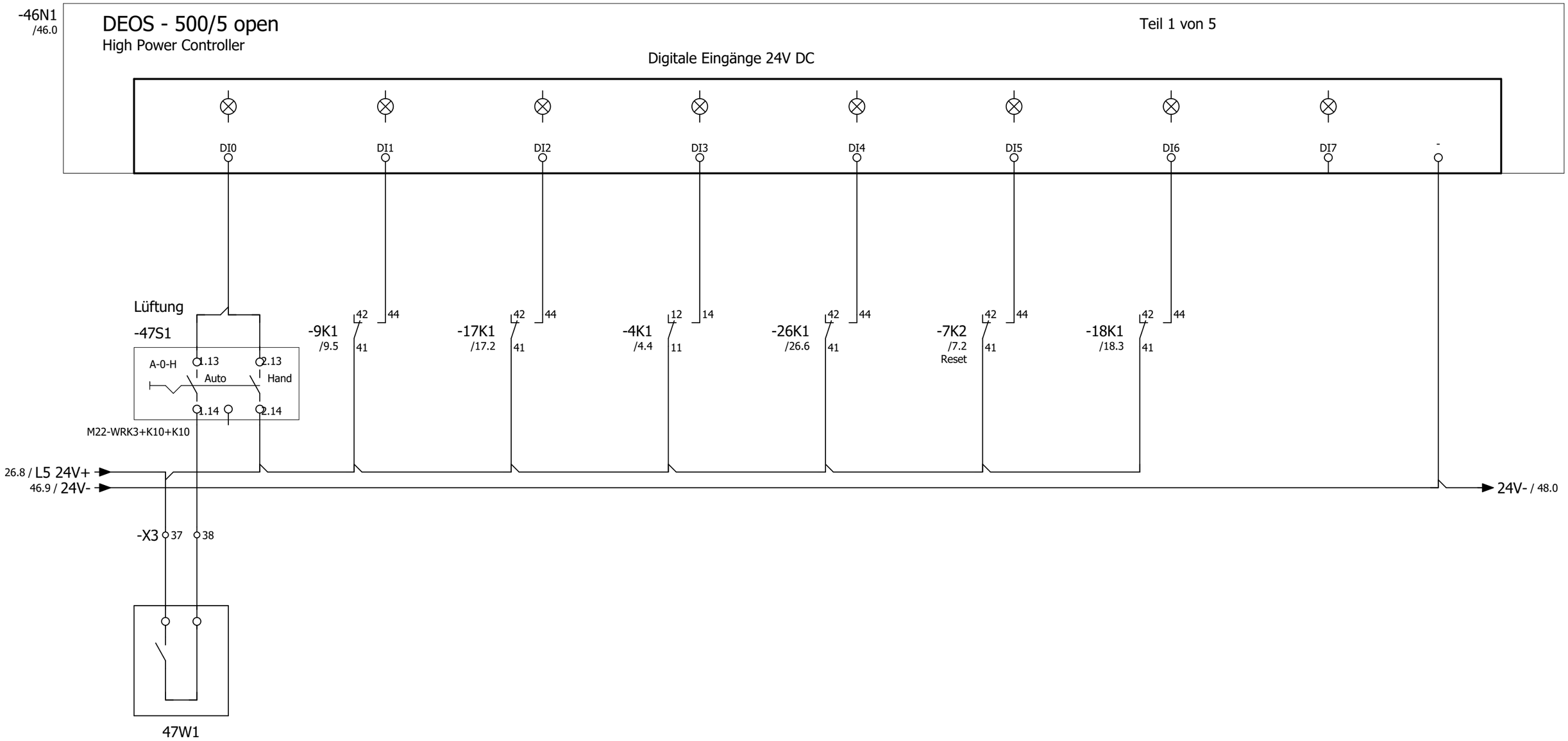

Externe Einschaltung Option

Störung BMZ Kontakt

Störung Endschalter BSK

Phasenüberwachung

Störung Rauchmelder

Störung quittieren

Druckdose Abluft (Gasfreigabe)

Reserve

->vorherige Seite 46

Folgeblatt -> 48

			Datum	06.Mai.2024	Rathaus Rheinberg	ROX KLIMATECHNIK	CPU - Digitale Eingänge 8 x DI	Fabr.. Nr. 7161	= RLT +	Blatt 47
				KW	Lüftung Küche			Auftr. Nr. 24300	Z.Nr.: 9668	Blatt 121
Änderung	Datum	Name								

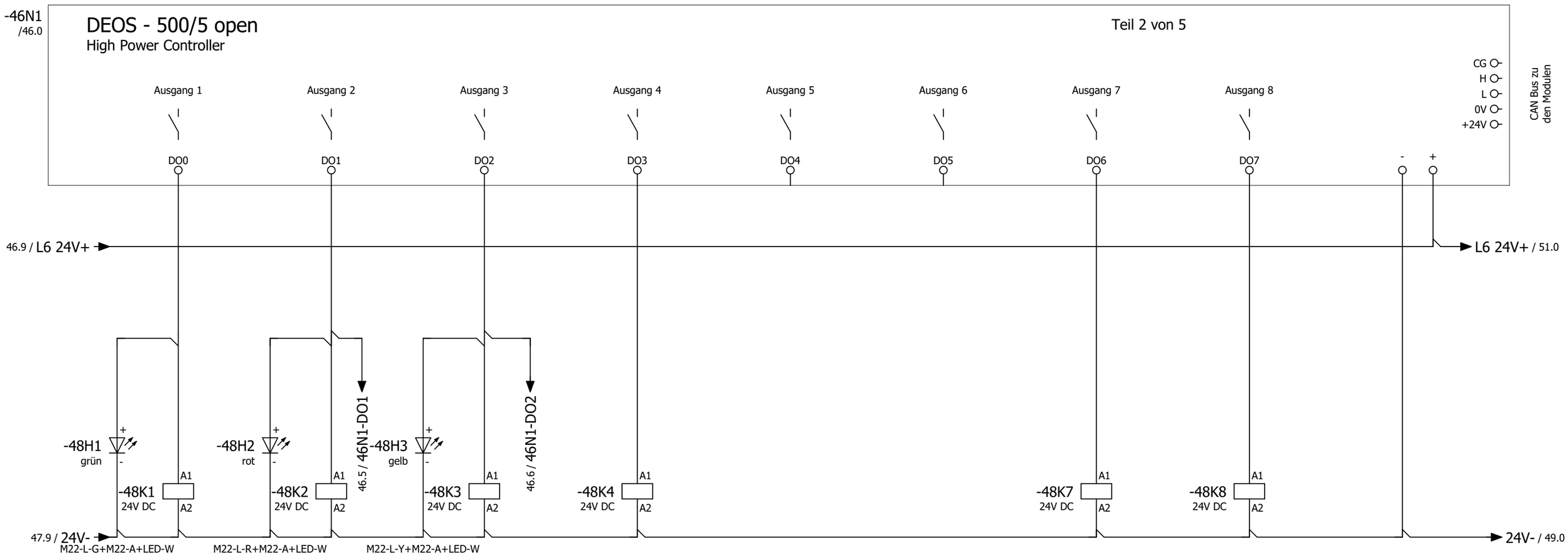

Meldung Anlage Betrieb	Meldung Anlage Störung	Meldung Anlage Wartung	Störung quittieren	Reserve	Reserve	Klappenantriebe Auf/Zu	Zuluftventilator
38.51.7.024.0050	38.51.7.024.0050	38.51.7.024.0050	38.51.7.024.0050			38.51.7.024.0050	38.51.7.024.0050
14	14	14	14			14	14
12 11 /31.3	12 11 /31.4	12 11 /31.5	12 11 /7.1			12 11 /16.2	12 11 /11.6

->vorherige Seite 47

Folgeblatt -> 49

			Datum	09.Apr.2024	Rathaus Rheinberg	ROX KLIMATECHNIK	CPU - Digitale Ausgänge 8 x DO	Fabr.. Nr. 7161	= RLT
				KW	Lüftung Küche				+
Änderung	Datum	Name						Auftr. Nr. 24300	Z.Nr.: 9668

-46N1
/46.0

DEOS - 500/5 open

High Power Controller

Teil 3 von 5

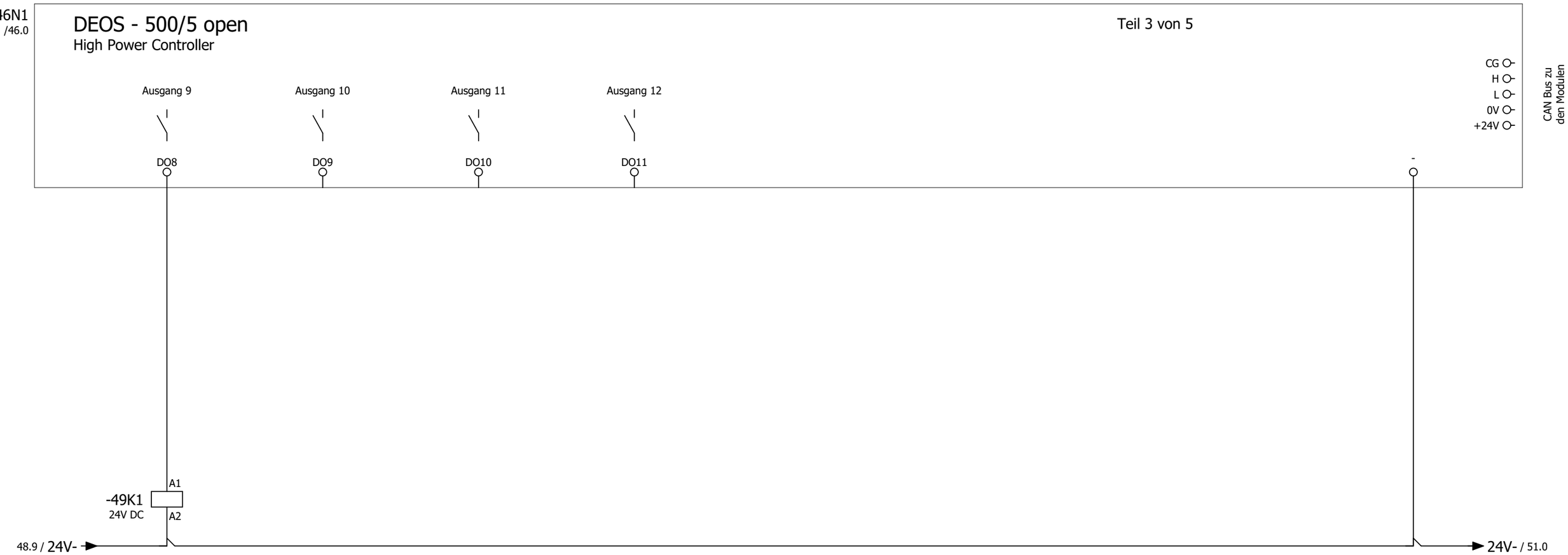

Abluftventilator | Reserve | Reserve | Reserve

38.51.7.024.0050
14
12 11 /13.5

->vorherige Seite 48

Folgeblatt -> 50

			Datum	06.Mai.2024	Rathaus Rheinberg Lüftung Küche	ROX KLIMATECHNIK	CPU - Digitale Ausgänge 8 x DO	Fabr.. Nr. 7161	= RLT +	Blatt 49
				KW				Auftr. Nr. 24300	Z.Nr.: 9668	Blatt 121
Änderung	Datum	Name								

-46N1
/46.0

DEOS - 500/5 open

High Power Controller

Teil 4 von 5

Analoge Ausgänge 0...10V

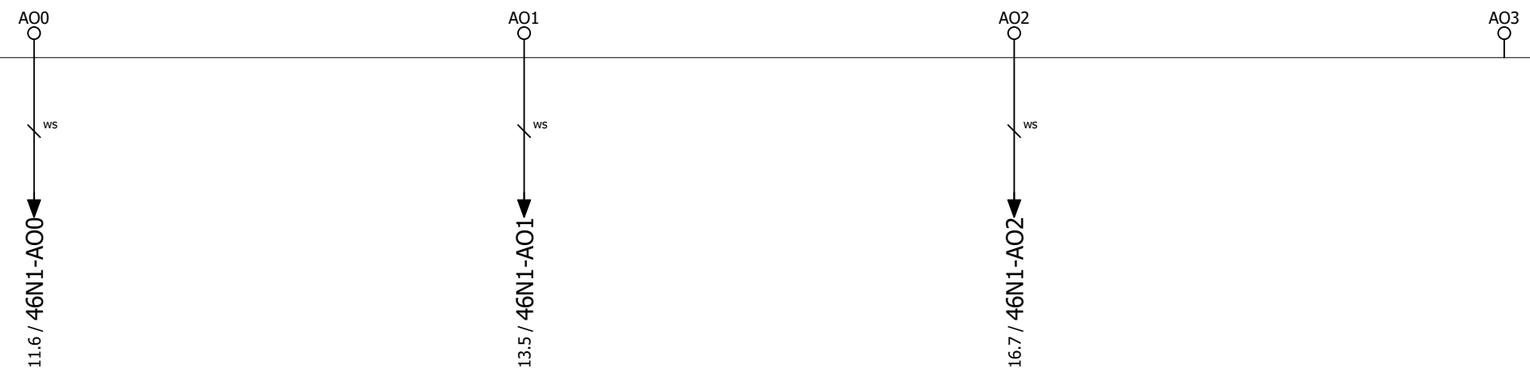

Ansteuerung Zuluftventilator	Ansteuerung Abluftventilator	WRG/Bypass Klappe

Reserve

->vorherige Seite 49

Folgeblatt -> 51

			Datum	15.Apr.2024	Rathaus Rheinberg	ROX KLIMATECHNIK	CPU - Analoge Ausgänge 4xAO	Fabr.. Nr. 7161	= RLT
				KW	Lüftung Küche				+
Änderung	Datum	Name						Auftr. Nr. 24300	Z.Nr.: 9668

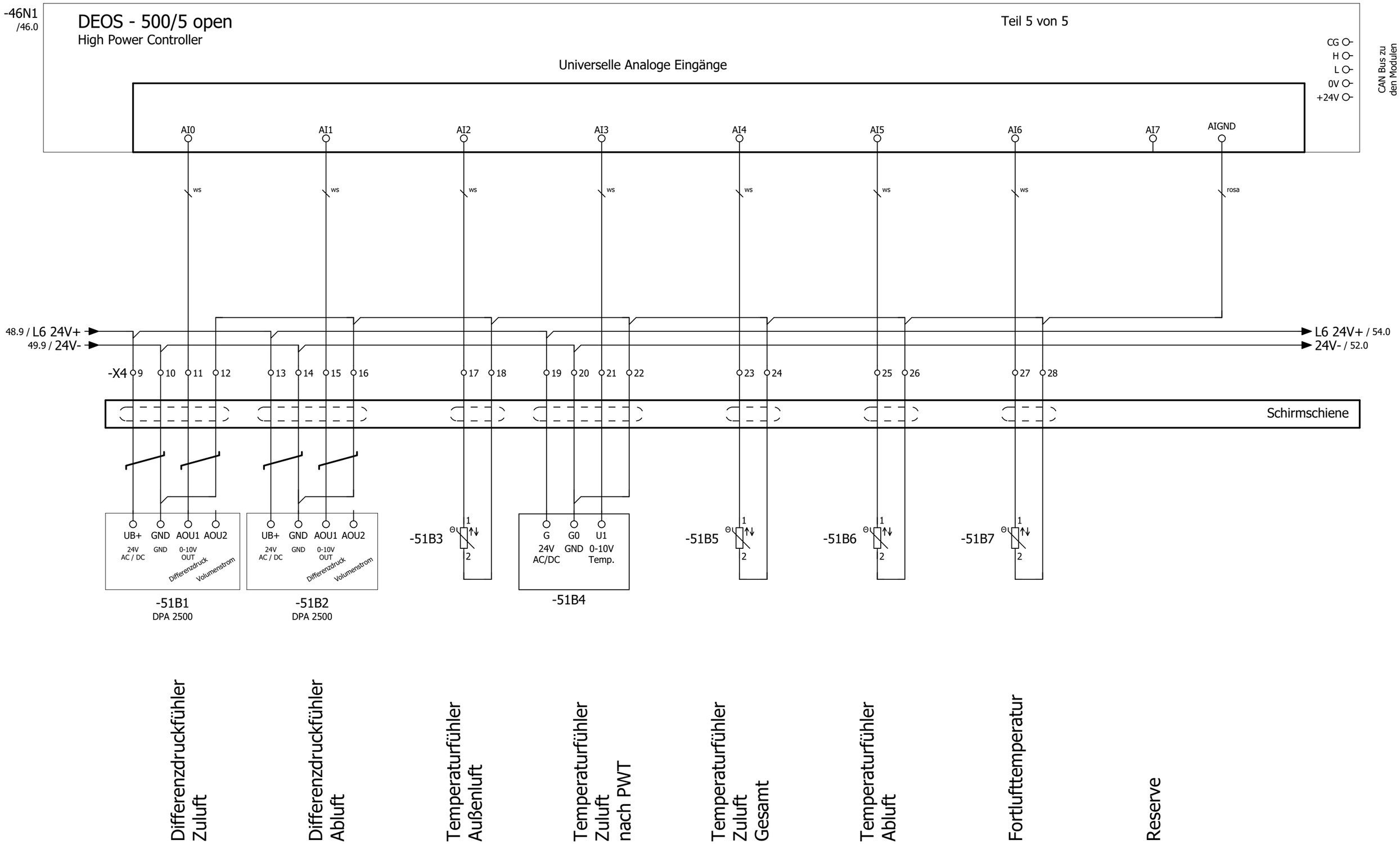

->vorherige Seite 50

Folgeblatt -> 52

			Datum	06.Mai.2024	Rathaus Rheinberg	ROX KLIMATECHNIK	CPU - Analoge Eingänge 8xAI	Fabr.. Nr. 7161	= RLT
				KW	Lüftung Küche				+
Änderung	Datum	Name						Auftr. Nr. 24300	Z.Nr.: 9668

Blatt 51
Blatt 121

-52N1
/41.0
/43.3
/53.0

DS-C-DI 16
Digital Eingangsmodul 16 x DI

Teil 1 von 2

Digitale Eingänge 24V DC

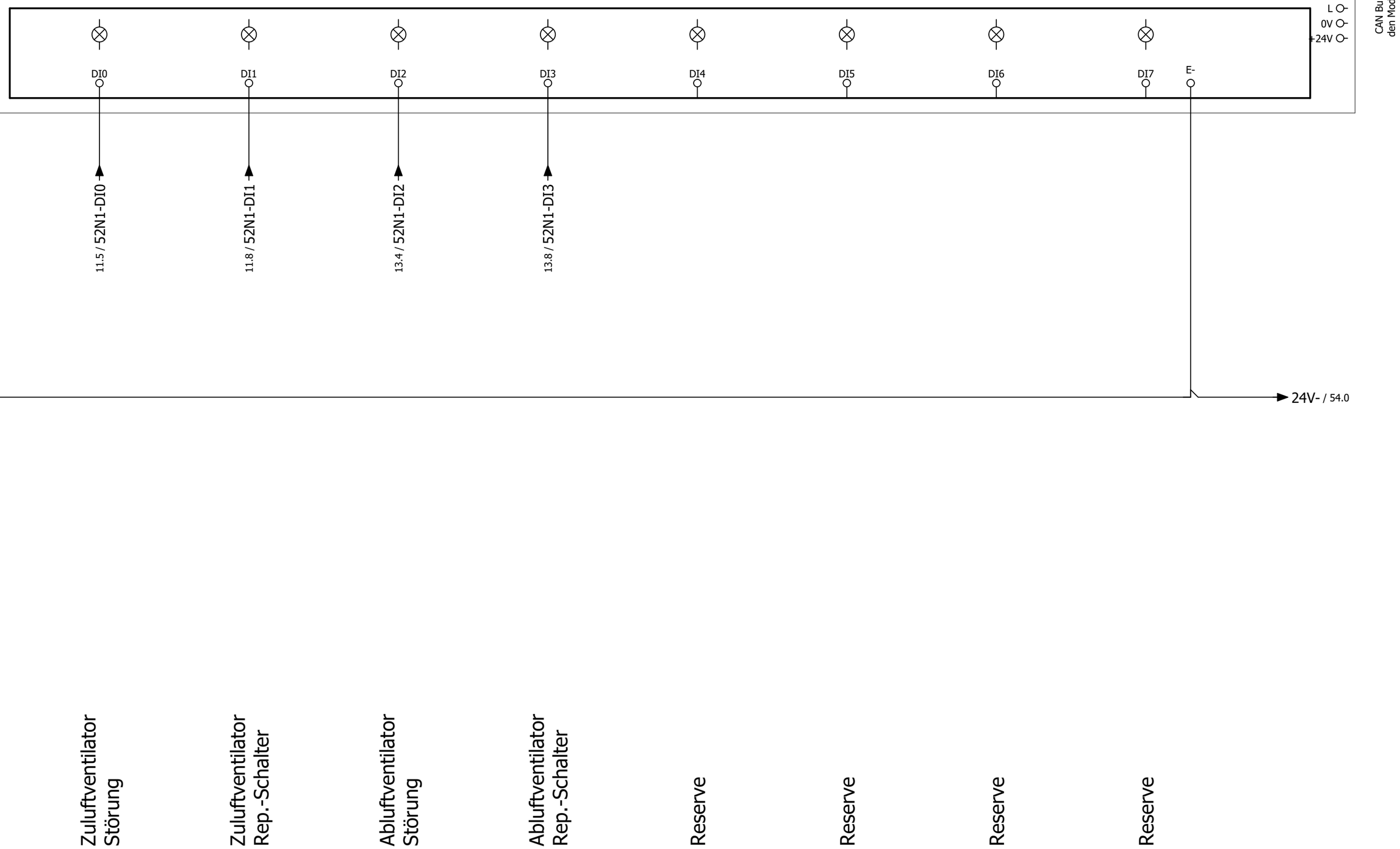

->vorherige Seite 51

Folgeblatt -> 53

			Datum	06.Mai.2024	Rathaus Rheinberg	ROX KLIMATECHNIK	DDC - Digitale Eingänge 16 x DI	Fabr.. Nr. 7161	= RLT
				KW	Lüftung Küche				+
Änderung	Datum	Name						Auftr. Nr. 24300	Z.Nr.: 9668

Blatt 52
Blatt 121

-52N1
/52.0

DS-C-DI 16
Digital Eingangsmodul 16 x DI

Teil 2 von 2

Digitale Eingänge 24V DC

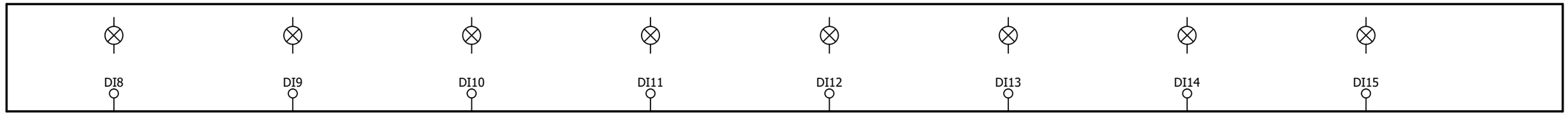

Reserve Reserve Reserve Reserve Reserve Reserve Reserve Reserve

->vorherige Seite 52

Folgeblatt -> 54

			Datum	04.Mrz.2024	Rathaus Rheinberg	DDC - Digitale Eingänge 16 x DI	Fabr.. Nr. 7161
				KW	Lüftung Küche		
Änderung	Datum	Name					Auftr. Nr. 24300 Z.Nr.: 9668

= RLT
+
Blatt 53
Blatt 121

-54N1
/41.3
/43.4
/55.0

DS-C-AI8AO4
Analog Ein / Ausgangsmodul 8 x AI / 4 x AO

Teil 1 von 2

Universelle Analoge Eingänge

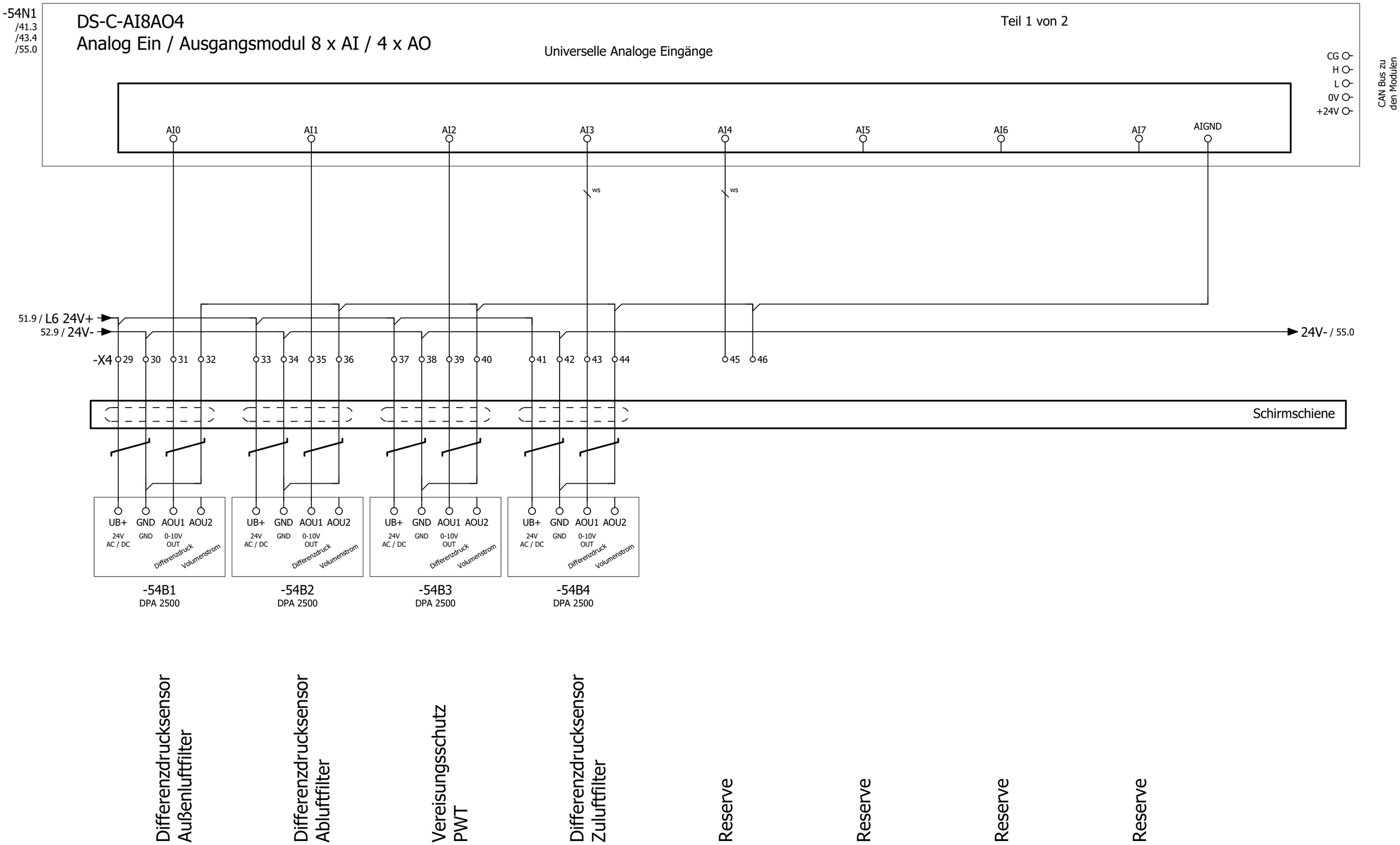

Differenzdrucksensor Außenluftfilter

Differenzdrucksensor Abluftfilter

Vereisungsschutz PWT

Differenzdrucksensor Zuluftfilter

Reserve

Reserve

Reserve

Reserve

->vorherige Seite 53

Folgeblatt -> 55

			Datum	24.Mai.2024	Rathaus Rheinberg	ROX KLIMATECHNIK	DDC - Analoge Ein / Ausgänge 8xAI / 4xAO	Fabr.. Nr. 7161	= RLT
				KW	Lüftung Küche				+
Änderung	Datum	Name						Auftr. Nr. 24300	Z.Nr.: 9668

Blatt 54
Blatt 121

-54N1
/54.0

DS-C-AI8AO4
Analog Ein / Ausgangsmodul 8 x AI / 4 x AO

Teil 2 von 2

Analoge Ausgänge 0...10V

AO0 AO1 AO2 AO3 -

54.9 / 24V-

Reserve Reserve Reserve Reserve

->vorherige Seite 54

Folgeblatt -> 70

			Datum	04.Mrz.2024	Rathaus Rheinberg	ROX KLIMATECHNIK	DDC - Analoge	Fabr.. Nr. 7161	= RLT
				KW	Lüftung Küche		Ein / Ausgänge 8xAI / 4xAO		+
Änderung	Datum	Name						Auftr. Nr. 24300	Z.Nr.: 9668

Blatt 55
Blatt 121

Klemmenleistenübersicht

Mueller

Klemmenleiste	Klemmenleistendefinitionstext	Klemmen					Seite Klemmenplan
		erste	Letzte	Summe PE	Summe N	Gesamtzahl	
X1	X1 = Klemmleiste Hauptstrom	1	8	2	0	8	=RLT/71
X01	X01 = Klemmleiste vorm Hauptschalter	1	9	3	2	9	=RLT/72
X3	X3 = Klemmleiste Kleinspannung	1	38	0	0	38	=RLT/73
X4	X4 = Klemmleiste Analoge Signale	1	46	0	0	46	=RLT/76
X7	X7 = Klemmleiste Fremdspannung	1	8	0	0	8	=RLT/79
XR	XR = Klemmleiste Router	+	DI	0	0	3	=RLT/80

->vorherige Seite

Folgeblatt -> 71

Klemmenplan

Mueller

							OELFLEX 110 4G1,5 4x1,5 qmm	OELFLEX 110 4G1,5 4x1,5 qmm		Leiste X1 X1 = Klemmleiste Hauptstrom											
							W-13M1/1	W-11M1/1	Kabel	Ziel	Anschluss	Klemme	Brücke	Ziel	Anschluss	Kabel					Seite
Zuluftventilator								1		=RLT-11Q1	1	**1**		=RLT-11F1	2						=RLT/11.1
=								2		=RLT-11Q1	3	**2**		=RLT-11F1	4						=RLT/11.2
=								3		=RLT-11Q1	5	**3**		=RLT-11F1	6						=RLT/11.2
=								gnge		=RLT-11Q1	PE	**4**			PE						=RLT/11.2
Abluftventilator							1			=RLT-13Q1	1	**5**		=RLT-13F1	2						=RLT/13.1
=							2			=RLT-13Q1	3	**6**		=RLT-13F1	4						=RLT/13.2
=							3			=RLT-13Q1	5	**7**		=RLT-13F1	6						=RLT/13.2
=							gnge			=RLT-13Q1	PE	**8**			PE						=RLT/13.2

->vorherige Seite 70

Folgeblatt -> 72

			Datum	09.Apr.2024	Rathaus Rheinberg	Klemmenplan X1	Fabr.. Nr. 7161	= RLT
				KW	Lüftung Küche			+
Änderung	Datum	Name					Auftr. Nr. 24300	Z.Nr.: 9668

ROX KLIMATECHNIK

Klemmenplan

Mueller

							OELFLEX 110 3G1,5 3x1,5 qmm	NYM-J 1x16 qmm		Leiste X01 X01 = Klemmleiste vorm Hauptschalter											
							W-3E2	W-3W1	Kabel	Ziel	Anschluss	Klemme	Brücke	Ziel	Anschluss	Kabel					Seite
Einspeisung										=RLT-F0		**1**		=RLT-3Q1	2;1/2						=RLT/3.0
=										=RLT-F0		**2**		=RLT-3Q1	4						=RLT/3.1
=										=RLT-F0		**3**		=RLT-3Q1	6						=RLT/3.1
=												**4**		=RLT-3Q2	N						=RLT/3.1
=												**5**									=RLT/3.1
=								PE		=RLT-PA	PE	**6**									=RLT/3.2
Gerätebeleuchtung							1			=RLT-3E2	L	**7**		=RLT-3S1	14						=RLT/3.7
=							2			=RLT-3E2	N	**8**		=RLT-3M1	N						=RLT/3.7
=							PE			=RLT-3E2	PE	**9**									=RLT/3.7

			Datum	06.Mai.2024	Rathaus Rheinberg	ROX KLIMATECHNIK	Klemmenplan X01	Fabr.. Nr. 7161	= RLT
				KW	Lüftung Küche				+
Änderung	Datum	Name						Auftr. Nr. 24300	Z.Nr.: 9668

Blatt 72

Blatt 121

Klemmenplan

Mueller

		3x1 qmm OELFLEX 110 3X1	2x1 qmm OELFLEX 110 2X1	2x1 qmm OELFLEX 110 2X1	2x1 qmm OELFLEX 110 2X1	4x1 qmm OELFLEX 110 4X1	2x2x0,8 qmm J-Y(ST)-Y	4x2x0,8 qmm J-Y(ST)-Y		Leiste X3 X3 = Klemmleiste Kleinspannung											
		W-16Y1	W-13Q1	W-13M1/2	W-11Q1	W-11M1/2	W-9A2	W-9A1	Kabel	Ziel	Anschluss	Klemme	Brücke	Ziel	Anschluss	Kabel					Seite
Brandnotabschaltung Option								rtbl		=RLT-9A1		**1**		=RLT-5F2	2;11						=RLT/9.1
=								wsge		=RLT-9A1		**2**									=RLT/9.2
=								ws		=RLT-9A1		**3**		=RLT-9K1	14						=RLT/9.2
=								gn		=RLT-9A1		**4**		=RLT-9K1	12						=RLT/9.2
=								wsbr		=RLT-9A1		**5**		=RLT-9K1	A2						=RLT/9.3
BMZ Kontakt							rtsw			=RLT-9A2		**6**									=RLT/9.4
=							wsge			=RLT-9A2		**7**		=RLT-7K1	21						=RLT/9.4
Zuluftventilator						1				=RLT-11M1	Din1	**8**		=RLT-7K1	34						=RLT/11.4
=						2				=RLT-11M1	NO	**9**		=RLT-9K1	11						=RLT/11.5
=						3				=RLT-11M1	COM	**10**		=RLT-52N1							=RLT/11.5
Rep.-Schalter Zuluftventilator					1					=RLT-11Q1	13	**11**									=RLT/11.8
=					2					=RLT-11Q1	14	**12**		=RLT-52N1							=RLT/11.8
Abluftventilator				1						=RLT-13M1	2	**13**									=RLT/13.3
=				2						=RLT-13M1	3	**14**		=RLT-52N1							=RLT/13.4
Rep.-Schalter Abluftventilator			1							=RLT-13Q1	13	**15**									=RLT/13.8
=			2							=RLT-13Q1	14	**16**		=RLT-52N1							=RLT/13.8
Außenluftklappe		1								=RLT-16Y1	2	**17**		=RLT-48K7	11						=RLT/16.2
=		2								=RLT-16Y1	1	**18**		X4	4						=RLT/16.2

->vorherige Seite 72

Folgeblatt -> 74

Klemmenplan

Mueller

			4x2x0,8 qmm J-Y(ST)-Y	4x1 qmm OELFLEX 110 4X1	2x2x0,8 qmm J-Y(St)Y	2x2x0,8 qmm J-Y(ST)-Y	3x1 qmm OELFLEX 110 3X1	3x1 qmm OELFLEX 110 3X1		Leiste X3 X3 = Klemmleiste Kleinspannung											
			W-46A1/2	W-26B1	W-18B1	W-17S1	W-16Y2	W-16Y1	Kabel	Ziel	Anschluss	Klemme	Brücke	Ziel	Anschluss	Kabel					Seite
Außenluftklappe								3		=RLT-16Y1	3	**19**		=RLT-48K7	14						=RLT/16.2
Fortluftklappe							1			=RLT-16Y2	2	**20**		=RLT-48K7	11;5						=RLT/16.3
=							2			=RLT-16Y2	1	**21**		X4	6						=RLT/16.4
=							3			=RLT-16Y2	3	**22**									=RLT/16.4
Endlagenschalter BSK						rtsw				=RLT-17S1	21	**23**		X4	5						=RLT/17.1
=						wsge				=RLT-17S1	22	**24**		=RLT-17K1	A1						=RLT/17.1
Druckdose Abluft (Gasfreigabe)					rtsw					=RLT-18B1	3	**25**									=RLT/18.1
=					wsge					=RLT-18B1	1	**26**		=RLT-18K1	A1						=RLT/18.2
Rauchmelder ZUL				1						=RLT-26B1	1	**27**									=RLT/26.2
=				2						=RLT-26B1	2	**28**		=RLT-18K1	A2;A2						=RLT/26.2
=				3						=RLT-26B1		**29**									=RLT/26.3
=				4						=RLT-26B1		**30**		=RLT-7K1	41						=RLT/26.3
Bedientableau			rtbl							=RLT-46A1	24V+	**31**		=RLT-46F1	2;+						=RLT/46.5
=			wsge							=RLT-46A1	24V-	**32**		=RLT-46N1	0V						=RLT/46.5
=			ws							=RLT-46A1-46H1	+	**33**		=RLT-46N1	DI						=RLT/46.5
=			gn							=RLT-46A1-46H1	-	**34**									=RLT/46.5
=			ws							=RLT-46A1-46H2	+	**35**		=RLT-46N1							=RLT/46.6
=			br							=RLT-46A1-46H2	-	**36**		XR	-						=RLT/46.6

->vorherige Seite 73

Folgeblatt -> 75

			Datum	09.Apr.2024	Rathaus Rheinberg	Klemmenplan X3	Fabr.. Nr. 7161	= RLT
				KW	Lüftung Küche			+
Änderung	Datum	Name					Auftr. Nr. 24300	Z.Nr.: 9668

ROX KLIMATECHNIK

Klemmenplan

Mueller

Leiste

X3

X3 = Klemmleiste Kleinspannung

	Kabel	Ziel	Anschluss	Klemme	Brücke	Ziel	Anschluss	Kabel	Seite
Externe Einschaltung Option		=RLT-47W1		**37**	┘	=RLT-47S1	2.14		=RLT/47.1
=		=RLT-47W1		**38**		=RLT-47S1	1.14		=RLT/47.1

			Datum	09.Apr.2024
				KW
Änderung	Datum	Name		

Rathaus Rheinberg
Lüftung Küche

Klemmenplan X3

Fabr.. Nr. 7161

Auftr. Nr. 24300

Z.Nr.: 9668

= RLT
+

Blatt 75
Blatt 121

Klemmenplan

Mueller

			LIYCY 2x0,5 qmm	LIYCY-TP 2x2x0,75 qmm	LIYCY-TP 2x2x0,75 qmm	LIYCY 4x0,5 qmm	LIYCY 2x0,5 qmm	LIYCY 2x0,5 qmm		Leiste X4 X4 = Klemmleiste Analoge Signale											
			W-51B3	W-51B2	W-51B1	W-16Y3	W-13M1/3	W-11M1/3	Kabel	Ziel	Anschluss	Klemme	Brücke	Ziel	Anschluss	Kabel					Seite
Zuluftventilator								ws		=RLT-11M1		**1**		=RLT-9K2	14						=RLT/11.7
=								br		=RLT-11M1	GND	**2**		=RLT-7K1	31						=RLT/11.7
Abluftventilator							ws			=RLT-13M1	10	**3**		=RLT-49K1	14						=RLT/13.5
=							br			=RLT-13M1	11	**4**		X3	18						=RLT/13.5
WRG/Bypass Klappe						ws				=RLT-16Y3	2	**5**		X3	20;23						=RLT/16.6
=						br				=RLT-16Y3	1	**6**		X3	21;A2						=RLT/16.6
=						gn				=RLT-16Y3	3	**7**		=RLT-46N1							=RLT/16.7
=						ge				=RLT-16Y3	5	**8**									=RLT/16.7
Differenzdruckfühler Zuluft					ws					=RLT-51B1	UB+	**9**									=RLT/51.1
=					br					=RLT-51B1	GND	**10**									=RLT/51.1
=					gn					=RLT-51B1	AOU1	**11**		=RLT-46N1							=RLT/51.1
=					ge					=RLT-51B1	GND	**12**									=RLT/51.1
Differenzdruckfühler Abluft				ws						=RLT-51B2	UB+	**13**									=RLT/51.2
=				br						=RLT-51B2	GND	**14**									=RLT/51.2
=				gn						=RLT-51B2	AOU1	**15**		=RLT-46N1							=RLT/51.2
=				ge						=RLT-51B2	GND	**16**									=RLT/51.2
Temperaturfühler Außenluft			ws							=RLT-51B3	1	**17**		=RLT-46N1							=RLT/51.3
=			br							=RLT-51B3	2	**18**									=RLT/51.3

->vorherige Seite 75

Folgeblatt -> 77

Klemmenplan

Mueller

			2x2x0,75 qmm LIYCY-TP	2x2x0,75 qmm LIYCY-TP	2x0,5 qmm LIYCY	2x0,5 qmm LIYCY	2x0,5 qmm LIYCY	4x0,5 qmm LIYCY		Leiste X4 X4 = Klemmleiste Analoge Signale											
			W-54B2	W-54B1	W-51B7	W-51B6	W-51B5	W-51B4	Kabel	Ziel	Anschluss	Klemme	Brücke	Ziel	Anschluss	Kabel					Seite
Temperaturfühler Zuluft nach PWT								ws		=RLT-51B4	G	**19**									=RLT/51.3
=								br		=RLT-51B4	G0	**20**									=RLT/51.4
=								gn		=RLT-51B4	U1	**21**		=RLT-46N1							=RLT/51.4
=								ge		=RLT-51B4	G0	**22**									=RLT/51.4
Temperaturfühler Zuluft Gesamt							ws			=RLT-51B5	1	**23**		=RLT-46N1							=RLT/51.5
=							br			=RLT-51B5	2	**24**									=RLT/51.5
Temperaturfühler Abluft						ws				=RLT-51B6	1	**25**		=RLT-46N1							=RLT/51.6
=						br				=RLT-51B6	2	**26**									=RLT/51.6
Fortlufttemperatur					ws					=RLT-51B7	1	**27**		=RLT-46N1							=RLT/51.7
=					br					=RLT-51B7	2	**28**		=RLT-46N1	AIGND						=RLT/51.7
Differenzdrucksensor Außenluftfilter				ws						=RLT-54B1	UB+	**29**									=RLT/54.0
=				br						=RLT-54B1	GND	**30**									=RLT/54.1
=				gn						=RLT-54B1	AOU1	**31**		=RLT-54N1							=RLT/54.1
=				ge						=RLT-54B1	GND	**32**									=RLT/54.1
Differenzdrucksensor Abluftfilter			ws							=RLT-54B2	UB+	**33**									=RLT/54.1
=			br							=RLT-54B2	GND	**34**									=RLT/54.2
=			gn							=RLT-54B2	AOU1	**35**		=RLT-54N1							=RLT/54.2
=			ge							=RLT-54B2	GND	**36**									=RLT/54.2

->vorherige Seite 76

Folgeblatt -> 78

Klemmenplan

Mueller

										Leiste X4 X4 = Klemmleiste Analoge Signale											
								LIYCY-TP 2x2x0,75 qmm													
								W-54B3	Kabel	Ziel	Anschluss	Klemme	Brücke	Ziel	Anschluss	Kabel					Seite
Vereisungsschutz PWT								ws		=RLT-54B3	UB+	**37**									=RLT/54.2
=								br		=RLT-54B3	GND	**38**									=RLT/54.3
=								gn		=RLT-54B3	AOU1	**39**		=RLT-54N1							=RLT/54.3
=								ge		=RLT-54B3	GND	**40**									=RLT/54.3
Reserve												**41**									=RLT/54.3
=												**42**									=RLT/54.4
=												**43**		=RLT-54N1							=RLT/54.4
=												**44**									=RLT/54.4
=												**45**		=RLT-54N1							=RLT/54.5
=												**46**		=RLT-54N1	AIGND						=RLT/54.5

->vorherige Seite 77

Folgeblatt -> 79

Klemmenplan

Mueller

										Leiste X7 X7 = Klemmleiste Fremdspannung											
									Kabel	Ziel	Anschluss	Klemme	Brücke	Ziel	Anschluss	Kabel					Seite
Potenzialfreie Meldung Betrieb												**1**		=RLT-48K1	11						=RLT/31.2
=												**2**		=RLT-48K1	14						=RLT/31.3
Potenzialfreie Meldung Störung												**3**		=RLT-48K2	11						=RLT/31.3
=												**4**		=RLT-48K2	14						=RLT/31.4
Potenzialfreie Meldung Wartung												**5**		=RLT-48K3	11						=RLT/31.4
=												**6**		=RLT-48K3	14						=RLT/31.5
Gasmagnetventil Freigabe												**7**		=RLT-18K1	11						=RLT/31.5
=												**8**		=RLT-18K1	14						=RLT/31.6

			Datum	06.Mai.2024	Rathaus Rheinberg	ROX KLIMATECHNIK	Klemmenplan X7	Fabr.. Nr. 7161	= RLT
				KW	Lüftung Küche				+
Änderung	Datum	Name						Auftr. Nr. 24300	Z.Nr.: 9668

Blatt 79

Blatt 121

Klemmenplan

Mueller

										Leiste XR XR = Klemmleiste Router											
									Kabel	Ziel	Anschluss	Klemme	Brücke	Ziel	Anschluss	Kabel					Seite
Bedientableau										=RLT-46U1	+	**+**	'	X3	31						=RLT/46.8
=										=RLT-46U1	-	**-**	'	X3	36						=RLT/46.8
=										=RLT-46U1	DI	**DI**	'	X3	33						=RLT/46.7

->vorherige Seite 79

Folgeblatt -> 90

			Datum	09.Apr.2024	Rathaus Rheinberg	ROX KLIMATECHNIK	Klemmenplan XR	Fabr.. Nr. 7161	= RLT
				KW	Lüftung Küche				+
Änderung	Datum	Name						Auftr. Nr. 24300	Z.Nr.: 9668

Blatt 80

Blatt 121

Kabelübersicht

Mueller

Kabel	Quelle von	Ziel bis	Kabel	Anzahl Adern	Querschnitt	Bemerkung
W-3E2	X01	-3E2	OELFLEX 110 3G1,5	3	1,5 qmm	Gerätebeleuchtung
W-3W1	X01	-PA	NYM-J	1	16 qmm	Potentialausgleich
W-9A1	X3	-9A1	J-Y(ST)-Y	4x2x	0,8 qmm	Brandnotabschaltung Option
W-9A2	X3	-9A2	J-Y(ST)-Y	2x2x	0,8 qmm	BMZ Kontakt
W-11M1/1	X1	-11Q1	OELFLEX 110 4G1,5	4	1,5 qmm	Zuluftventilator
W-11M1/2	X3	-11M1	OELFLEX 110 4X1	4	1 qmm	=
W-11M1/3	X4	-11M1	LIYCY	2	0,5 qmm	=
W-11Q1	X3	-11Q1	OELFLEX 110 2X1	2	1 qmm	Rep.-Schalter Zuluftventilator
W-13M1/1	X1	-13Q1	OELFLEX 110 4G1,5	4	1,5 qmm	Abluftventilator
W-13M1/2	X3	-13M1	OELFLEX 110 2X1	2	1 qmm	=
W-13M1/3	X4	-13M1	LIYCY	2	0,5 qmm	=
W-13Q1	X3	-13Q1	OELFLEX 110 2X1	2	1 qmm	Rep.-Schalter Abluftventilator
W-16Y1	X3	-16Y1	OELFLEX 110 3X1	3	1 qmm	Außenluftklappe
W-16Y2	X3	-16Y2	OELFLEX 110 3X1	3	1 qmm	Fortluftklappe
W-16Y3	X4	-16Y3	LIYCY	4	0,5 qmm	WRG/Bypass Klappe
W-17S1	X3	-17S1	J-Y(ST)-Y	2x2x	0,8 qmm	Endlagenschalter BSK
W-18B1	X3	-18B1	J-Y(St)Y	2x2x	0,8 qmm	Druckdose Abluft (Gasfreigabe)
W-26B1	X3	-26B1	OELFLEX 110 4X1	4	1 qmm	Rauchmelder ZUL
W-46A1/1	-46A1	-46N1	CAT 7 Kabel	8x	0,5 qmm	Bedientableau
W-46A1/2	X3	-46A1	J-Y(ST)-Y	4x2x	0,8 qmm	=
W-51B1	X4	-51B1	LIYCY-TP	2x2x	0,75 qmm	Differenzdruckfühler Zuluft
W-51B2	X4	-51B2	LIYCY-TP	2x2x	0,75 qmm	Differenzdruckfühler Abluft
W-51B3	X4	-51B3	LIYCY	2	0,5 qmm	Temperaturfühler Außenluft

1. Die Qualität und die Anforderungen an das Kabelsind beim Bauherrn oder bei der Baustellenüberwachung anzufragen. (zum Beispiel Halogenfrei, et cetera)
2. Die angegebenen Querschnitte der Kabel sind die Minimalanforderungen. Diese sind von der Elektro - Installationsfirma zu überprüfen. (Der Spannungsabfall ist zu berücksichtigen!)
3. Der Kabeltyp und Kabelquerschnitte sind gemäß DIN, VDE und EVU-Bestimmungen zu überprüfen

->vorherige Seite 80

Folgeblatt -> 91

Kabelübersicht

Mueller

Kabel	Quelle von	Ziel bis	Kabel	Anzahl Adern	Querschnitt	Bemerkung
W-51B4	X4	-51B4	LIYCY	4	0,5 qmm	Temperaturfühler Zuluft nach PWT
W-51B5	X4	-51B5	LIYCY	2	0,5 qmm	Temperaturfühler Zuluft Gesamt
W-51B6	X4	-51B6	LIYCY	2	0,5 qmm	Temperaturfühler Abluft
W-51B7	X4	-51B7	LIYCY	2	0,5 qmm	Fortlufttemperatur
W-54B1	X4	-54B1	LIYCY-TP	2x2x	0,75 qmm	Differenzdrucksensor Außenluftfilter
W-54B2	X4	-54B2	LIYCY-TP	2x2x	0,75 qmm	Differenzdrucksensor Abluftfilter
W-54B3	X4	-54B3	LIYCY-TP	2x2x	0,75 qmm	Vereisungsschutz PWT

1. Die Qualität und die Anforderungen an das Kabelsind beim Bauherrn oder bei der Baustellenüberwachung anzufragen. (zum Beispiel Halogenfrei, et cetera)
2. Die angegebenen Querschnitte der Kabel sind die Minimalanforderungen. Diese sind von der Elektro - Installationsfirma zu überprüfen. (Der Spannungsabfall ist zu berücksichtigen!)
3. Der Kabeltyp und Kabelquerschnitte sind gemäß DIN, VDE und EVU-Bestimmungen zu überprüfen

->vorherige Seite 90

Folgeblatt -> 100

Stückliste

Mueller

Bauteil-benennung	Schaltplan Position	Menge	Bezeichnung Hersteller	Typnummer Hersteller	Hersteller	Pos
-4K1	/4.3	1	Phasenüberwachung, 2 Wechsler	PFD2-E12	BTR Metz Connect GMBH	
-46N1	/46.0	1	High Power Controller	DEOS - 500/5 open	DEOS AG	
-54N1	/54.0	1	Analog Ein / Ausgangsmodul 8 x AI / 4 x AO	DS-C-AI8AO4	DEOS AG	
-52N1	/52.0	1	Digital Eingangsmodul 16 x DI	DS-C-DI 16	DEOS AG	
-46N2	/46.7	1	Einspeisemodul 24V und Bus	PKM	DEOS AG	
-4F1	/4.3	1	Sicherungsautomat B - 6A 1 polig 10 KA	FAZ-B6/1	Eaton Electric Gmbh	
-4F2	/4.4	1	Sicherungsautomat B - 6A 1 polig 10 KA	FAZ-B6/1	Eaton Electric Gmbh	
-4F3	/4.5	1	Sicherungsautomat B - 6A 1 polig 10 KA	FAZ-B6/1	Eaton Electric Gmbh	
-5F1	/5.2	1	Sicherungsautomat B - 6A 1 polig 10 KA	FAZ-B6/1	Eaton Electric Gmbh	
-11F1	/11.1	1	Sicherungsautomat B - 10A 3 polig 10 kA	FAZ-B10/3	Eaton Electric Gmbh	
-13F1	/13.1	1	Sicherungsautomat B - 10A 3 polig 10 kA	FAZ-B10/3	Eaton Electric Gmbh	
-5F2	/5.3	1	Sicherungsautomat C - 4A 1 polig 10 kA	FAZ-C4/1	Eaton Electric Gmbh	
-5F3	/5.4	1	Sicherungsautomat C - 4A 1 polig 10 kA	FAZ-C4/1	Eaton Electric Gmbh	
-7S1	/7.1	1	Drucktaster Schwarz mit 1 Ö	M22-D-S+K01	Eaton Electric Gmbh	
-48H1	/48.0	1	Leuchtmelder grün 24V	M22-L-G+M22-A+LED-W	Eaton Electric Gmbh	
-48H2	/48.1	1	Leuchtmelder rot 24V	M22-L-R+M22-A+LED-W	Eaton Electric Gmbh	
-48H3	/48.2	1	Leuchtmelder GELB 24V	M22-L-Y+M22-A+LED-W	Eaton Electric Gmbh	
-47S1	/47.0	1	Wahlschalter schwarz - 3 Stellungen	M22-WRK3+K10+K10	Eaton Electric Gmbh	
-3S1	/3.7	1	Wahlschalter schwarz - 2 Stellungen	M22-WRK+K10	Eaton Electric Gmbh	

Stückliste

Mueller

Bauteil-benennung	Schaltplan Position	Menge	Bezeichnung Hersteller	Typnummer Hersteller	Hersteller	Pos
-3B1	/3.8	1	Schaltschrankthermostat Kühlen	7T.81.0.000.2303	Finder Relais	
-3X1	/3.5	1	Steckdose 230V / 10 A gelb	7U.00.8.230.0012	Finder Relais	
-3X2	/3.6	1	Steckdose 230V / 10 A gelb	7U.00.8.230.0012	Finder Relais	
-48K1	/48.1	1	Koppelrelais 24V DC 1W mit LED	38.51.7.024.0050	Finder Relais	
-48K2	/48.2	1	Koppelrelais 24V DC 1W mit LED	38.51.7.024.0050	Finder Relais	
-48K3	/48.3	1	Koppelrelais 24V DC 1W mit LED	38.51.7.024.0050	Finder Relais	
-48K4	/48.4	1	Koppelrelais 24V DC 1W mit LED	38.51.7.024.0050	Finder Relais	
-48K7	/48.6	1	Koppelrelais 24V DC 1W mit LED	38.51.7.024.0050	Finder Relais	
-48K8	/48.7	1	Koppelrelais 24V DC 1W mit LED	38.51.7.024.0050	Finder Relais	
-49K1	/49.1	1	Koppelrelais 24V DC 1W mit LED	38.51.7.024.0050	Finder Relais	
-7K2	/7.2	1	Miniaturrelais 4 Wechsler 230 V AC	55.34.8.230.0040 + 94.P4	Finder Relais	
-9K1	/9.5	1	Miniaturrelais 4 Wechsler 24 V DC	55.34.9.024.0090 + 94.P4	Finder Relais	
-9K2	/9.7	1	Miniaturrelais 4 Wechsler 24 V DC	55.34.9.024.0090 + 94.P4	Finder Relais	
-17K1	/17.2	1	Miniaturrelais 4 Wechsler 24 V DC	55.34.9.024.0090 + 94.P4	Finder Relais	
-18K1	/18.3	1	Miniaturrelais 4 Wechsler 24 V DC	55.34.9.024.0090 + 94.P4	Finder Relais	
-26K1	/26.6	1	Miniaturrelais 4 Wechsler 24 V DC	55.34.9.024.0090 + 94.P4	Finder Relais	
-7K1	/7.1	1	Zeitrelais 230V AC 4 Wechsler	85.04.8.240.0000 + 94.P4	Finder Relais	
-4H1	/4.6	1	LED Signalleuchte 230V	HD 16-22/230 LT	H.-J. Ehrlich KG	
-4H2	/4.6	1	LED Signalleuchte 230V	HD 16-22/230 LT	H.-J. Ehrlich KG	

->vorherige Seite 100

Folgeblatt -> 102

Stückliste

Mueller

Bauteil-benennung	Schaltplan Position	Menge	Bezeichnung Hersteller	Typnummer Hersteller	Hersteller	Pos
-4H3	/4.7	1	LED Signalleuchte 230V	HD 16-22/230 LT	H.-J. Ehrlich KG	
-46U1	/46.7	1	IXrouter3 Ethernet	IX2400		
-5G1	/5.2	1	Netzteil 230V AC / 24V DC - 10A	NDR-240-24	MeanWell	
X7		8	Durchgangsklemme	PT 2,5 OG	Phoenix Contact	
-Schrank	/3.4	5	Durchgangsklemme	PT 2,5-QUATTRO	Phoenix Contact	
-Schrank	/3.4	8	Durchgangsklemme	PT 2,5-QUATTRO BU	Phoenix Contact	
-Schrank	/3.4	2	PE Durchgangsklemme	PT 2,5-QUATTRO-PE	Phoenix Contact	
X1		6	Zugfederklemme 2,5 qmm	PTI 2,5	Phoenix Contact	
X3		38	Zugfederklemme 2,5 qmm	PTI 2,5	Phoenix Contact	
X4		46	Zugfederklemme 2,5 qmm	PTI 2,5	Phoenix Contact	
XR		3	Zugfederklemme 2,5 qmm	PTI 2,5	Phoenix Contact	
X1		2	PE - Zugfederklemme 2,5 qmm	PTI 2,5-PE	Phoenix Contact	
-46F1	/46.1	1	Sicherungsreihenklemme	USIG + ST-SI	Phoenix Contact	
-Schrank	/3.4	1	Schaltschrank BHT: 800 x1000 x 300 mm	AX 1180.000	Rittal	
-3M1	/3.8	1	Filterluefter 230 V mittel	SK 3239.100	Rittal	
-3M1	/3.8	1	Austrittsfilter für SK 3239.100	SK 3239.200	Rittal	
-3Q1	/3.0	1	Hauptschalter 25A rot / gelber Griff	3LD2 150-0TK13	Siemens	
-3Q2	/3.3	1	FI / LS - Schalter 30 mA - B10	5SU1 356-6KK10	Siemens	

->vorherige Seite 101

Folgeblatt -> 110

Artikelsummenstückliste

Mueller

Lieferant	Bestellnummer	Bezeichnung	Typnummer	Menge	Lager	Bestellen
BTR Metz Connect GMBH						
	110292032215	Phasenüberwachung, 2 Wechsler	PFD2-E12	1		
DEOS AG						
		High Power Controller	DEOS - 500/5 open	1		
		Analog Ein / Ausgangsmodul 8 x AI / 4 x AO	DS-C-AI8AO4	1		
		Digital Eingangsmodul 16 x DI	DS-C-DI 16	1		
		Einspeisemodul 24V und Bus	PKM	1		
Eaton Electric Gmbh						
	278529	Sicherungsautomat B - 6A 1 polig 10 KA	FAZ-B6/1	4		
	278843	Sicherungsautomat B - 10A 3 polig 10 kA	FAZ-B10/3	2		
	278553	Sicherungsautomat C - 4A 1 polig 10 kA	FAZ-C4/1	2		
		Drucktaster Schwarz mit 1 Ö	M22-D-S+K01	1		
		Leuchtmelder grün 24V	M22-L-G+M22-A+LED-W	1		
		Leuchtmelder rot 24V	M22-L-R+M22-A+LED-W	1		
		Leuchtmelder GELB 24V	M22-L-Y+M22-A+LED-W	1		
	216872	Wahlschalter schwarz - 3 Stellungen	M22-WRK3+K10+K10	1		
	216518	Wahlschalter schwarz - 2 Stellungen	M22-WRK+K10	1		
Finder Relais						
	7T.81.0.000.2303	Schaltschrankthermostat Kühlen	7T.81.0.000.2303	1		
	7U.00.8.230.0012	Steckdose 230V / 10 A gelb	7U.00.8.230.0012	2		
	38.51.7.024.0050	Koppelrelais 24V DC 1W mit LED	38.51.7.024.0050	7		
	55.34.8.230.0040	Miniaturrelais 4 Wechsler 230 V AC	55.34.8.230.0040 + 94.P4	1		
	55.34.9.024.0090	Miniaturrelais 4 Wechsler 24 V DC	55.34.9.024.0090 + 94.P4	5		
	85.04.8.240.0000	Zeitrelais 230V AC 4 Wechsler	85.04.8.240.0000 + 94.P4	1		
H.-J. Ehrlich KG						
		LED Signalleuchte 230V	HD 16-22/230 LT	3		
	IX2400	IXrouter3 Ethernet	IX2400	1		

->vorherige Seite 102

Folgeblatt -> 111

Artikelsummenstückliste

Mueller

Lieferant	Bestellnummer	Bezeichnung	Typnummer	Menge	Lager	Bestellen
MeanWell						
		Netzteil 230V AC / 24V DC - 10A	NDR-240-24	1		
Phoenix Contact						
	3209578	Durchgangsklemme	PT 2,5-QUATTRO	5		
	3209581	Durchgangsklemme	PT 2,5-QUATTRO BU	8		
	3209594	PE Durchgangsklemme	PT 2,5-QUATTRO-PE	2		
	0920083	Sicherungsreihenklemme	USIG + ST-SI	1		
Rittal						
	1180000	Schaltschrank BHT: 800 x1000 x 300 mm	AX 1180.000	1		
	3239100	Filterluefter 230 V mittel	SK 3239.100	1		
	3239200	Austrittsfilter für SK 3239.100	SK 3239.200	1		
Siemens						
	3LD2150-0TK13	Hauptschalter 25A rot / gelber Griff	3LD2 150-0TK13	1		
	5SU1356-6KK10	FI / LS - Schalter 30 mA - B10	5SU1 356-6KK10	1		

->vorherige Seite 110

Folgeblatt -> 120

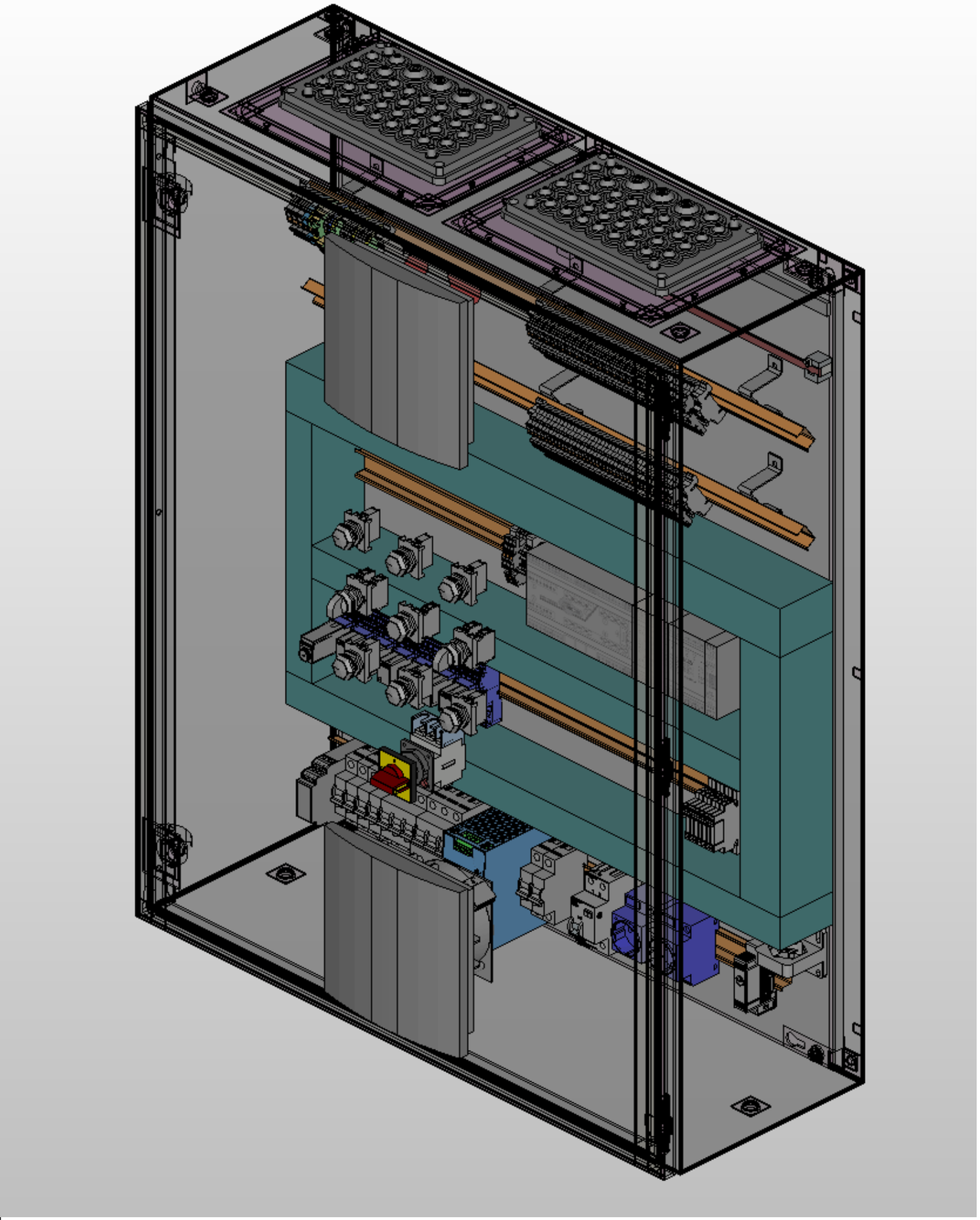

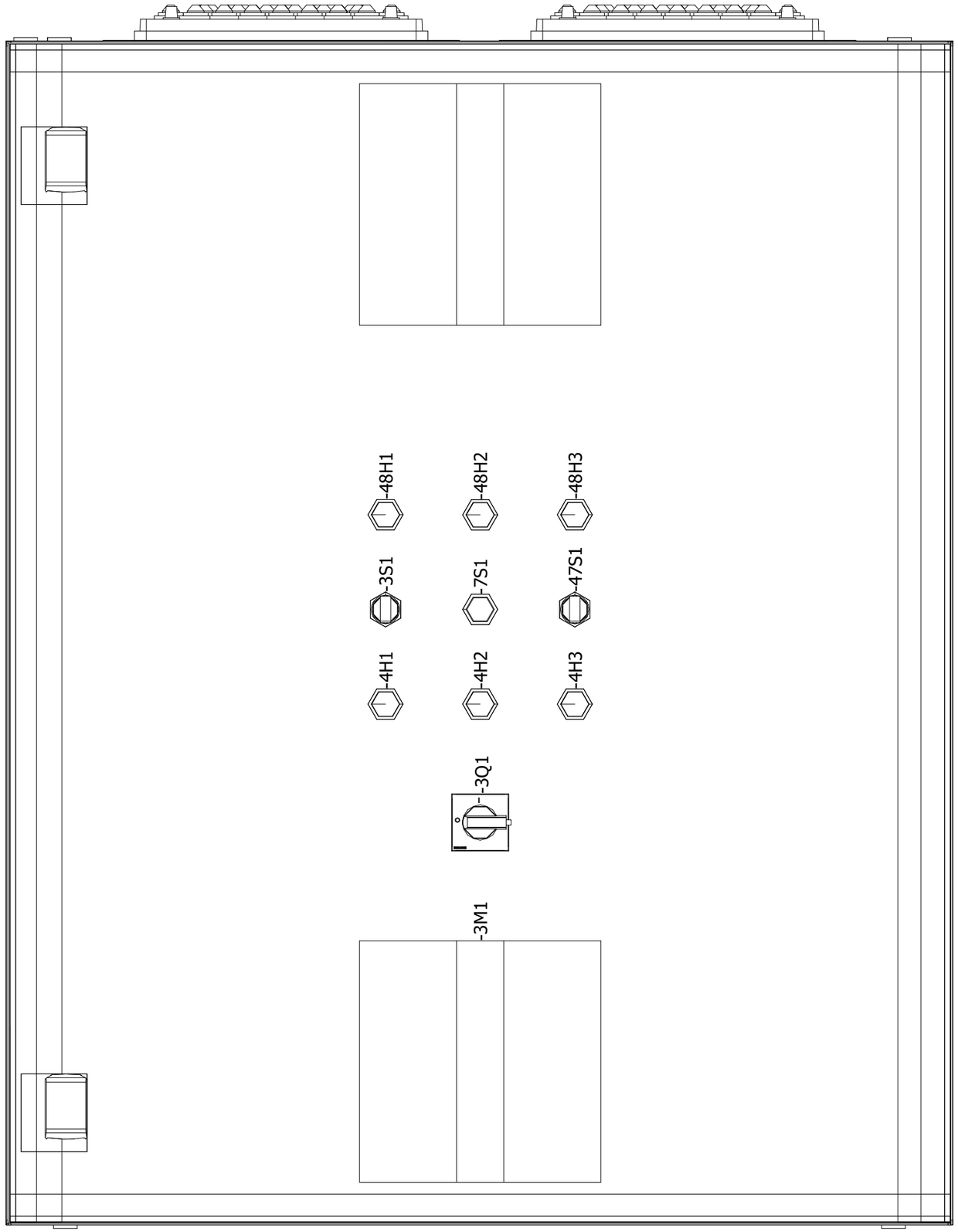

->vorherige Seite 111

Folgeblatt -> 121

			Datum	06.Mai.2024	Rathaus Rheinberg	ROX KLIMATECHNIK	Schrankansicht Außen	Fabr.. Nr. 7161	= RLT
				KW	Lüftung Küche				+
Änderung	Datum	Name						Auftr. Nr. 24300	Z.Nr.: 9668

Blatt 120

Blatt 121

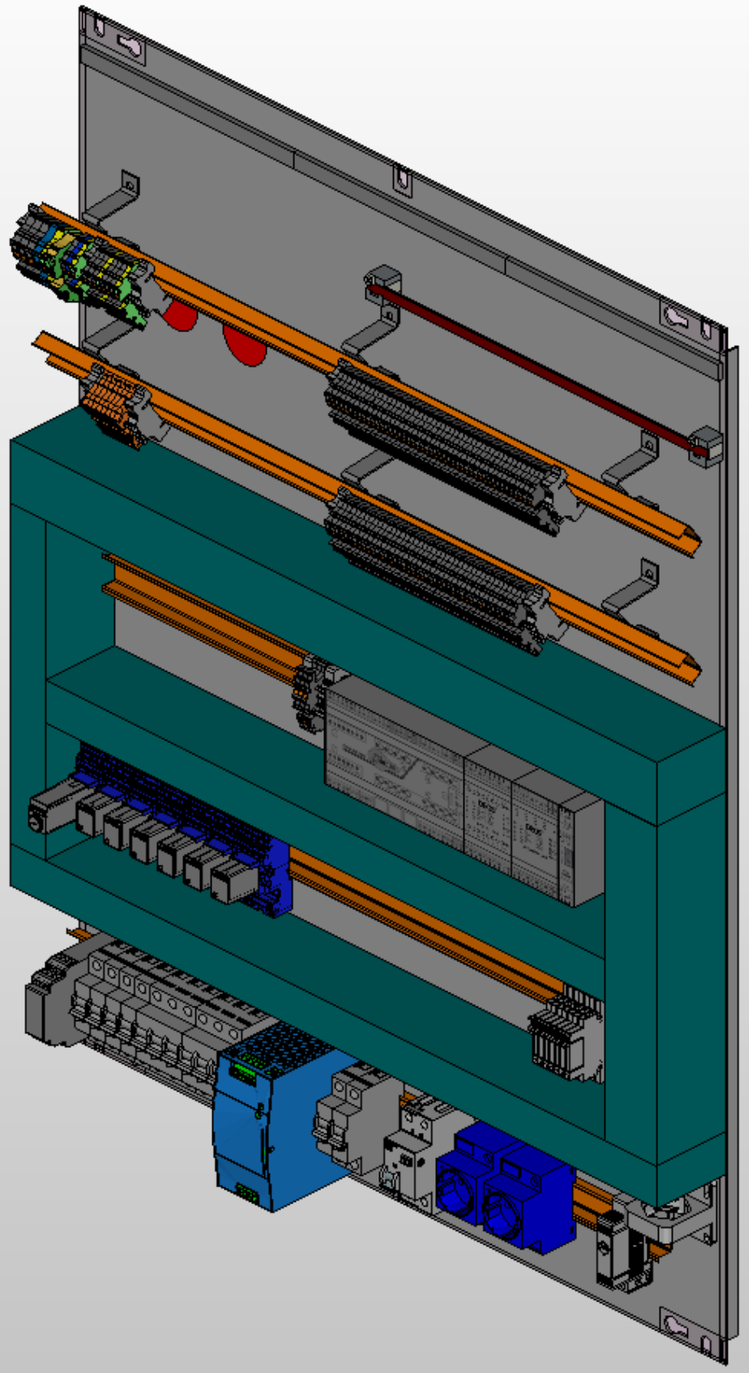

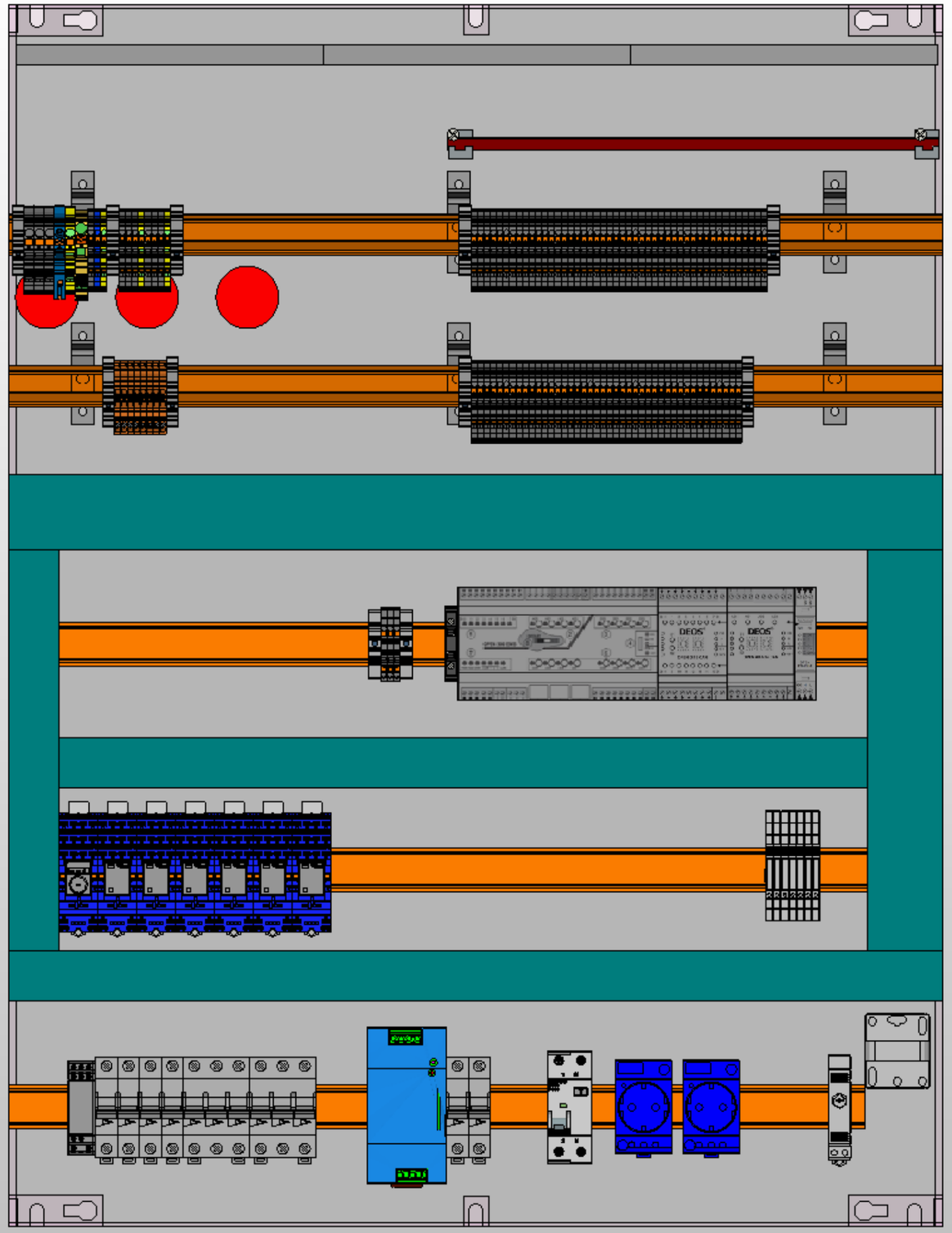

->vorherige Seite

Folgeblatt ->

			Datum	06.Mai.2024	Rathaus Rheinberg	ROX KLIMATECHNIK	Schrankansicht Innen	Fabr.. Nr. 7161	= RLT	
				KW					+	Blatt 121
					Lüftung Küche			Auftr. Nr. 24300	Z.Nr.: 9668	Blatt 121
Änderung	Datum	Name								