Langenbacher Str. 25
57586 Weitefeld
Tel.: 49 2743/807-0
Fax.: 49 2743/3028
info@rox-online.de
www.rox-online.de

Aderfarben

Hauptstrom	:	schwarz
230V AC / 230V/0	:	rot / rot-weiss
24V AC / 24V/0	:	grau / grau-weiss
24V + / 24V -	:	dunkelblau / blau-weiss
Fremdspannung	:	orange
DDC	:	braun
Messleitung	:	weiss
Neutralleiter	:	blau
Schutzleiter	:	grün-gelb
Sonstiges	:	violet

Klemmleisten

X01	vorm Hauptschalter
X1	Hauptstrom
X2	Steuerung 230V
X3	Kleinspannung
X4	Analoge Signale
X5	Signalaustausch mit Fremdanlagen
X6	Busleitungen
X7	Fremdspannung
X8	Ex Bereich

Schaltschrank

Schaltschrank	:	im Lüftungsgerät integriert	Küche RLT 1 Lobby RLT 2
Gehäuse Farbe	:		
Schutzart	:	IP 54	
Kabeleinführung	:	unten	
Türanschlag	:	Beidseitig	

Betriebswerte

Betriebsspannung	:	400V AC
Steuerung Allgemein	:	230V AC / 24V DC
Optische Anzeige	:	auf Display
Frequenz	:	50 Hz
Regelung	:	DEOS
Einspeisung Küche	:	125 A
Einspeisung Lobby	:	63 A

EN Vorschriften

HD 60364
EN 61439-1

VDE

VDE 0100
VDE 0660

International IEC

IEC 60364
IEC 61439-1

Projekt	Mc Donald´s - Stadthagen			Bauteil	Lüftung Küche und Lobby
Erstellt am	13.Sep.2024	Geplant :	K. Werner	Höchste Seitenzahl:	59
Letzte Änderung am:	13.Sep.2024	Gezeichnet :	K. Werner	Anzahl der Seiten :	107
Geprüft am:	.Sep.2024	Name :	Hr. Strunk		

Kunde

->vorherige Seite

Folgeblatt -> 1.a

			Datum	13.Sep.2024	Mc Donald´s - Stadthagen	Deckblatt	Fabr.. Nr. 7298
				KW	Lüftung Küche und Lobby		= RLT_1 +
Änderung	Datum	Name					Auftr. Nr. 24500 Z.Nr.: 9802

Leistungsdaten Antriebe	KW	A	U	U/min
Zuluftventilator Küche	4,22	6,7	400	2400
Abluftventilator Küche	4	7,8	400	1460
Wärmepumpe Küche	max. 11,71	max. 27	400	DVM-S, AM140AXVGGH/EU
Zuluftventilator Lobby	4,22	6,7	400	2400
Abluftventilator Lobby	4,22	6,7	400	2400
Wärmepumpe Lobby	max. 14,3	max. 23,5	400	DVM-S, AM120BXMWGH/EU
sonstiges	2,0 2,0	4,0 4,0	400	
Gesamt	**~ 22** **~ 25**	**~ 46** **~ 41**		

->vorherige Seite 1

Folgeblatt -> 2

Inhaltsverzeichnis

Mueller

Seite	Seitenbenennung	Seitenzusatzfeld	Datum	Bearbeiter
=RLT_1/1	Deckblatt		13.Sep.2024	KW
=RLT_1/1.a	Leistungsdaten		13.Sep.2024	KW
=RLT_1/2	Inhaltsverzeichnis		13.Sep.2024	KW
=RLT_1/2.a	Inhaltsverzeichnis		13.Sep.2024	KW
=RLT_1/2.b	Inhaltsverzeichnis		13.Sep.2024	KW
=RLT_1/2.c	Inhaltsverzeichnis		13.Sep.2024	KW
=RLT_1/2.d	Inhaltsverzeichnis		13.Sep.2024	KW
=RLT_1/3	Einspeisung		13.Sep.2024	KW
=RLT_1/4	Netzüberwachung		13.Sep.2024	KW
=RLT_1/5	Steuerspannung 230V AC und 24V DC Küche		13.Sep.2024	KW
=RLT_1/7	Störung quittieren Küche		13.Sep.2024	KW
=RLT_1/8	Zählerwerterfassung		13.Sep.2024	KW
=RLT_1/9	Sicherheitskette Küche		13.Sep.2024	KW
=RLT_1/10	Anlagenkennzeichen Lüftung Küche		13.Sep.2024	KW
=RLT_1/11	Zuluftventilator Küche		13.Sep.2024	KW
=RLT_1/13	Abluftventilator Küche		13.Sep.2024	KW
=RLT_1/14	Abluftventilator Küche		13.Sep.2024	KW
=RLT_1/16	Klappenantriebe Küche		13.Sep.2024	KW
=RLT_1/17	Brandschutzklappen		13.Sep.2024	KW
=RLT_1/18	Feuerlöschung Küchenmöbel		13.Sep.2024	KW
=RLT_1/20	Hauptgasventil		13.Sep.2024	KW
=RLT_1/21	Wärmepumpe Küche		13.Sep.2024	KW
=RLT_1/23	Wärmepumpe Küche Inneneinheit 1		13.Sep.2024	KW
=RLT_1/24	Wärmepumpe Küche Inneneinheit 2		13.Sep.2024	KW
=RLT_1/26	Rauchmelder ZUL Küche		13.Sep.2024	KW
=RLT_1/30	Anlagenkennzeichen Allgemein		13.Sep.2024	KW

->vorherige Seite 1.a

Folgeblatt -> 2.a

Inhaltsverzeichnis

Mueller

Seite	Seitenbenennung	Seitenzusatzfeld	Datum	Bearbeiter
=RLT_1/31	Sammelmeldungen und Freigabe Küchengeräte und Türluftschleier		13.Sep.2024	KW
=RLT_1/35	Abluftventilator Nebenräume		13.Sep.2024	KW
=RLT_1/40	Anlagenkennzeichen DDC		13.Sep.2024	KW
=RLT_1/41	Übersicht Belegung DDC Küche		13.Sep.2024	KW
=RLT_1/42	Übersicht Belegung DDC Lobby		13.Sep.2024	KW
=RLT_1/43	DEOS Steuercontroller Übersicht		13.Sep.2024	KW
=RLT_1/46	DDC - CPU Controller		13.Sep.2024	KW
=RLT_1/47	CPU - Digitale Eingänge 8 x DI		13.Sep.2024	KW
=RLT_1/48	CPU - Digitale Ausgänge 8 x DO		13.Sep.2024	KW
=RLT_1/49	CPU - Digitale Ausgänge 8 x DO		13.Sep.2024	KW
=RLT_1/50	CPU - Analoge Ausgänge 4xAO		13.Sep.2024	KW
=RLT_1/51	CPU - Analoge Eingänge 8xAI		13.Sep.2024	KW
=RLT_1/54	DDC - Digitale Ein / Ausgänge 8 x DI / DO		13.Sep.2024	KW
=RLT_1/55	DDC - Digitale Ein / Ausgänge 8 x DI / DO		13.Sep.2024	KW
=RLT_1/56	DDC - Analoge Ein / Ausgänge 8 x AI / 4 x AO		13.Sep.2024	KW
=RLT_1/57	DDC - Analoge Ein / Ausgänge 8 x AI / 4 x AO		13.Sep.2024	KW
=RLT_1/59	Signalaustausch ISP 1 < - > ISP 2		13.Sep.2024	KW
=RLT_2/60	Anlagenkennzeichen Lüftung Lobby		13.Sep.2024	KW
=RLT_2/72	Zuluftventilator Lobby		13.Sep.2024	KW
=RLT_2/73	Abluftventilator Lobby		13.Sep.2024	KW
=RLT_2/75	Störung quittieren und Sicherheitskette		13.Sep.2024	KW
=RLT_2/76	Klappenantriebe Lobby		13.Sep.2024	KW
=RLT_2/80	Rauchmelder Lobby		13.Sep.2024	KW
=RLT_2/81	Wärmepumpe Lobby		13.Sep.2024	KW
=RLT_2/83	Wärmepumpe Lobby Inneneinheit 1		13.Sep.2024	KW
=RLT_2/84	Wärmepumpe Lobby Inneneinheit 2		13.Sep.2024	KW

->vorherige Seite 2

Folgeblatt -> 2.b

Inhaltsverzeichnis

Mueller

Seite	Seitenbenennung	Seitenzusatzfeld	Datum	Bearbeiter
=RLT_2/90	DDC Busmodul		13.Sep.2024	KW
=RLT_2/91	DDC - Digitale Ein / Ausgänge 8 x DI / DO		13.Sep.2024	KW
=RLT_2/92	DDC - Digitale Ein / Ausgänge 8 x DI / DO		13.Sep.2024	KW
=RLT_2/94	DDC - Analoge Ein / Ausgänge 8xAI / 4xAO		13.Sep.2024	KW
=RLT_2/95	DDC - Analoge Ein / Ausgänge 8xAI / 4xAO		13.Sep.2024	KW
=KLE/1	Klemmleistenübersicht		13.Sep.2024	KW
=KLE/2	Klemmleistenübersicht		13.Sep.2024	KW
=KLE/3	Klemmenplan 1X1		13.Sep.2024	KW
=KLE/4	Klemmenplan 1X1		13.Sep.2024	KW
=KLE/5	Klemmenplan 1X1.1		13.Sep.2024	KW
=KLE/6	Klemmenplan 1X01		13.Sep.2024	KW
=KLE/7	Klemmenplan 1X2		13.Sep.2024	KW
=KLE/8	Klemmenplan 1X3		13.Sep.2024	KW
=KLE/9	Klemmenplan 1X3		13.Sep.2024	KW
=KLE/10	Klemmenplan 1X3		13.Sep.2024	KW
=KLE/11	Klemmenplan 1X3		13.Sep.2024	KW
=KLE/12	Klemmenplan 1X3.1		13.Sep.2024	KW
=KLE/13	Klemmenplan 1X4		13.Sep.2024	KW
=KLE/14	Klemmenplan 1X4		13.Sep.2024	KW
=KLE/15	Klemmenplan 1X4		13.Sep.2024	KW
=KLE/16	Klemmenplan 1X6		13.Sep.2024	KW
=KLE/17	Klemmenplan 1X6.1		13.Sep.2024	KW
=KLE/18	Klemmenplan 1X7		13.Sep.2024	KW
=KLE/19	Klemmenplan 2X1		13.Sep.2024	KW
=KLE/20	Klemmenplan 2X1		13.Sep.2024	KW
=KLE/21	Klemmenplan 2X1.1		13.Sep.2024	KW

->vorherige Seite 2.a

Folgeblatt -> 2.c

Inhaltsverzeichnis

Mueller

Seite	Seitenbenennung	Seitenzusatzfeld	Datum	Bearbeiter
=KLE/22	Klemmenplan 2X2		13.Sep.2024	KW
=KLE/23	Klemmenplan 2X3		13.Sep.2024	KW
=KLE/24	Klemmenplan 2X3		13.Sep.2024	KW
=KLE/25	Klemmenplan 2X3		13.Sep.2024	KW
=KLE/26	Klemmenplan 2X3.1		13.Sep.2024	KW
=KLE/27	Klemmenplan 2X4		13.Sep.2024	KW
=KLE/28	Klemmenplan 2X4		13.Sep.2024	KW
=KLE/29	Klemmenplan 2X4		13.Sep.2024	KW
=KLE/30	Klemmenplan 2X6		13.Sep.2024	KW
=KLE/31	Klemmenplan 2X6.1		13.Sep.2024	KW
=KLE/32	Klemmenplan 1XL		13.Sep.2024	KW
=KLE/33	Klemmenplan 1XR		13.Sep.2024	KW
=KBL/1	Kabelübersicht		13.Sep.2024	KW
=KBL/2	Kabelübersicht		13.Sep.2024	KW
=KBL/3	Kabelübersicht		13.Sep.2024	KW
=KBL/4	Kabelübersicht		13.Sep.2024	KW
=STL/1	Stückliste		13.Sep.2024	KW
=STL/2	Stückliste		13.Sep.2024	KW
=STL/3	Stückliste		13.Sep.2024	KW
=STL/4	Stückliste		13.Sep.2024	KW
=STL/5	Stückliste		13.Sep.2024	KW
=STL/6	Stückliste		13.Sep.2024	KW
=STL/7	Stückliste		13.Sep.2024	KW
=STL/8	Stückliste		13.Sep.2024	KW
=STL/20	Artikelsummenstückliste		13.Sep.2024	KW
=STL/21	Artikelsummenstückliste		13.Sep.2024	KW

->vorherige Seite 2.b

Folgeblatt -> 2.d

Inhaltsverzeichnis

Mueller

Seite	Seitenbenennung	Seitenzusatzfeld	Datum	Bearbeiter
=STL/22	Artikelsummenstückliste		13.Sep.2024	KW
=SSA/1	Schrankansicht RLT_1		13.Sep.2024	KW
=SSA/2	Schrankansicht RLT_2		13.Sep.2024	KW

->vorherige Seite 2.c

Folgeblatt -> 3

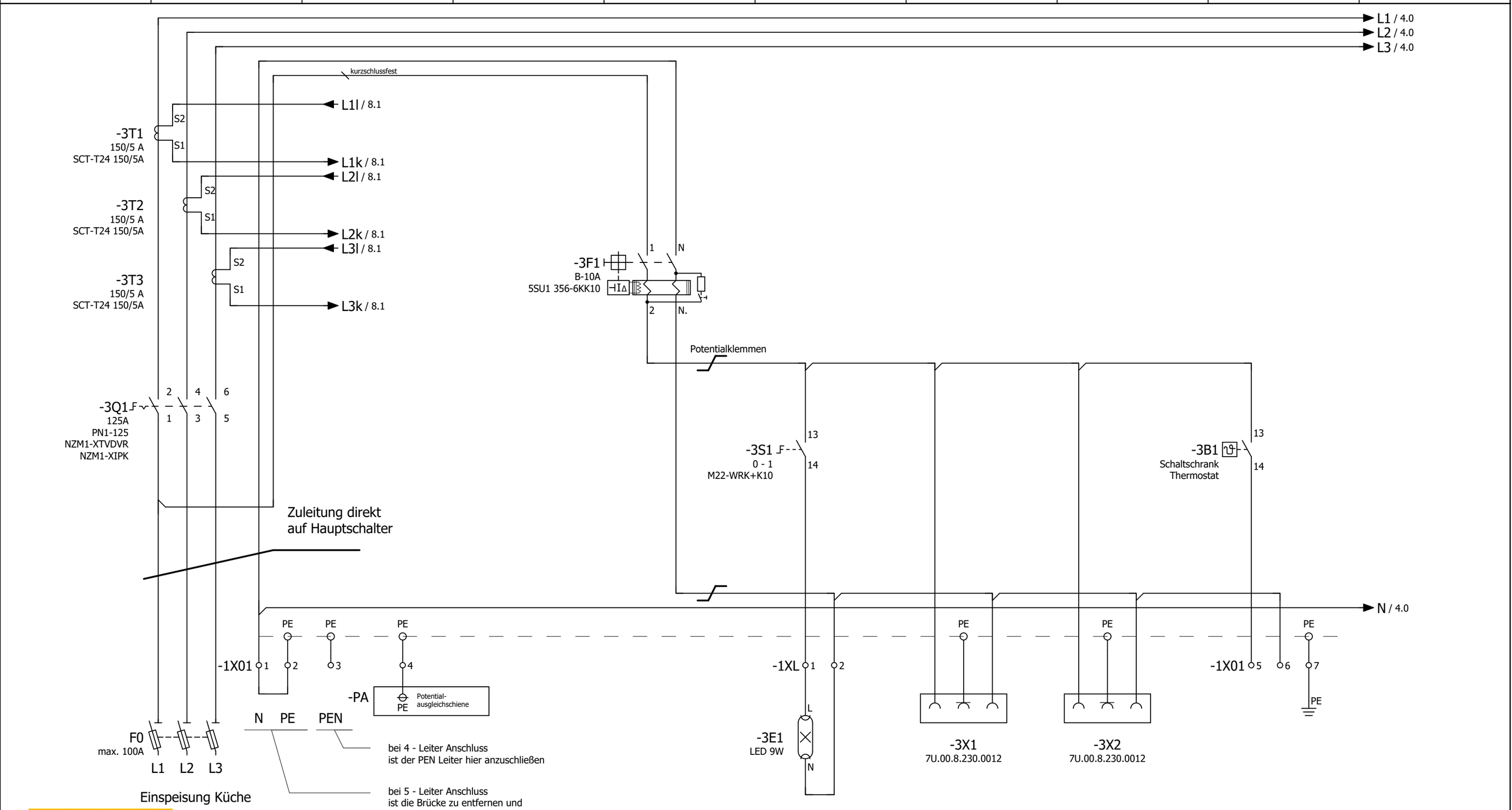

Zuleitung von : _____

Vorsicherung BMK : _____

Vorsicherung A : _____

Leistungsdaten

P=	ca. 47	KW
I=	ca. 87	A
U=	400	V
F=	50	Hz

->vorherige Seite 2.d

Folgeblatt -> 4

			Datum	13.Sep.2024	Mc Donald´s - Stadthagen	ROX KLIMATECHNIK	Einspeisung	Fabr.. Nr. 7298	= RLT_1
				KW	Lüftung Küche und Lobby				+
								Auftr. Nr. 24500	Z.Nr.: 9802
Änderung	Datum	Name							Blatt 3 / Blatt 59

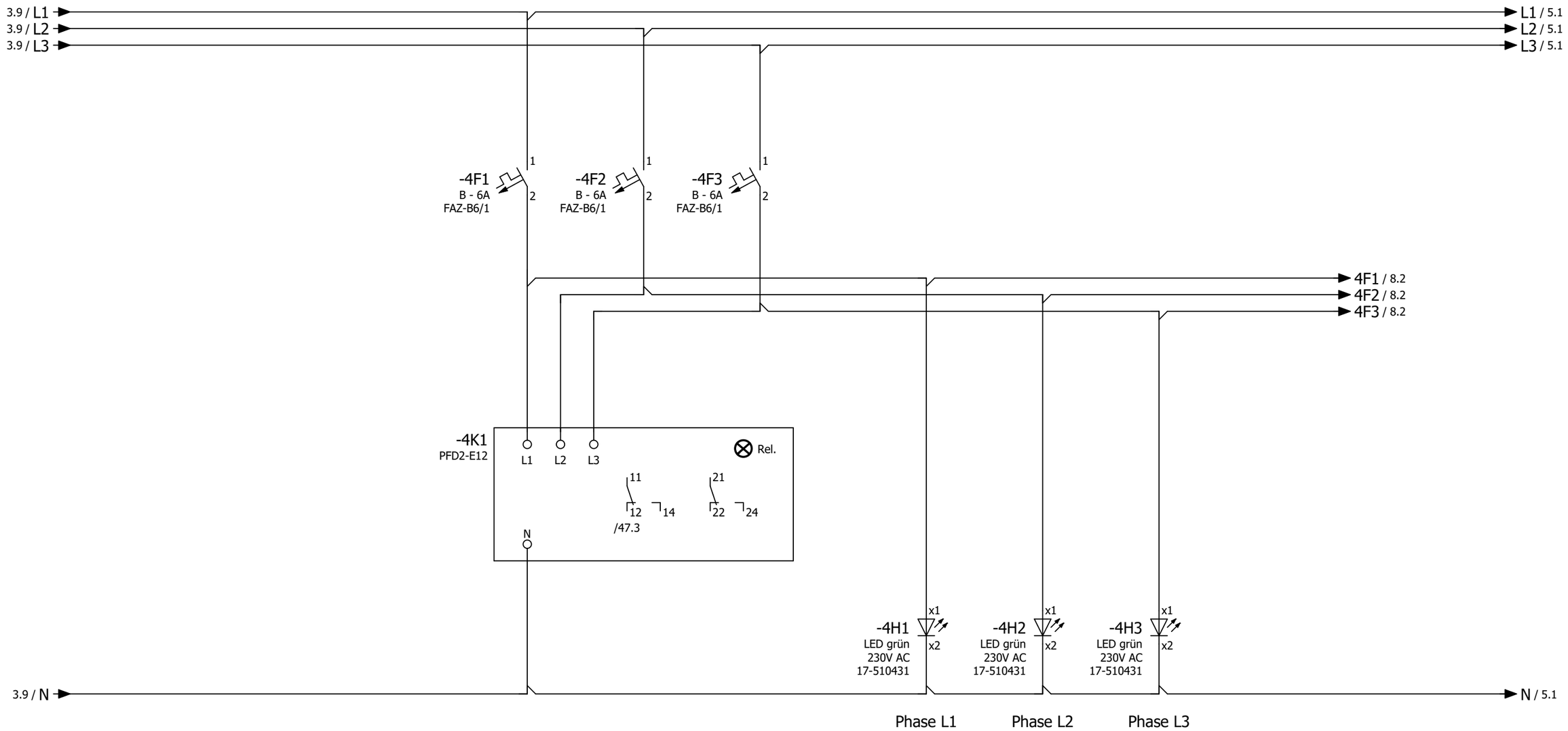

->vorherige Seite 3

Folgeblatt -> 5

			Datum	13.Sep.2024	Mc Donald´s - Stadthagen	ROX KLIMATECHNIK	Netzüberwachung	Fabr.. Nr. 7298	= RLT_1 +
				KW	Lüftung Küche und Lobby				Blatt 4
Änderung	Datum	Name						Auftr. Nr. 24500	Z.Nr.: 9802 Blatt 59

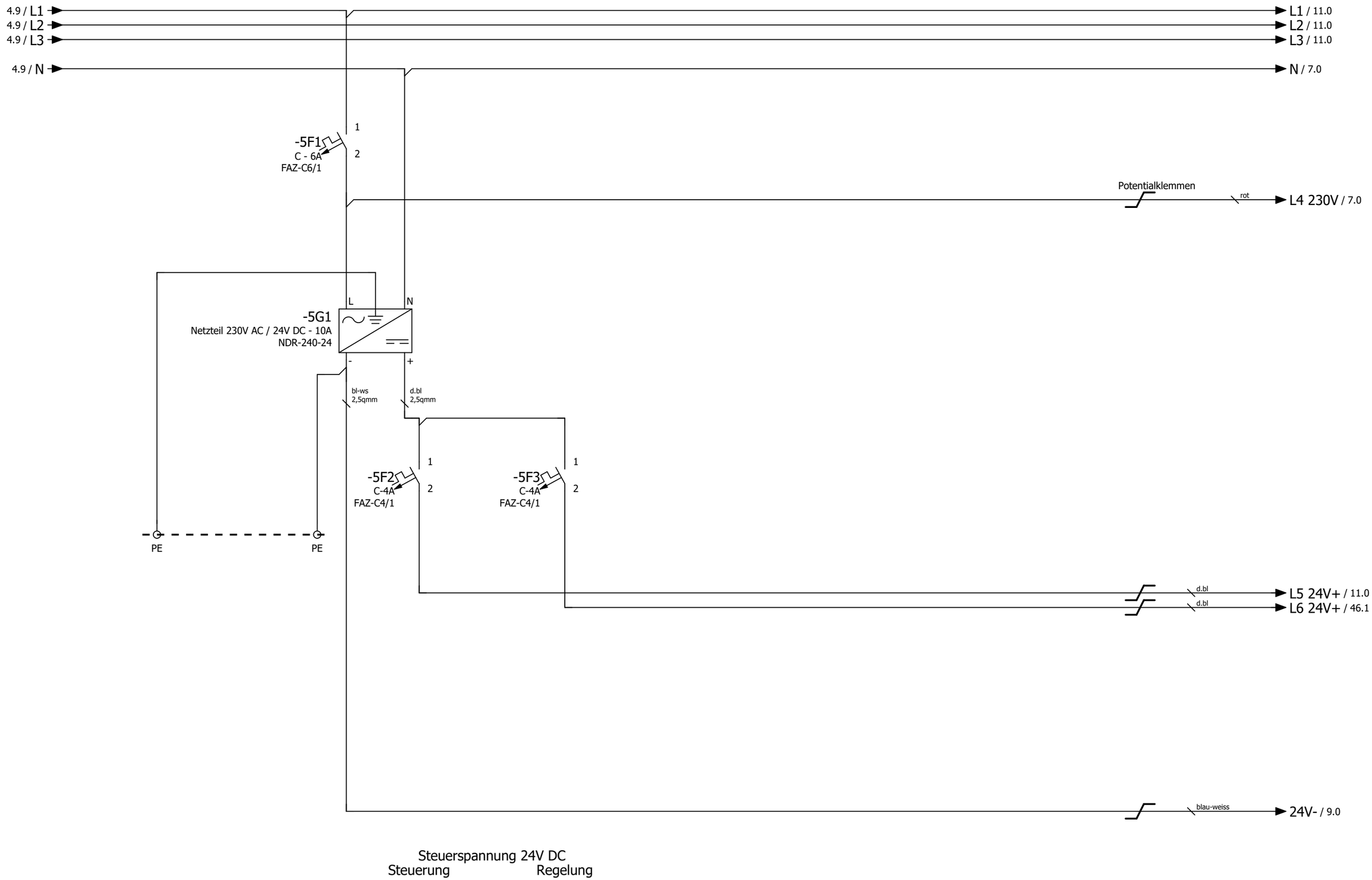

->vorherige Seite 4

Folgeblatt -> 7

			Datum	13.Sep.2024	Mc Donald´s - Stadthagen	Steuerspannung 230V AC und 24V DC Küche	Fabr.. Nr. 7298	= RLT_1 +
				KW	Lüftung Küche und Lobby			Blatt 5
Änderung	Datum	Name					Auftr. Nr. 24500	Z.Nr.: 9802 Blatt 59

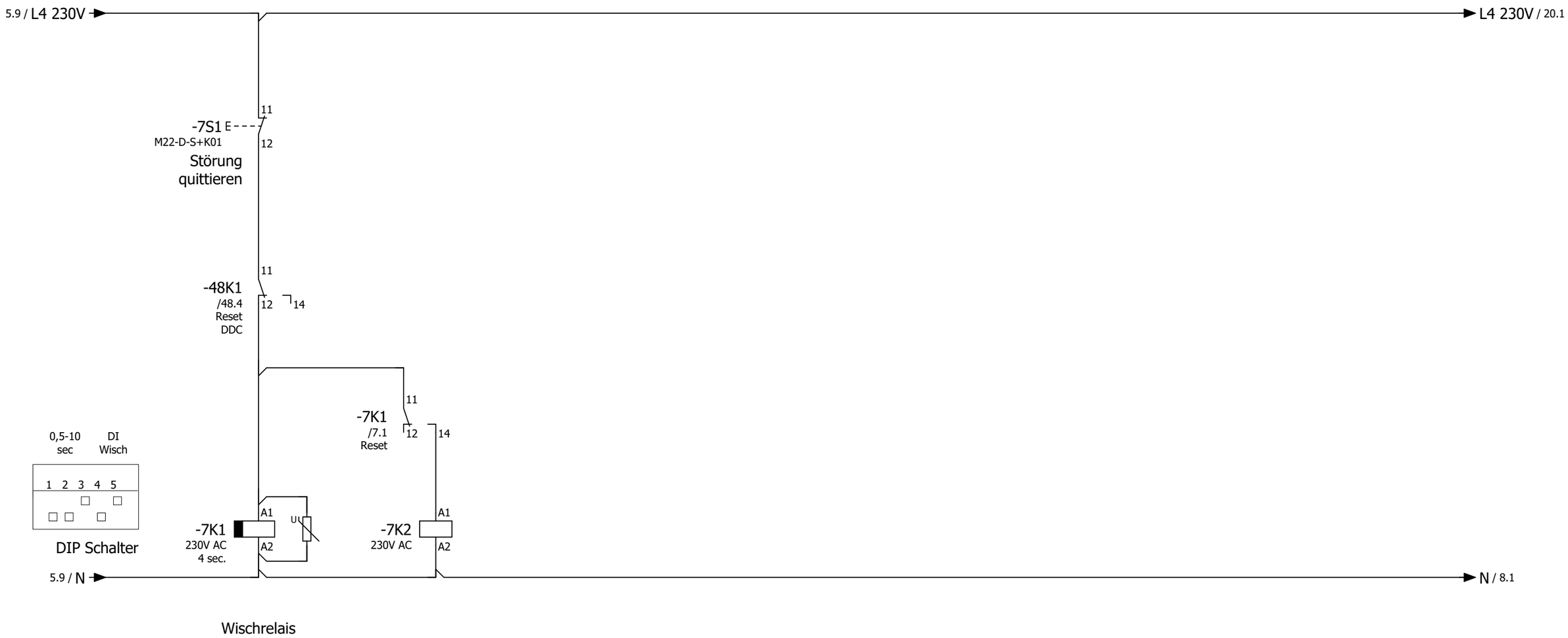

85.04.8.240.0000 + 94.P4

14
12 — 11 /7.2
24
22 — 21
34
32 — 31 /13.4
44
42 — 41 /26.5

55.34.8.230.0040 + 94.P4

14
12 — 11 /59.2
24
22 — 21
34
32 — 31
44
42 — 41 /47.2

->vorherige Seite 5

Folgeblatt -> 8

			Datum	13.Sep.2024	Mc Donald´s - Stadthagen	ROX KLIMATECHNIK	Störung quittieren Küche	Fabr.. Nr. 7298	= RLT_1
				KW	Lüftung Küche und Lobby				+
Änderung	Datum	Name						Auftr. Nr. 24500	Z.Nr.: 9802

Blatt 7
Blatt 59

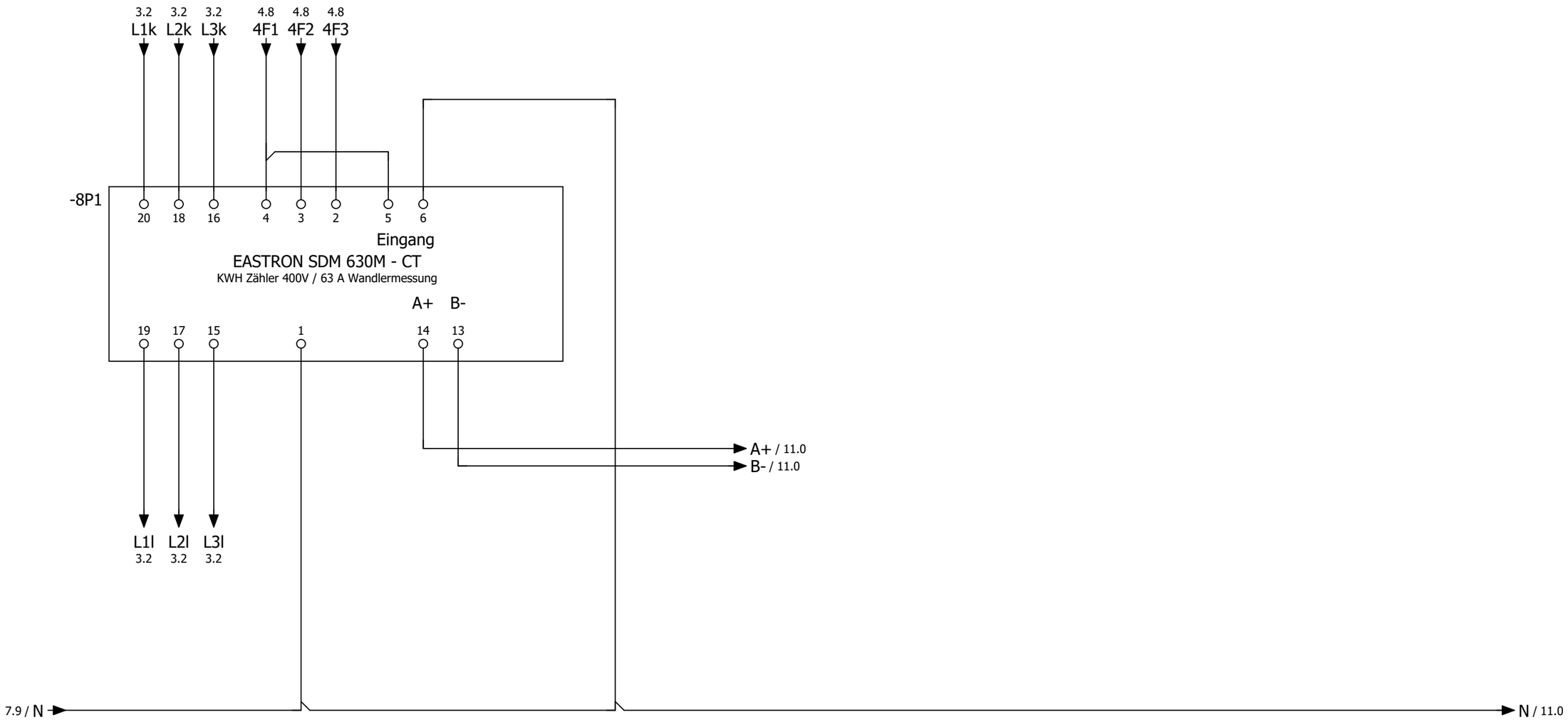

->vorherige Seite 7

Folgeblatt -> 9

			Datum	13.Sep.2024	Mc Donald´s - Stadthagen	ROX KLIMATECHNIK	Zählerwerterfassung	Fabr.. Nr. 7298	= RLT_1 +	Blatt 8
				KW	Lüftung Küche und Lobby			Auftr. Nr. 24500	Z.Nr.: 9802	Blatt 59
Änderung	Datum	Name								

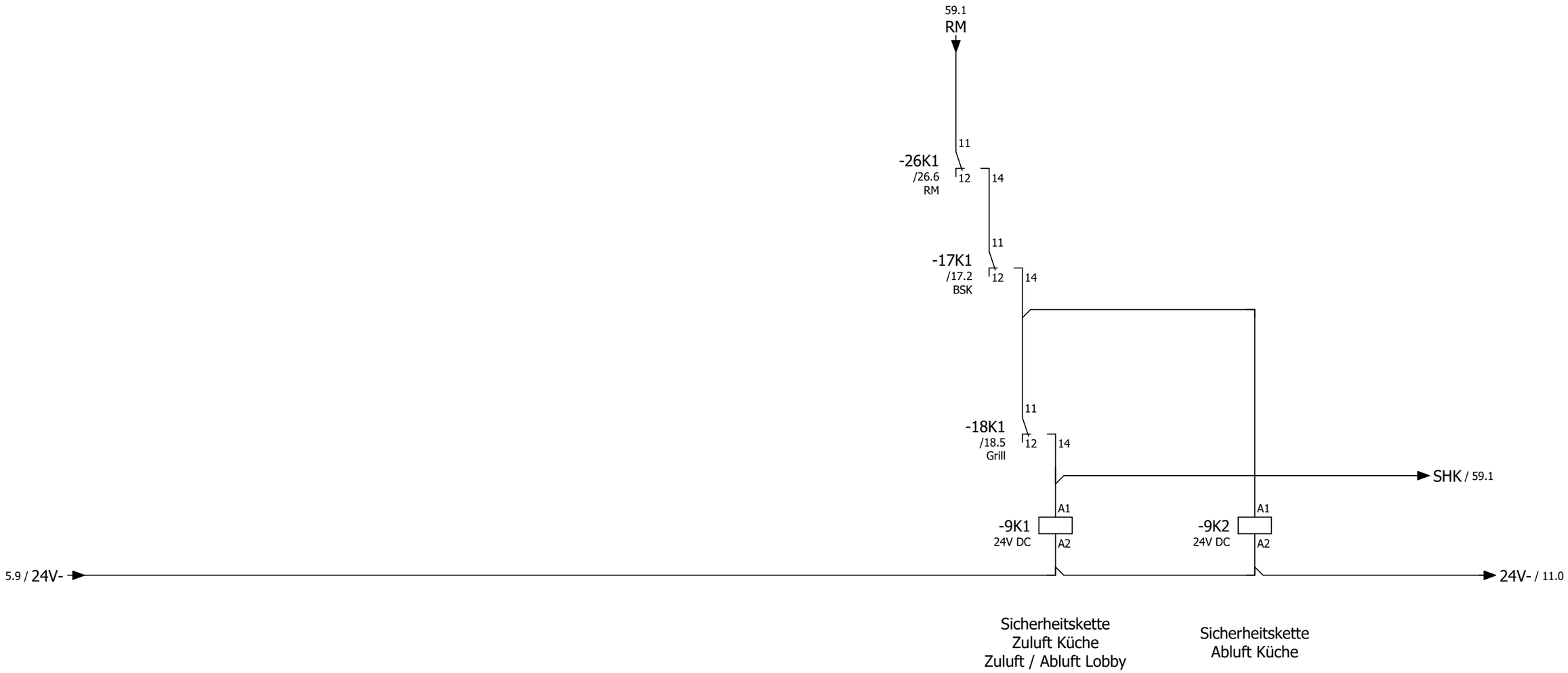

55.34.9.024.0090 + 94.P4

14
12 11 /11.4
24
22 21
34
32 31
44
42 41

55.34.9.024.0090 + 94.P4

14
12 11
24
22 21 /13.3
34
32 31
44
42 41

->vorherige Seite 8

Folgeblatt -> 10

			Datum	13.Sep.2024	Mc Donald´s - Stadthagen	ROX KLIMATECHNIK	Sicherheitskette Küche	Fabr.. Nr. 7298	= RLT_1
				KW	Lüftung Küche und Lobby				+
Änderung	Datum	Name						Auftr. Nr. 24500	Z.Nr.: 9802

Blatt 9
Blatt 59

Anlage
Lüftung Küche

->vorherige Seite 9

Folgeblatt -> 11

			Datum	13.Sep.2024	Mc Donald´s - Stadthagen	ROX KLIMATECHNIK	Anlagenkennzeichen	Fabr.. Nr. 7298	= RLT_1
				KW	Lüftung Küche und Lobby		Lüftung Küche		+
								Auftr. Nr. 24500	Z.Nr.: 9802
Änderung	Datum	Name							

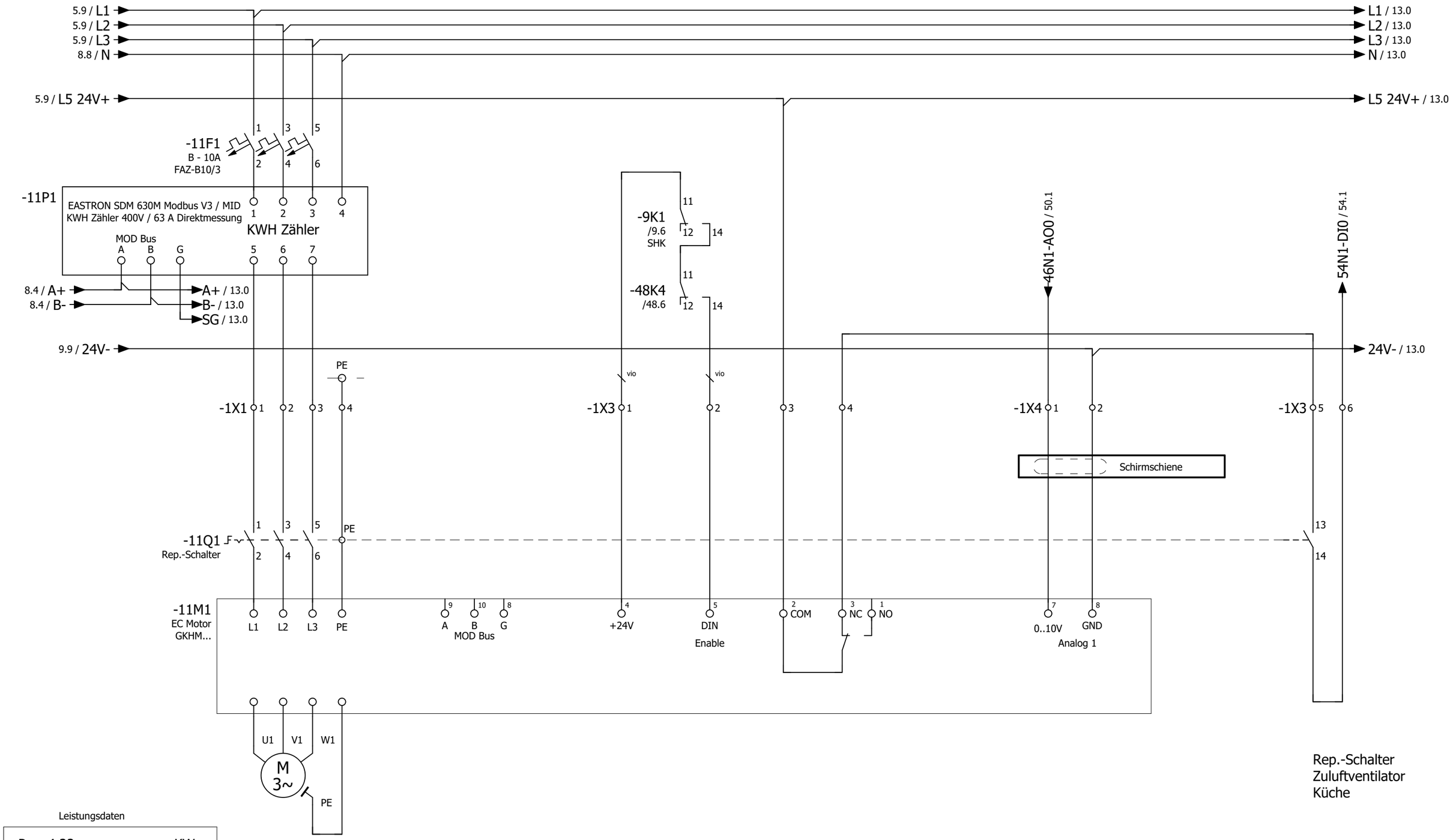

Leistungsdaten

P=	4,22	KW
I=	6,7	A
U=	400	V
N=	2400	U/min

->vorherige Seite 10

Folgeblatt -> 13

			Datum	13.Sep.2024	Mc Donald´s - Stadthagen	ROX KLIMATECHNIK	Zuluftventilator Küche	Fabr.. Nr. 7298	= RLT_1 +	Blatt 11
				KW	Lüftung Küche und Lobby			Auftr. Nr. 24500	Z.Nr.: 9802	Blatt 59
Änderung	Datum	Name								

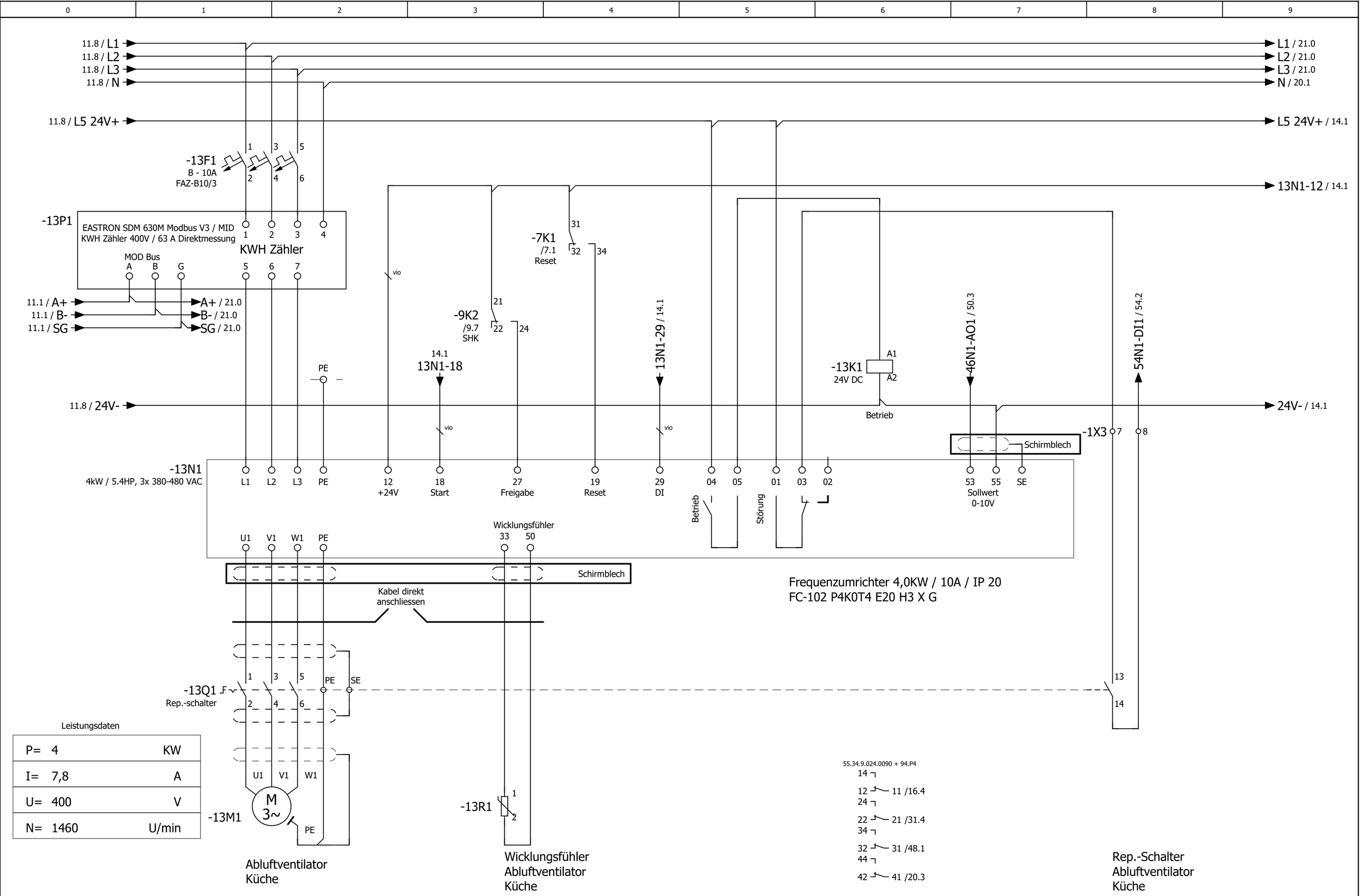

Leistungsdaten

P=	4	KW
I=	7,8	A
U=	400	V
N=	1460	U/min

->vorherige Seite 11

Folgeblatt -> 14

			Datum	13.Sep.2024	Mc Donald´s - Stadthagen	ROX KLIMATECHNIK	Abluftventilator Küche	Fabr.. Nr. 7298	= RLT_1
				KW	Lüftung Küche und Lobby				+
Änderung	Datum	Name						Auftr. Nr. 24500	Z.Nr.: 9802

Blatt 13
Blatt 59

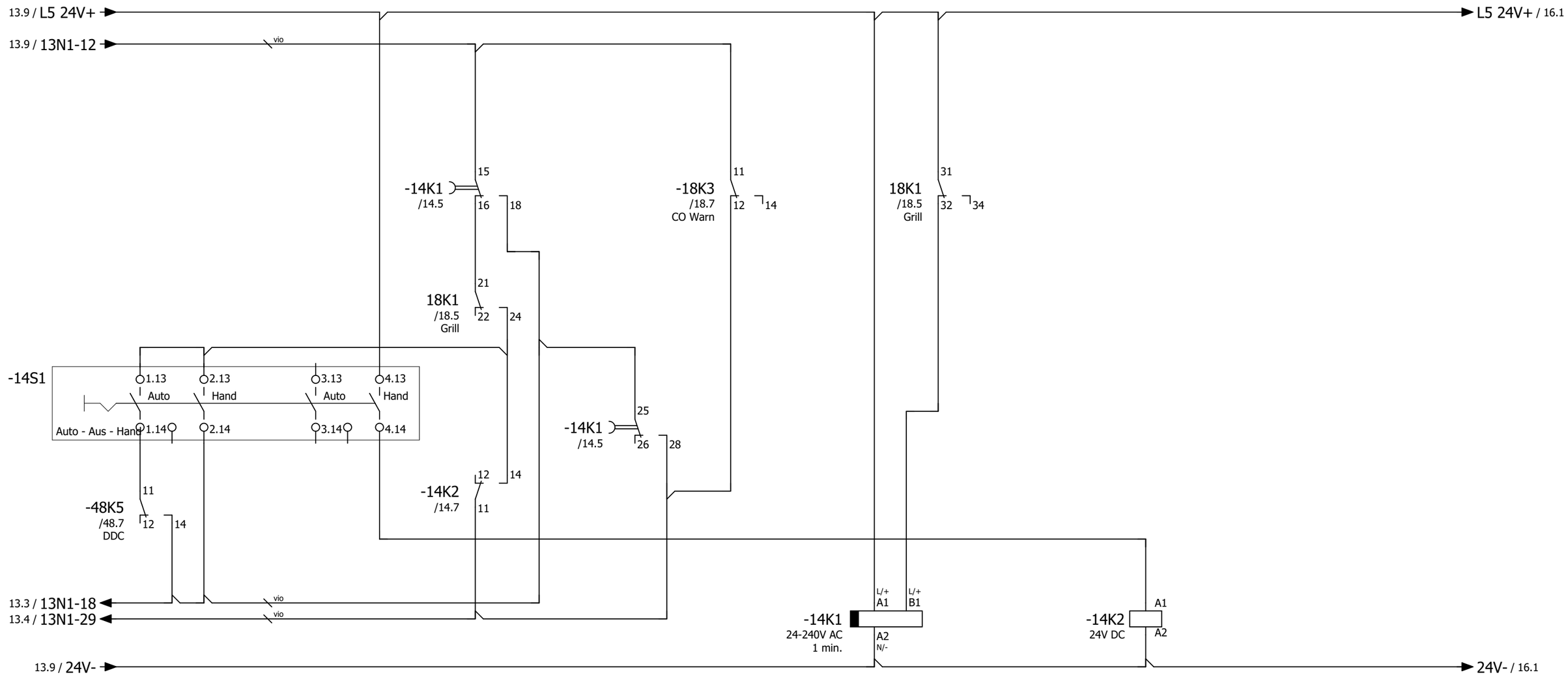

Feuerlöschung
zwangs Ein

Einstellung Zeitrelais

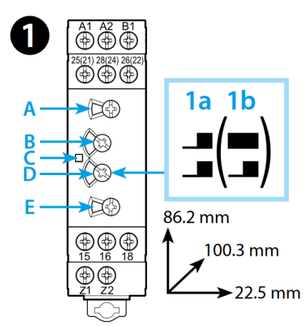

A: 1m
B: 10
C: Led
D: (1a)
E: DE

83.02.0.240.0000

18
16 — 15 /14.3
28
26 — 25 /14.4

55.34.9.024.0090 + 94.P4

14
12 — 11 /14.3
24
22 — 21
34
32 — 31
44
42 — 41 /47.7

->vorherige Seite 13

Folgeblatt -> 16

			Datum	13.Sep.2024	Mc Donald´s - Stadthagen	ROX KLIMATECHNIK	Abluftventilator	Fabr.. Nr. 7298	= RLT_1
				KW	Lüftung Küche und Lobby		Küche		+
Änderung	Datum	Name						Auftr. Nr. 24500	Z.Nr.: 9802	Blatt 14 / Blatt 59

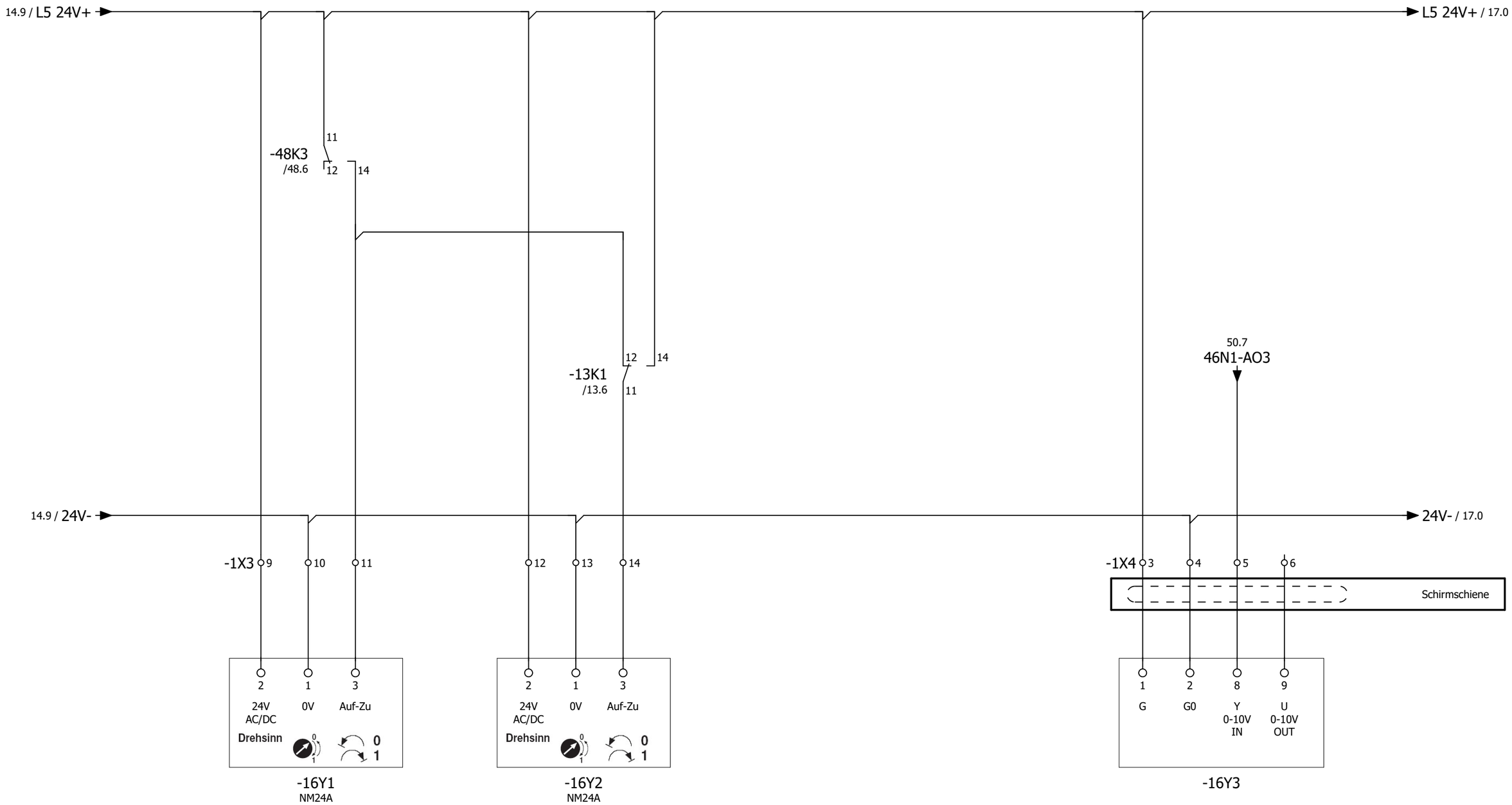

Außenluftklappe
Küche

Fortluftklappe
Küche

WRG-Klappe
PWT Küche

->vorherige Seite 14

Folgeblatt -> 17

			Datum	13.Sep.2024	Mc Donald´s - Stadthagen	ROX KLIMATECHNIK	Klappenantriebe Küche	Fabr.. Nr. 7298	= RLT_1
				KW	Lüftung Küche und Lobby				+
Änderung	Datum	Name						Auftr. Nr. 24500	Z.Nr.: 9802

Blatt 16

Blatt 59

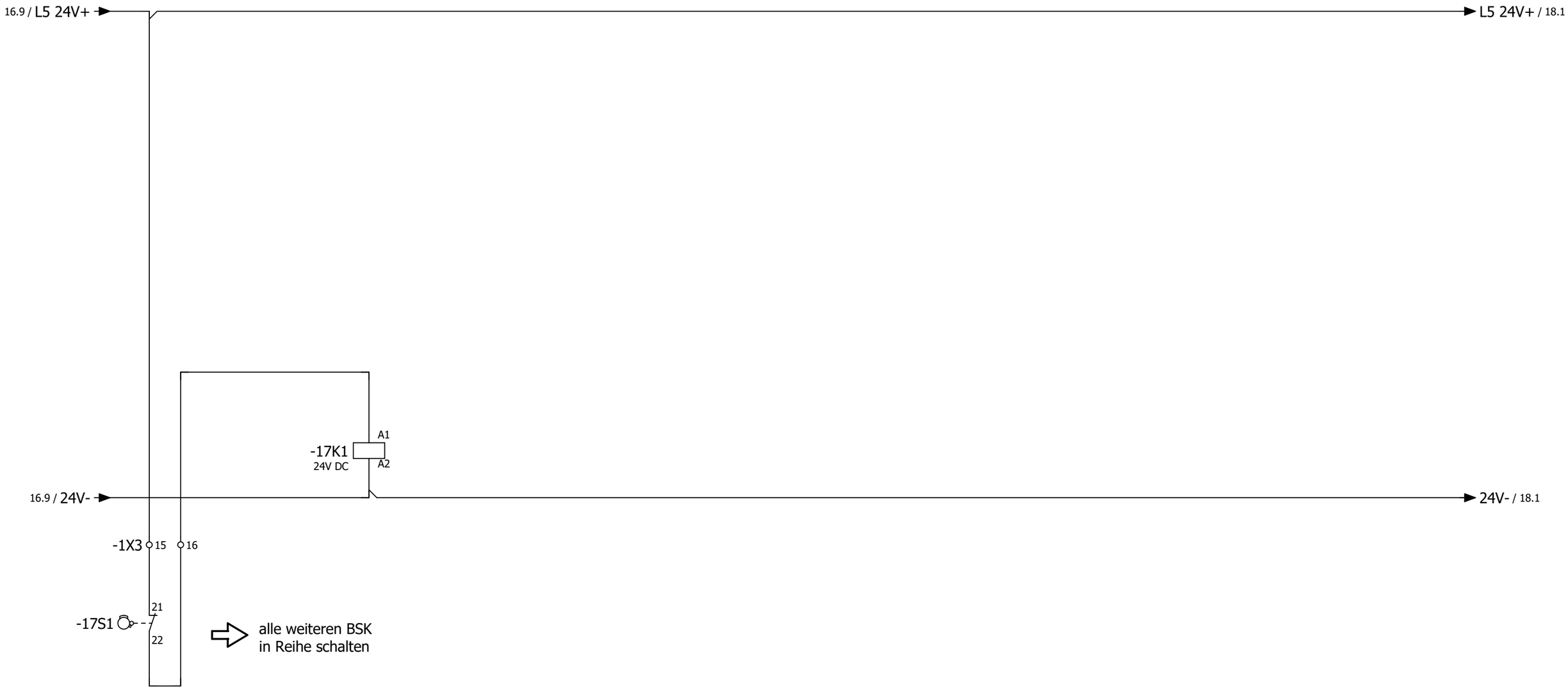

Endlagenschalter
BSK

55.34.9.024.0090 + 94.P4

14
12 — 11 /9.6
24
22 — 21
34
32 — 31
44
42 — 41 /47.4

->vorherige Seite 16

Folgeblatt -> 18

			Datum	13.Sep.2024	Mc Donald´s - Stadthagen	Brandschutzklappen	Fabr.. Nr. 7298	= RLT_1 +
				KW	Lüftung Küche und Lobby			Blatt 17
Änderung	Datum	Name					Auftr. Nr. 24500	Z.Nr.: 9802 Blatt 59

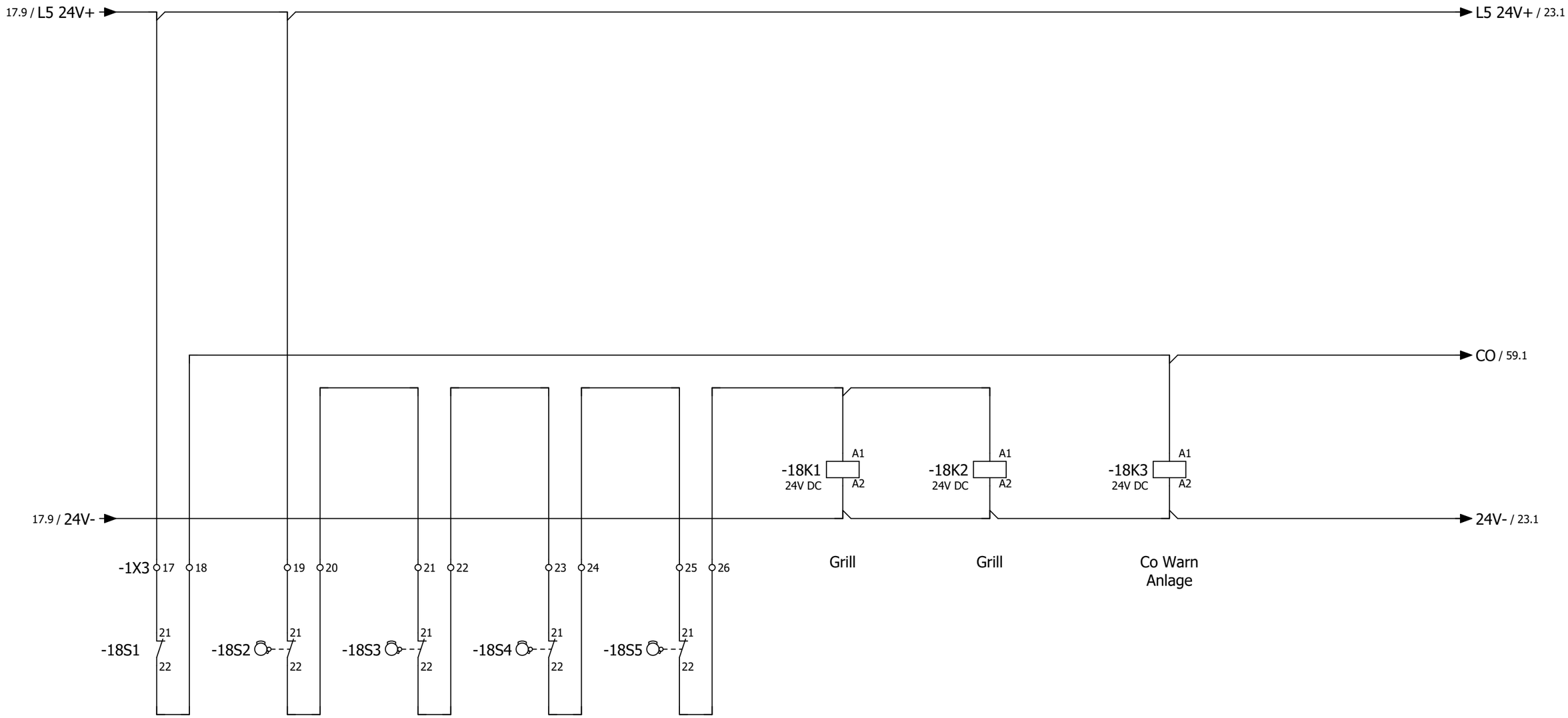

Co Warn Anlage

55.34.9.024.0090 + 94.P4
14
12 11 /9.6
24
22 21 /14.3
34
32 31 /14.6
44
42 41 /31.4

Grill 1

55.34.9.024.0090 + 94.P4
14
12 11
24
22 21
34
32 31 /20.3
44
42 41 /47.5

Grill 2

55.34.9.024.0090 + 94.P4
14
12 11 /14.4
24
22 21
34
32 31
44
42 41 /54.8

Grill 3

Grill 4

->vorherige Seite 17

Folgeblatt -> 20

			Datum	13.Sep.2024	Mc Donald´s - Stadthagen	ROX KLIMATECHNIK	Feuerlöschung Küchenmöbel	Fabr.. Nr. 7298	= RLT_1 +	Blatt 18
				KW	Lüftung Küche und Lobby			Auftr. Nr. 24500	Z.Nr.: 9802	Blatt 59
Änderung	Datum	Name								

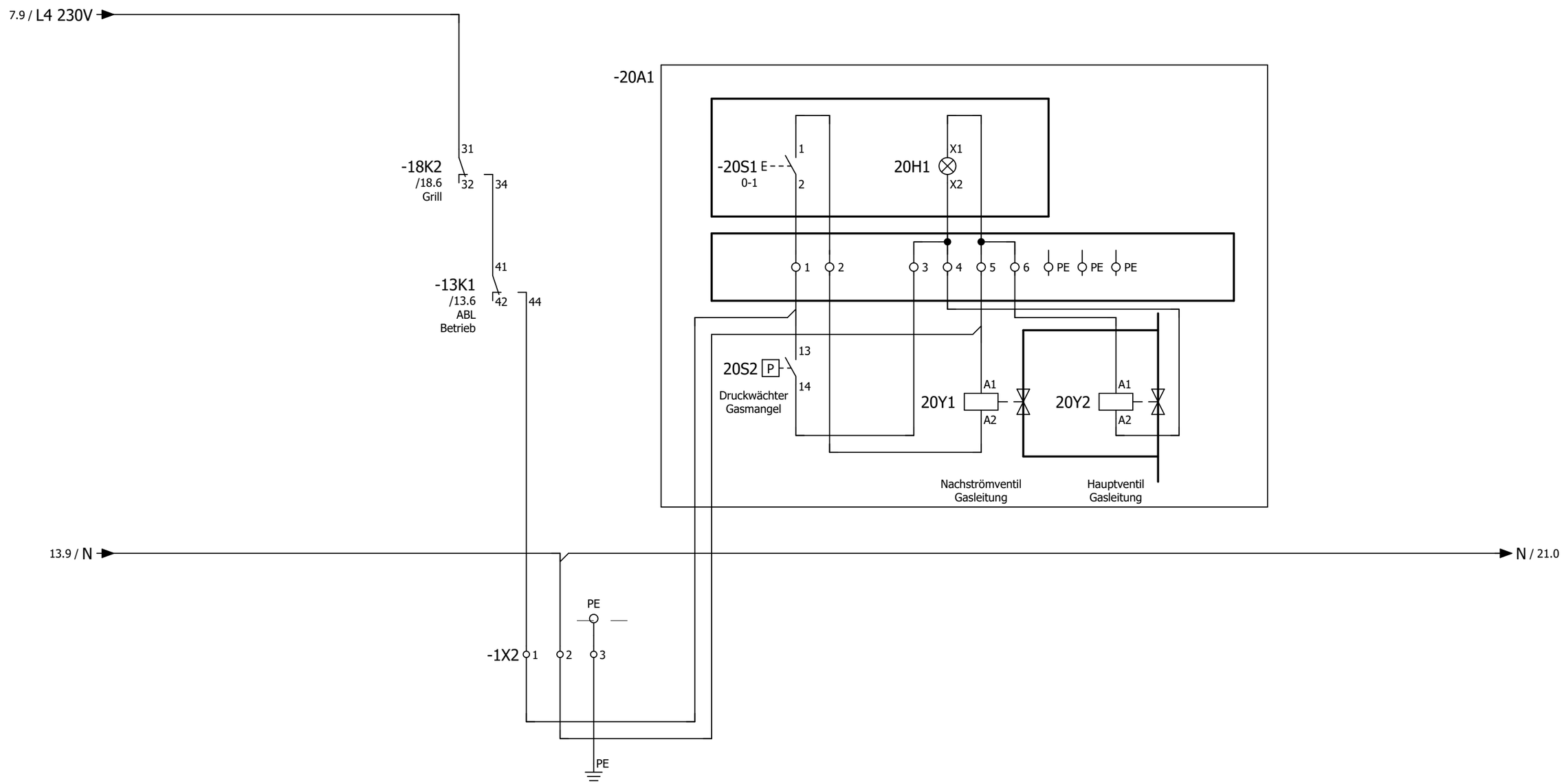

Hauptgasventil

->vorherige Seite 18

Folgeblatt -> 21

			Datum	13.Sep.2024	Mc Donald´s - Stadthagen	ROX KLIMATECHNIK	Hauptgasventil	Fabr.. Nr. 7298	= RLT_1
				KW	Lüftung Küche und Lobby				+
Änderung	Datum	Name						Auftr. Nr. 24500	Z.Nr.: 9802

Blatt 20

Blatt 59

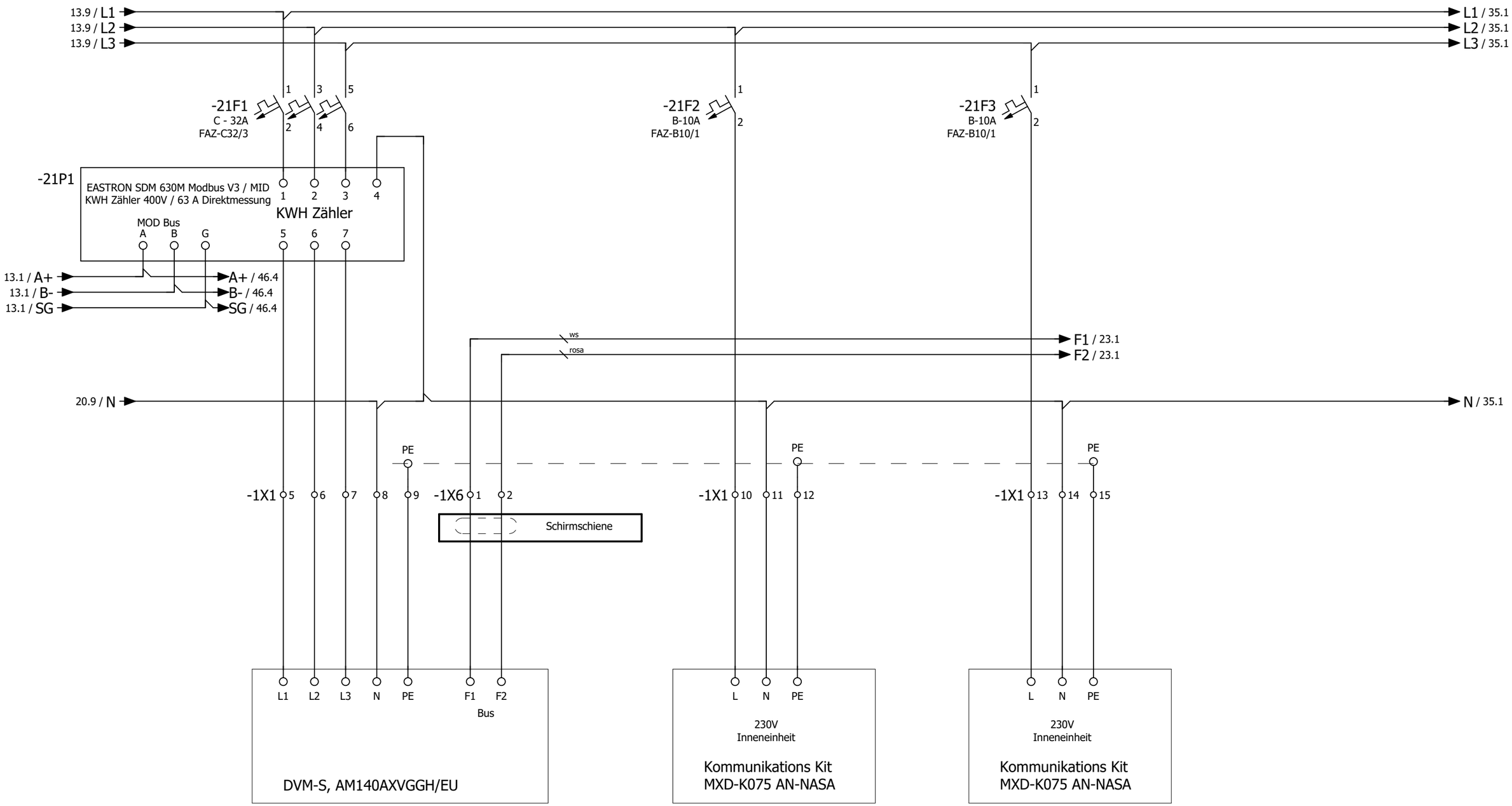

Leistungsdaten

P_{EL}	:	max. 11,71	KW
I	:	max. 27	A
U	:	400	V
$I_{Betr.}$	:		A

Wärmepumpe
Küche
Außeneinheit

Wärmepumpe
Küche
Inneneinheit 1

Wärmepumpe
Küche
Inneneinheit 2

->vorherige Seite 20

Folgeblatt -> 23

			Datum	13.Sep.2024	Mc Donald´s - Stadthagen	ROX KLIMATECHNIK	Wärmepumpe Küche	Fabr.. Nr. 7298	= RLT_1 +	Blatt 21
				KW	Lüftung Küche und Lobby			Auftr. Nr. 24500	Z.Nr.: 9802	Blatt 59
Änderung	Datum	Name								

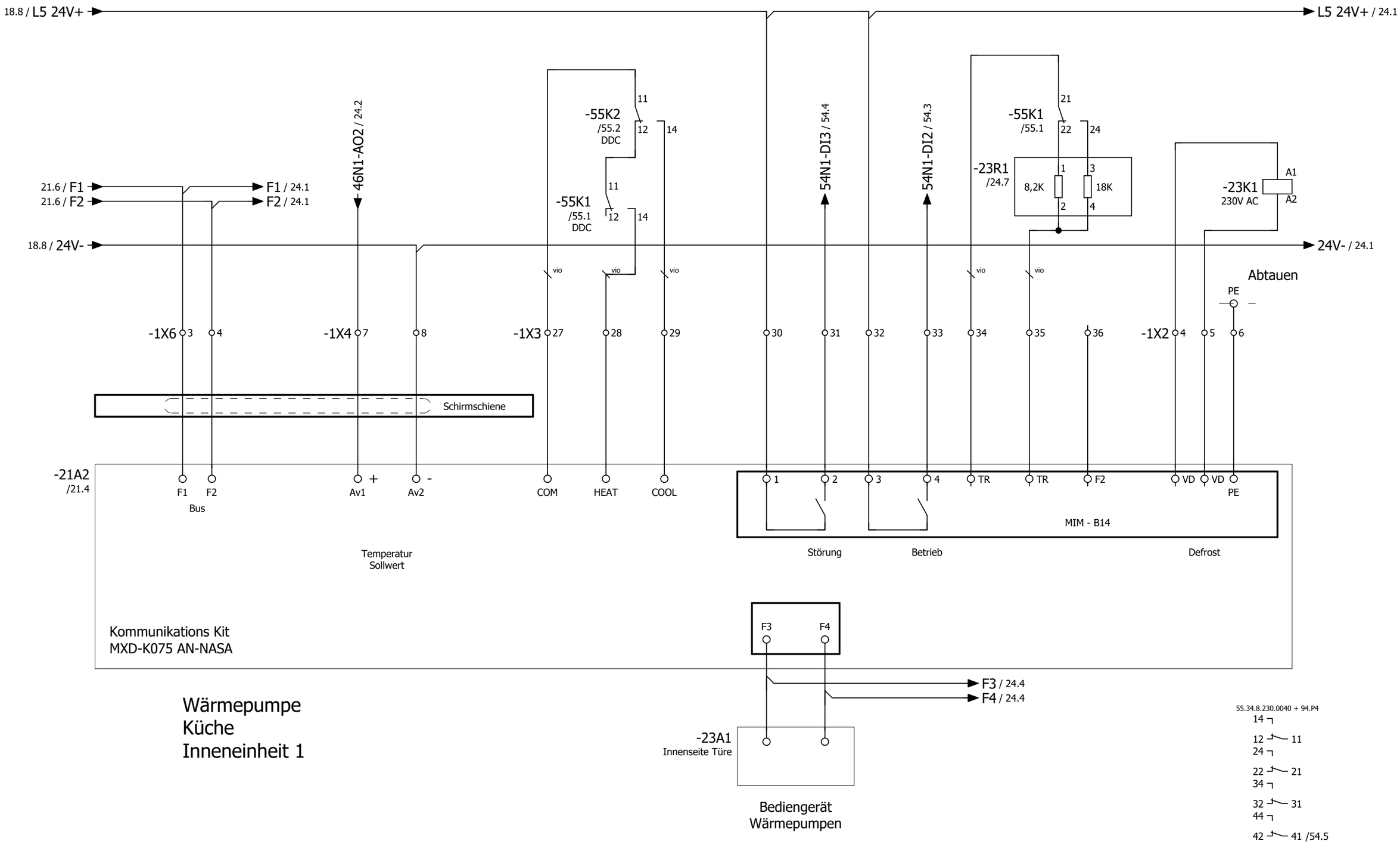

Wärmepumpe
Küche
Inneneinheit 1

->vorherige Seite 21

Folgeblatt -> 24

			Datum	13.Sep.2024	Mc Donald´s - Stadthagen	ROX KLIMATECHNIK	Wärmepumpe Küche Inneneinheit 1	Fabr.. Nr. 7298	= RLT_1 +
				KW	Lüftung Küche und Lobby			Auftr. Nr. 24500	Z.Nr.: 9802
Änderung	Datum	Name							Blatt 23 / Blatt 59

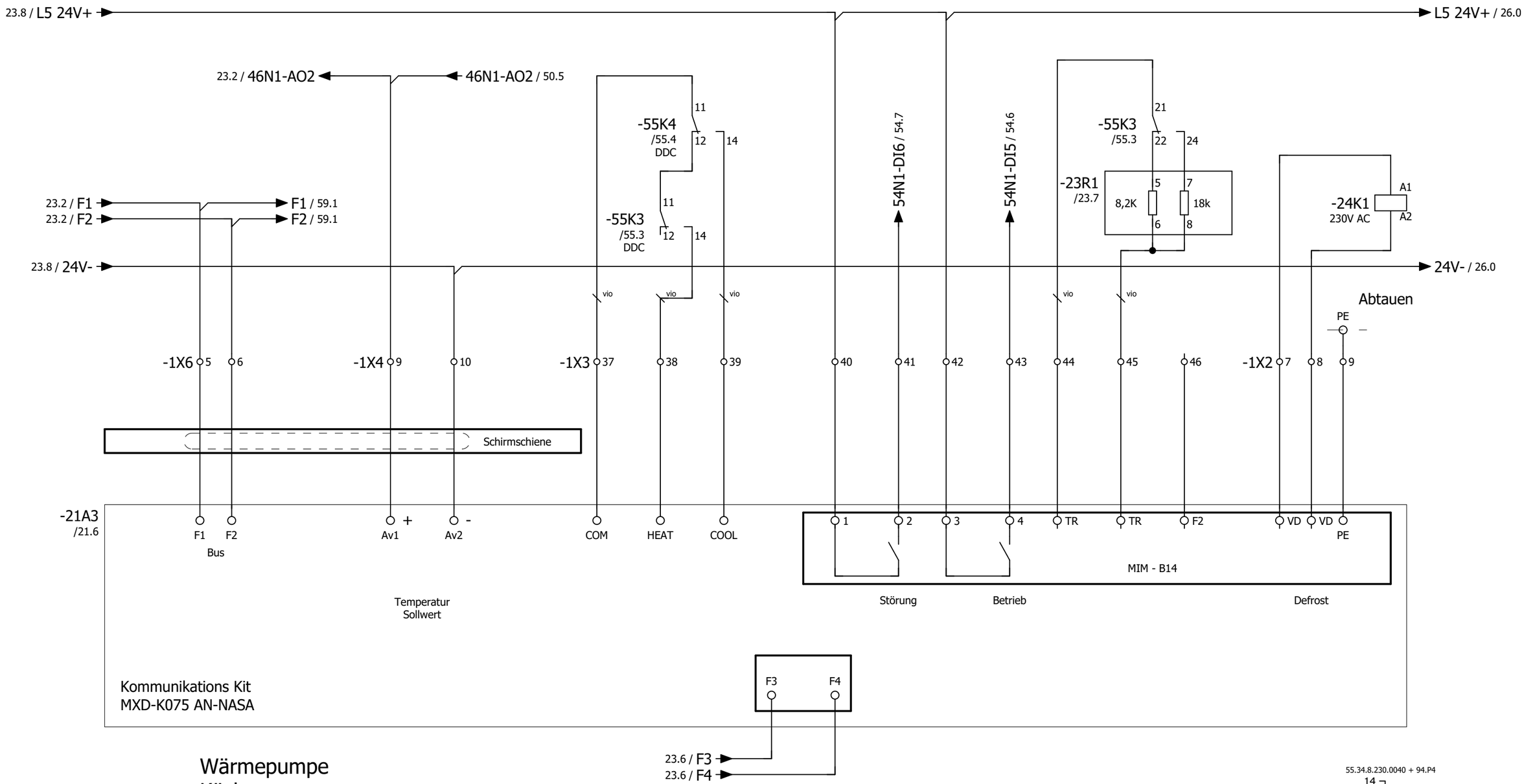

->vorherige Seite 23

Folgeblatt -> 26

			Datum	13.Sep.2024	Mc Donald´s - Stadthagen	ROX KLIMATECHNIK	Wärmepumpe	Fabr.. Nr. 7298	= RLT_1
				KW	Lüftung Küche und Lobby		Küche		+
							Inneneinheit 2	Auftr. Nr. 24500	Z.Nr.: 9802
Änderung	Datum	Name							

Blatt 24

Blatt 59

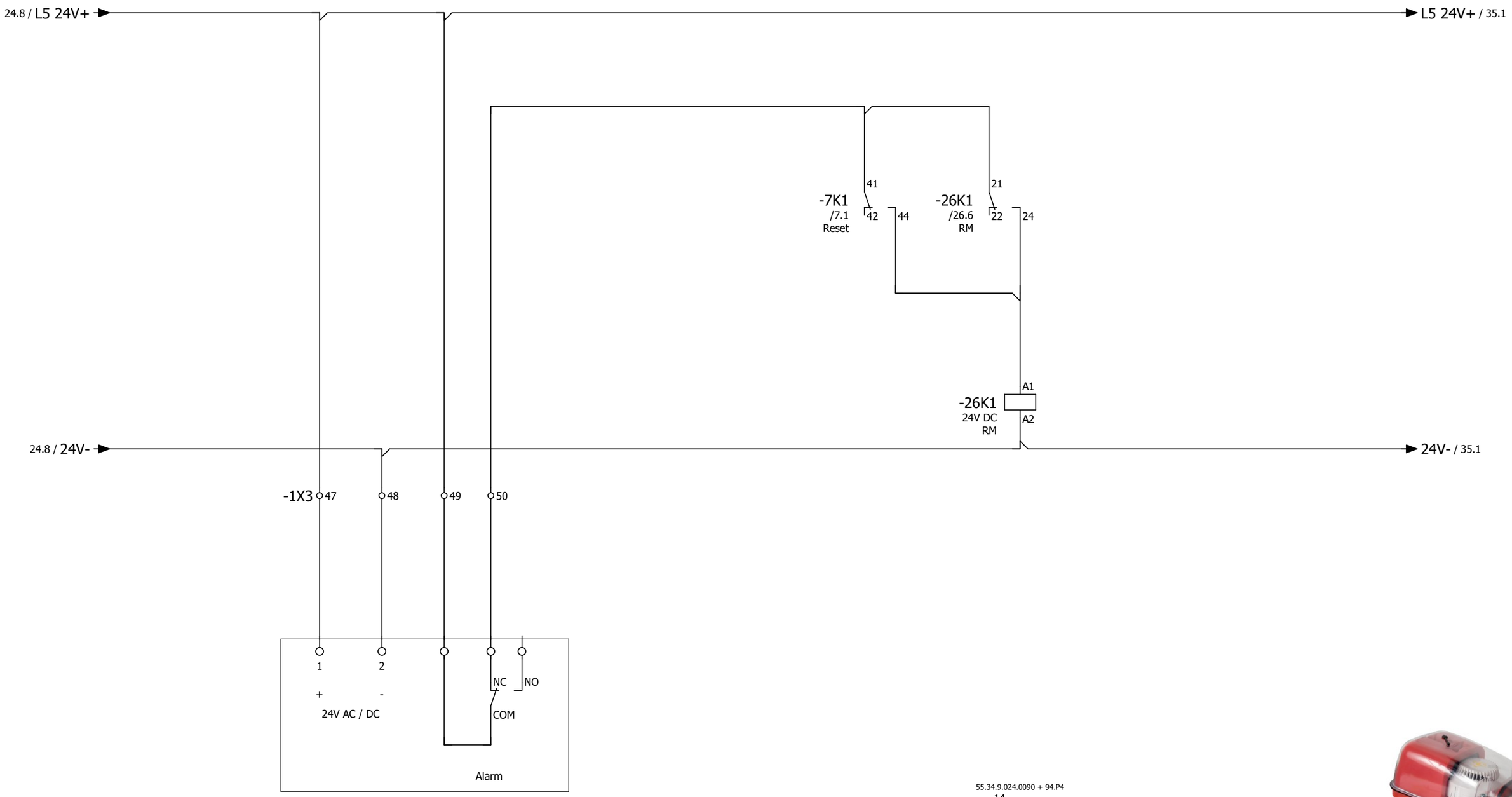

Rauchmelder ZUL
Küche

55.34.9.024.0090 + 94.P4

14
12 — 11 /9.6
24
22 — 21 /26.6
34
32 — 31
44
42 — 41 /47.6

->vorherige Seite 24

Folgeblatt -> 30

			Datum	13.Sep.2024	Mc Donald´s - Stadthagen	ROX KLIMATECHNIK	Rauchmelder ZUL	Fabr.. Nr. 7298	= RLT_1
				KW	Lüftung Küche und Lobby		Küche		+
Änderung	Datum	Name						Auftr. Nr. 24500	Z.Nr.: 9802

Blatt 26
Blatt 59

Anlage
Allgemein

->vorherige Seite 26

Folgeblatt -> 31

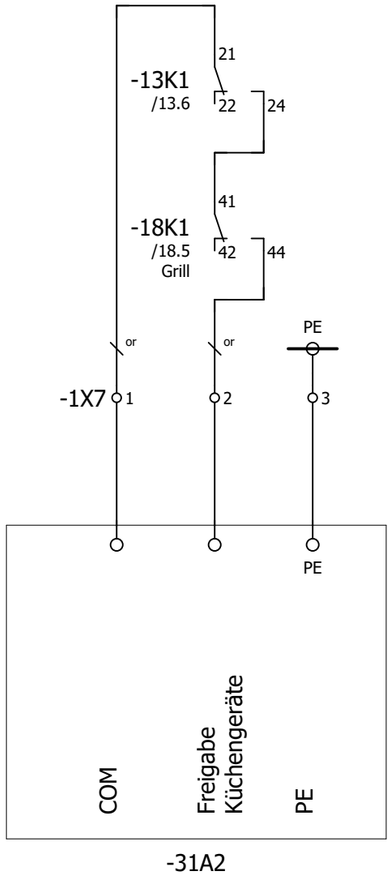

Freigabe
Küchengeräte

->vorherige Seite 30

Folgeblatt -> 35

			Datum	13.Sep.2024	Mc Donald´s - Stadthagen	ROX KLIMATECHNIK	Sammelmeldungen und Freigabe Küchengeräte und Türluftschleier	Fabr.. Nr. 7298	= RLT_1	
				KW	Lüftung Küche und Lobby				+	Blatt 31
Änderung	Datum	Name						Auftr. Nr. 24500	Z.Nr.: 9802	Blatt 59

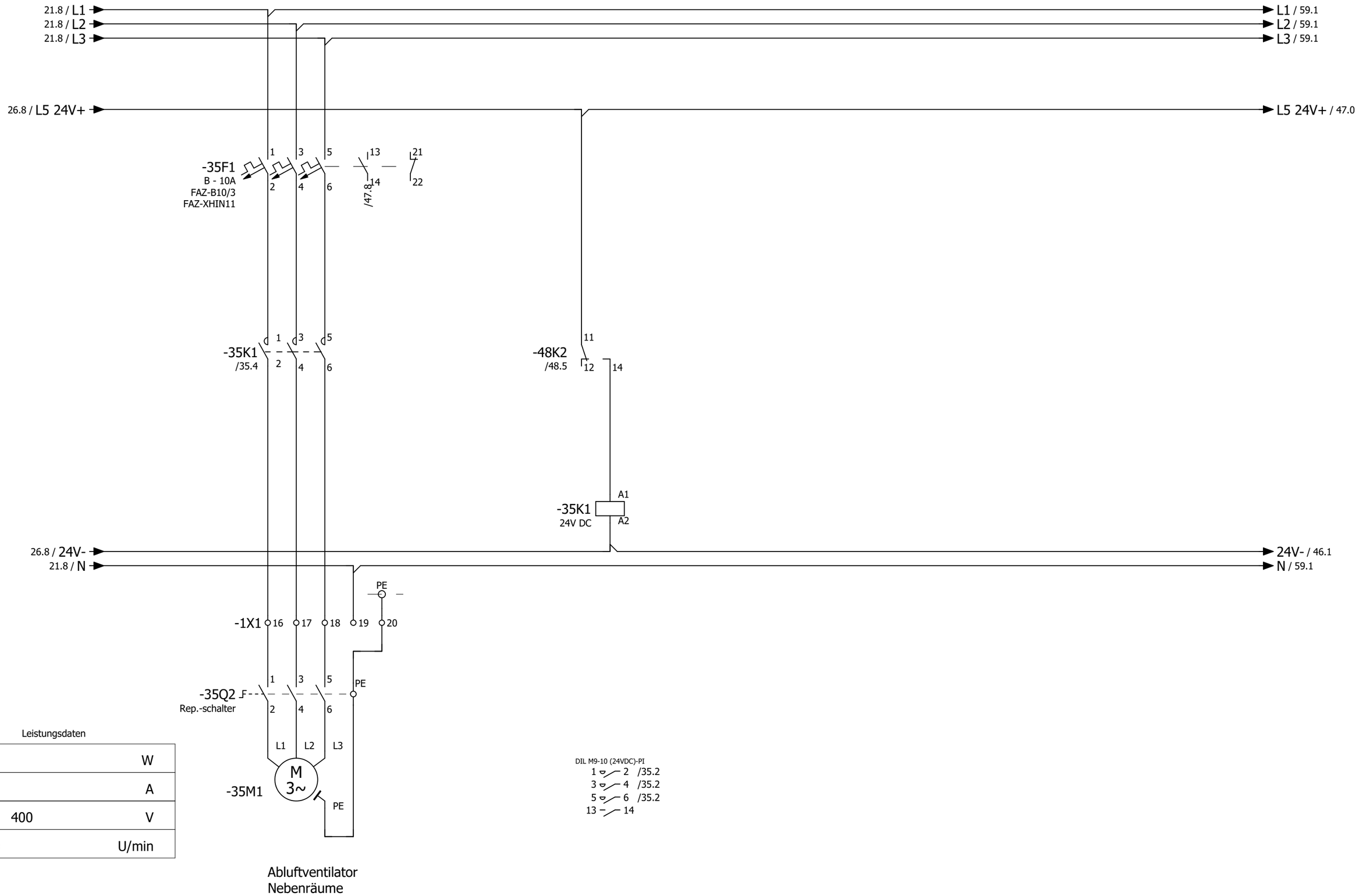

Leistungsdaten

P=		W
I=		A
U=	400	V
N=		U/min

Abluftventilator
Nebenräume

->vorherige Seite 31

Folgeblatt -> 40

			Datum	13.Sep.2024	Mc Donald´s - Stadthagen	ROX KLIMATECHNIK	Abluftventilator Nebenräume	Fabr.. Nr. 7298	= RLT_1	
				KW	Lüftung Küche und Lobby				+	Blatt 35
Änderung	Datum	Name						Auftr. Nr. 24500	Z.Nr.: 9802	Blatt 59

Anlage DDC

->vorherige Seite 35

Folgeblatt -> 41

-46N1
/46.1

High Power Controller
DEOS - 600/5 open EMS

8 digitale Eingänge 24V DC

DI0	/47.1	Externe Einschaltung Option
DI1	/47.2	Störung quittieren
DI2	/47.3	Netzüberwachung
DI3	/47.4	Störung Endschalter BSK
DI4	/47.5	Störung Endschalter Grills
DI5	/47.6	Rauchmelder Zuluft Küche
DI6	/47.7	Überwachung Handebene Ablüfter Küche
DI7	/47.8	Störung Ablüfter Nebenräume

12 digitale Ausgänge 24V DC

DO0	/48.1	Meldung Anlage Betrieb
DO1	/48.2	Meldung Anlage Störung
DO2	/48.3	Meldung Anlage Wartung
DO3	/48.4	Störung quittieren
DO4	/48.5	Abluftventilator Nebenräume
DO5	/48.6	Klappenantirebe Küche
DO6	/48.6	Zuluftventilator Küche
DO7	/48.7	Abluftventilator Küche
DO8	/49.1	Reserve
DO9	/49.2	Reserve
DO10	/49.3	Reserve
DO11	/49.4	Reserve

8 analoge Eingänge

AI0	/51.1	Differenzdrucksensor Zuluft Küche
AI1	/51.2	Differenzdrucksensor Abluft Küche
AI2	/51.3	Differenzdrucksensor PWT Küche
AI3	/51.4	Außentemperaturfühler Küche
AI4	/51.5	Zulufttemperaturfühler hinter PWT Küche
AI5	/51.6	Zulufttemperaturfühler Gesamt
AI6	/51.7	Ablufttemperaturfühler Küche
AI7	/51.8	Fortlufttemperaturfühler Küche

4 analoge Ausgänge 0...10V

AO0	/50.1	Ansteuerung Zuluftventilator Küche
AO1	/50.3	Ansteuerung FU Abluftventilator Küche
AO2	/50.5	Sollwert Wärmepumpe Küche
AO3	/50.7	Sollwert WRG-Klappe PWT Küche

54N1
/54.0

Digital Ein / Ausgangsmodul 8 x DI / 8 x DO
DS-C-DI8 DO8T

DI0	/54.1	Zuluftventilator Küche Rep.-Schalter/Störung
DI1	/54.2	Abluftventilator Küche Rep.-Schalter/Störung
DI2	/54.3	Wärmepumpe 1 Küche Betrieb
DI3	/54.4	Wärmepumpe 1 Küche Störung
DI4	/54.5	Wärmepumpe 1 + 2 Küche Abtauen
DI5	/54.6	Wärmepumpe 2 Küche Betrieb
DI6	/54.7	Wärmepumpe 2 Küche Störung
DI7	/54.8	Störung CO-Warnanlage
DO0	/55.1	Wärmepumpe 1 heizen Küche
DO1	/55.2	Wärmepumpe 1 kühlen Küche
DO2	/55.3	Wärmepumpe 2 heizen Küche
DO3	/55.4	Wärmepumpe 2 kühlen Küche
DO4	/55.5	Reserve
DO5	/55.6	Reserve
DO6	/55.6	Reserve
DO7	/55.7	Reserve

-56N1
/56.0

Analog Ein / Ausgangsmodul 8 x AI / 4 x AO
DS-C-AI8AO4

8 analoge Eingänge

aktiv	AI0	/56.1	Raumtemperatur Lobby
aktiv	AI1	/56.2	CO 2 Lobby
aktiv	AI2	/56.3	Differenzdrucksensor Außenluftfilter Küche
aktiv	AI3	/56.4	Differenzdrucksensor Zuluftfilter Küche
aktiv	AI4	/56.5	Differenzdrucksensor Abluftfilter Küche
aktiv/passiv	AI5	/56.6	Reserve
aktiv/passiv	AI6	/56.7	Reserve
aktiv/passiv	AI7	/56.8	Reserve

4 analoge Ausgänge 0...10V

AO0	/57.1	Reserve
AO1	/57.3	Reserve
AO2	/57.5	Reserve
AO3	/57.7	Reserve

->vorherige Seite 40
Folgeblatt -> 42

=RLT_2-91N1
=RLT_2/91.0

Digital Ein / Ausgangsmodul 8 x DI / 8 x DO
DS-C-DI8 DO8T

DI0	=RLT_2/91.1	Zuluftventilator Lobby Störung/Rep.-Schalter
DI1	=RLT_2/91.2	Abluftventilator Lobby Störung/Rep.-Schalter
DI2	=RLT_2/91.3	Wärmepumpe 1 Lobby Betrieb
DI3	=RLT_2/91.4	Wärmepumpe 1 Lobby Störung
DI4	=RLT_2/91.5	Wärmepumpe 1 + 2 Lobby Abtauen
DI5	=RLT_2/91.6	Rauchmelder Lobby
DI6	=RLT_2/91.7	Wärmepumpe 2 Lobby Betrieb
DI7	=RLT_2/91.8	Wärmepumpe 2 Lobby Störung
DO0	=RLT_2/92.1	Klappen Lobby
DO1	=RLT_2/92.2	Wärmepumpe 1 heizen Lobby
DO2	=RLT_2/92.3	Wärmepumpe 1 kühlen Lobby
DO3	=RLT_2/92.4	Wärmepumpe 2 heizen Lobby
DO4	=RLT_2/92.5	Wärmepumpe 2 kühlen Lobby
DO5	=RLT_2/92.6	Reserve
DO6	=RLT_2/92.6	Reserve
DO7	=RLT_2/92.7	Reserve

=RLT_2-94N1
=RLT_2/94.0

Analog Ein / Ausgangsmodul 8 x AI / 4 x AO
DS-C-AI8AO4

8 analoge Eingänge

aktiv	AI0	=RLT_2/94.1	Differenzdrucksensor Zuluft Lobby
aktiv	AI1	=RLT_2/94.2	Differenzdrucksensor Abluft Lobby
aktiv	AI2	=RLT_2/94.3	Differenzdrucksensor PWT Lobby
aktiv	AI3	=RLT_2/94.4	Zulufttemperaturfühler hinter PWT Lobby
passiv	AI4	=RLT_2/94.5	Zulufttemperaturfühler Gesamt Lobby
passiv	AI5	=RLT_2/94.6	Ablufttemperatur Lobby
aktiv	AI6	=RLT_2/94.7	Differenzdrucksensor Außenluftfilter Lobby
aktiv	AI7	=RLT_2/94.8	Differenzdrucksensor Abluftfilter Lobby

4 analoge Ausgänge
0...10V

AO0	=RLT_2/95.1	Zuluftventilator Lobby
AO1	=RLT_2/95.3	Abluftventilator Lobby
AO2	=RLT_2/95.5	Sollwert Wärmepumpen Lobby
AO3	=RLT_2/95.7	Stellantrieb PWT Lobby

->vorherige Seite 41
Folgeblatt -> 43

ISP 1 - Küche

-46N1
/46.1

-54N1
/54.0

-56N1
/56.0

-46N2
/46.7

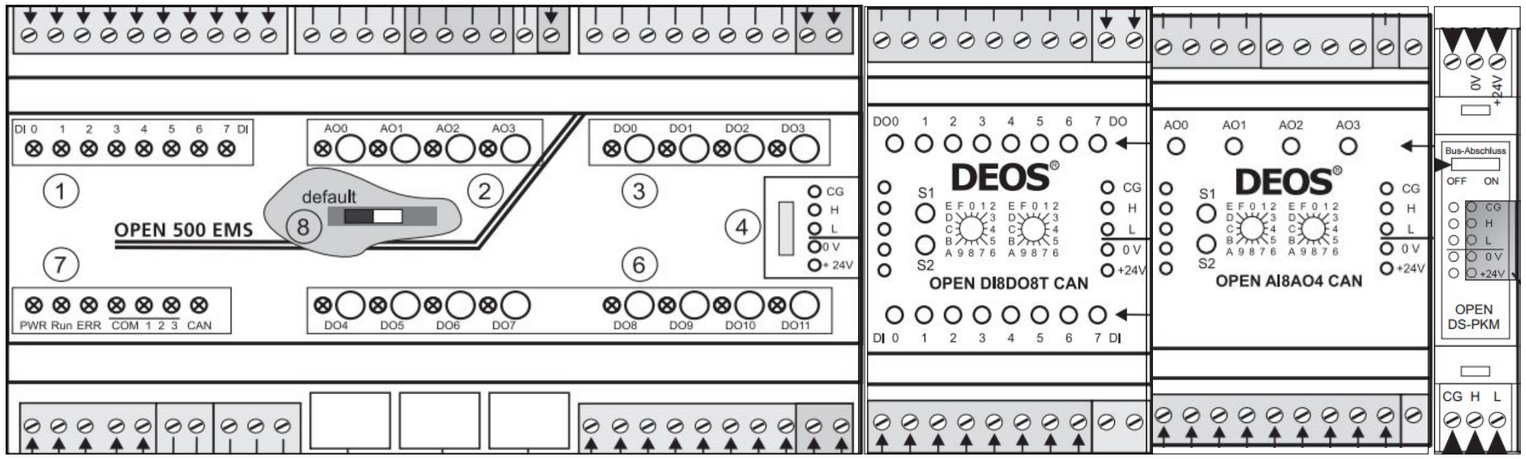

High Power Controller
DEOS - 600/5 open EMS

Digital Ein / Ausgangsmodul 8 x DI / 8 x DO
DS-C-DI8 DO8T

Analog Ein / Ausgangsmodul 8 x AI / 4 x AO
DS-C-AI8AO4

Schalter off

ISP 2 - Lobby

=RLT_2-90N1
=RLT_2/90.2

=RLT_2-91N1
=RLT_2/91.0

=RLT_2-94N1
=RLT_2/94.0

=RLT_2-90N2
=RLT_2/90.4

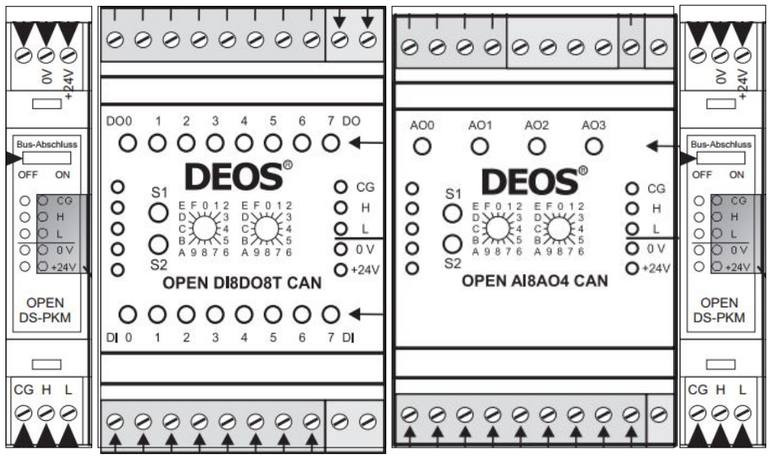

Schalter off

Digital Ein / Ausgangsmodul 8 x DI / 8 x DO
DS-C-DI8 DO8T

Analog Ein / Ausgangsmodul 8 x AI / 4 x AO
DS-C-AI8AO4

Schalter on

->vorherige Seite 42

Folgeblatt -> 46

			Datum	13.Sep.2024	Mc Donald´s - Stadthagen	ROX KLIMATECHNIK	DEOS Steuercontroller Übersicht	Fabr.. Nr. 7298	= RLT_1
				KW	Lüftung Küche und Lobby				+
Änderung	Datum	Name						Auftr. Nr. 24500	Z.Nr.: 9802

Blatt 43
Blatt 59

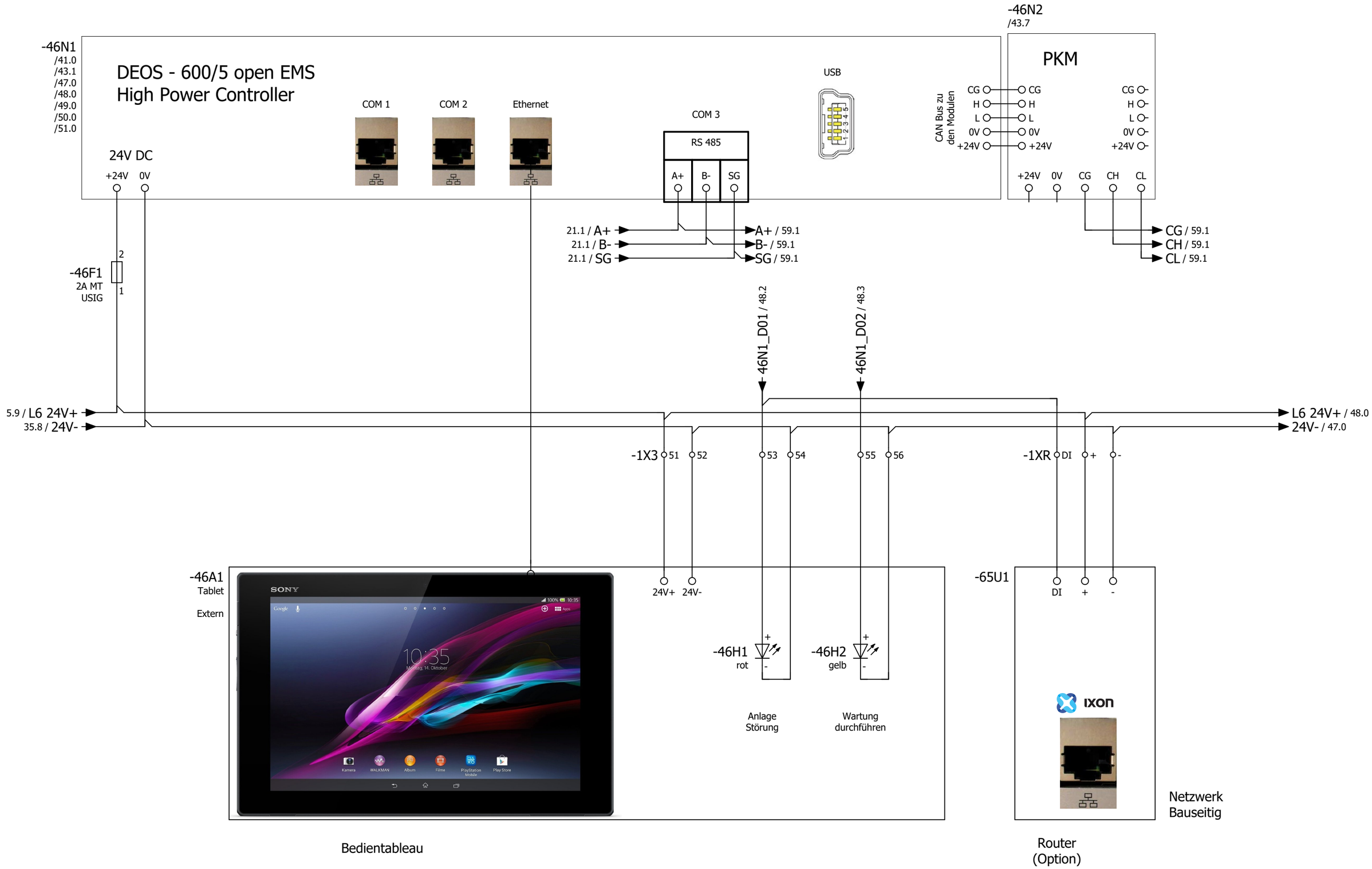

->vorherige Seite 43

Folgeblatt -> 47

			Datum	13.Sep.2024	Mc Donald´s - Stadthagen	ROX KLIMATECHNIK	DDC - CPU Controller	Fabr.. Nr. 7298	= RLT_1
				KW	Lüftung Küche und Lobby				+
Änderung	Datum	Name						Auftr. Nr. 24500	Z.Nr.: 9802

Blatt 46

Blatt 59

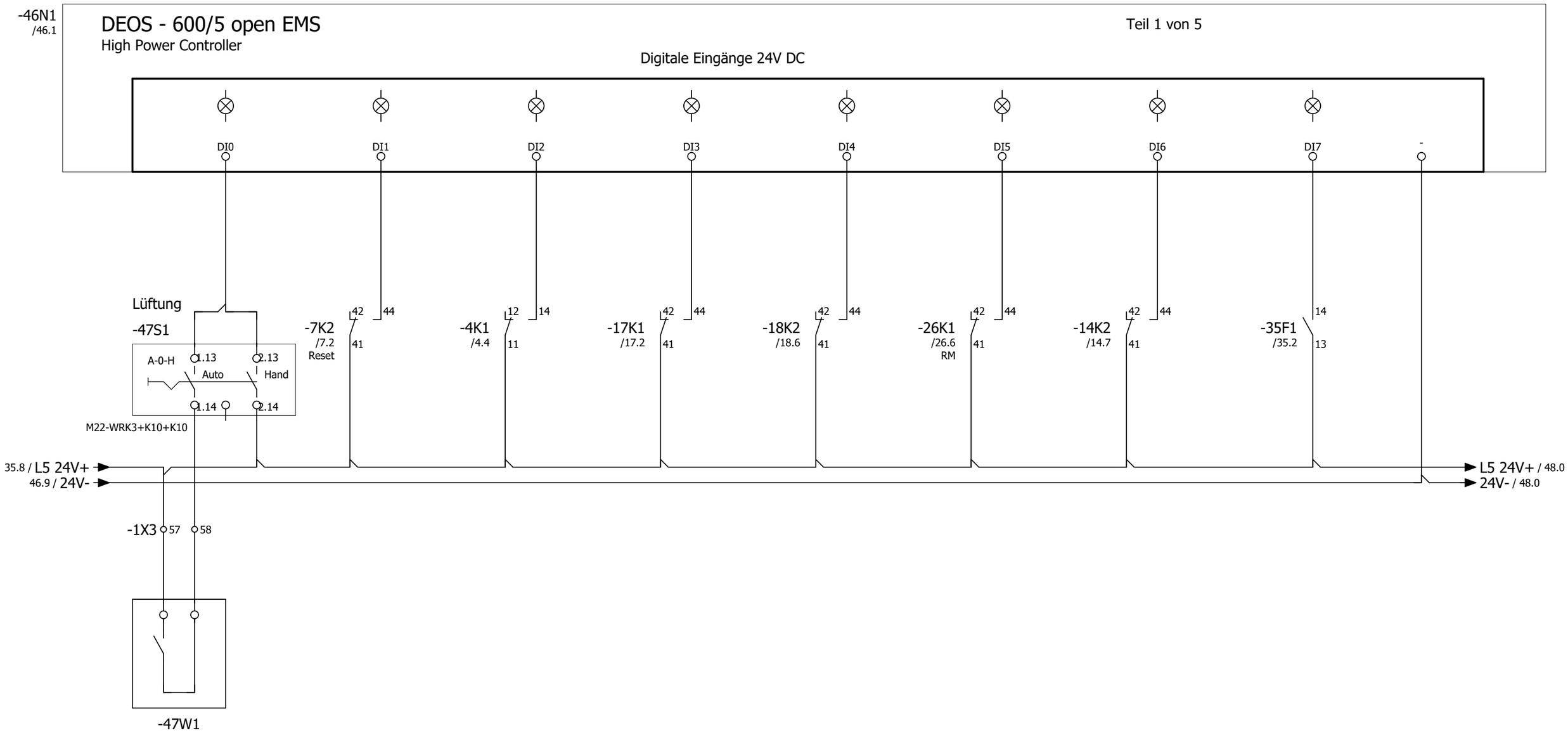

Externe Einschaltung Option

Störung quittieren

Netzüberwachung

Störung Endschalter BSK

Störung Endschalter Grills

Rauchmelder Zuluft Küche

Überwachung Handebene Ablüfter Küche

Störung Ablüfter Nebenräume

->vorherige Seite 46

Folgeblatt -> 48

			Datum	13.Sep.2024	Mc Donald´s - Stadthagen	CPU - Digitale Eingänge 8 x DI	Fabr.. Nr. 7298	= RLT_1 +
				KW	Lüftung Küche und Lobby			Blatt 47
Änderung	Datum	Name					Auftr. Nr. 24500	Z.Nr.: 9802 Blatt 59

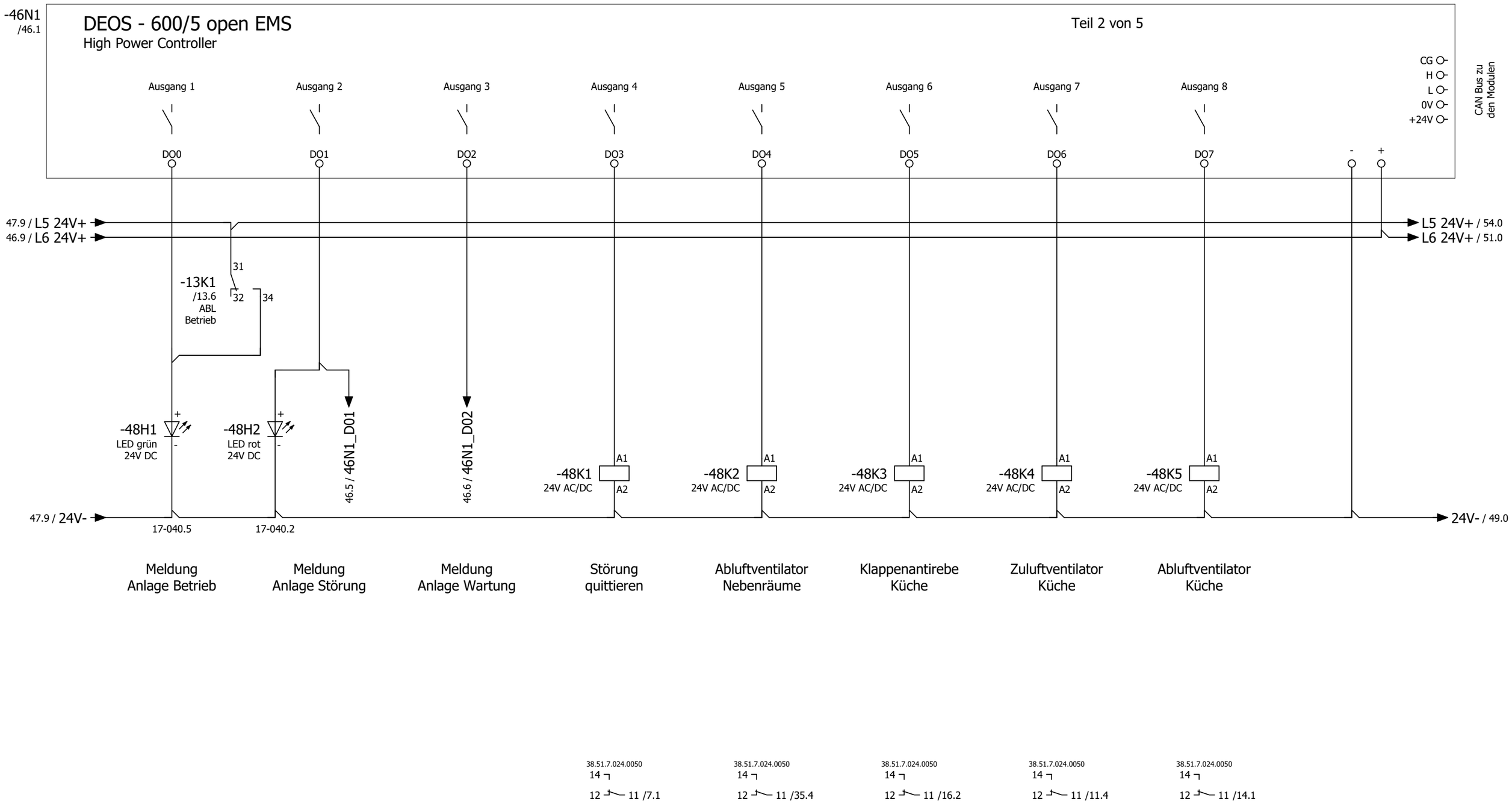

->vorherige Seite 47

Folgeblatt -> 49

			Datum	13.Sep.2024	Mc Donald´s - Stadthagen	CPU - Digitale Ausgänge 8 x DO	Fabr.. Nr. 7298	= RLT_1 +
				KW	Lüftung Küche und Lobby			Blatt 48
Änderung	Datum	Name					Auftr. Nr. 24500	Z.Nr.: 9802 Blatt 59

-46N1
/46.1

DEOS - 600/5 open EMS

High Power Controller

Teil 3 von 5

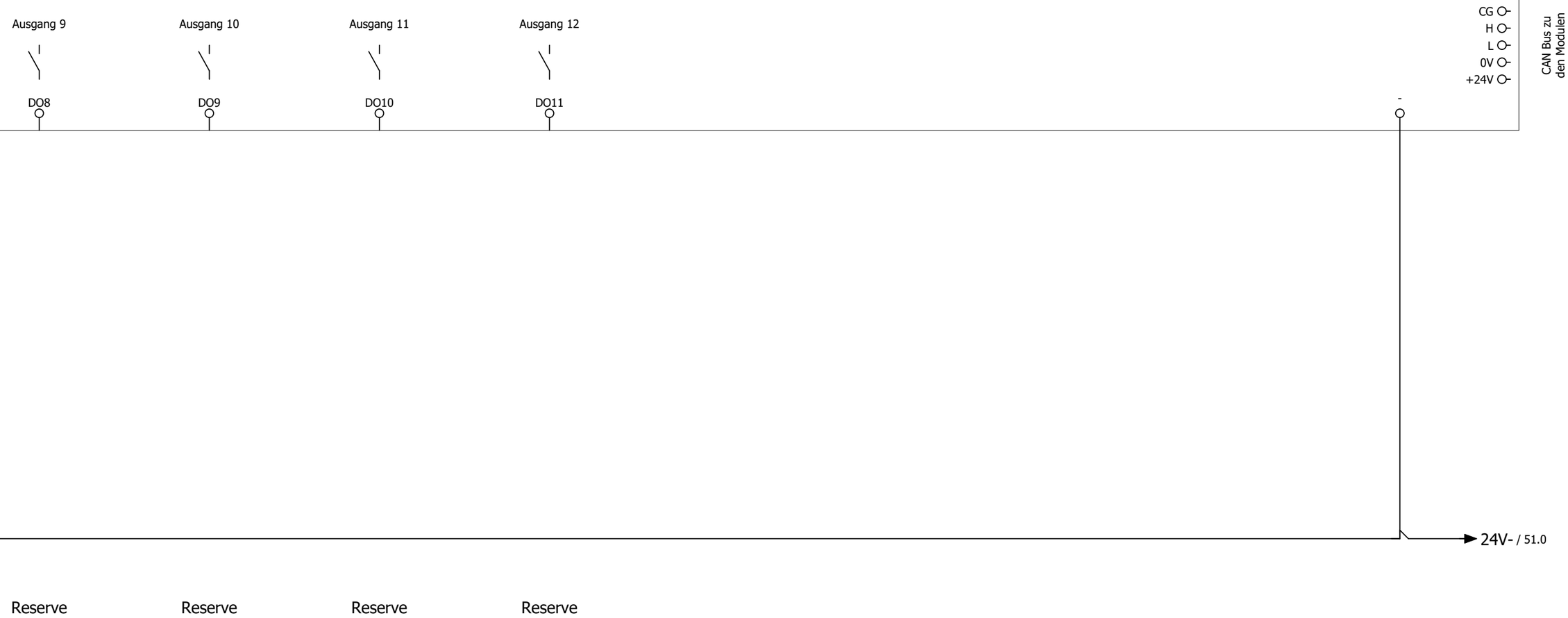

->vorherige Seite 48

Folgeblatt -> 50

			Datum	13.Sep.2024	Mc Donald´s - Stadthagen	CPU - Digitale Ausgänge 8 x DO	Fabr.. Nr. 7298	= RLT_1
				KW	Lüftung Küche und Lobby			+
Änderung	Datum	Name					Auftr. Nr. 24500	Z.Nr.: 9802

Blatt 49
Blatt 59

-46N1
/46.1

DEOS - 600/5 open EMS

High Power Controller

Teil 4 von 5

Analoge Ausgänge 0...10V

Ansteuerung Zuluftventilator Küche	Ansteuerung FU Abluftventilator Küche	Sollwert Wärmepumpe Küche
Sollwert WRG-Klappe PWT Küche		

->vorherige Seite 49

Folgeblatt -> 51

			Datum	13.Sep.2024	Mc Donald´s - Stadthagen	CPU - Analoge Ausgänge 4xAO	Fabr.. Nr. 7298	= RLT_1
				KW	Lüftung Küche und Lobby			+
Änderung	Datum	Name					Auftr. Nr. 24500	Z.Nr.: 9802

ROX KLIMATECHNIK

-46N1
/46.1

DEOS - 600/5 open EMS

High Power Controller

Teil 5 von 5

Universelle Analoge Eingänge

CG
H
L
0V
+24V

CAN Bus zu den Modulen

AI0 AI1 AI2 AI3 AI4 AI5 AI6 AI7 AIGND

ws ws ws ws ws ws ws ws rosa

48.9 / L6 24V+
49.9 / 24V-

L6 24V+ / 55.0
24V- / 55.0

-1X4 11 12 13 14 15 16 17 18 19 20 21 22 23 24 25 26 27 28 29 30 31 32 33 34

Schirmschiene

UB+ GND AOU1 AOU2
24V AC / DC GND 0-10V OUT
Differenzdruck Volumenstrom

-51B1
DPA 2500

UB+ GND AOU1 AOU2
24V AC / DC GND 0-10V OUT
Differenzdruck Volumenstrom

-51B2
DPA 2500

UB+ GND AOU1 AOU2
24V AC / DC GND 0-10V OUT
Differenzdruck Volumenstrom

-51B3
DPA 2500 mit Display

-51B4

G G0 U1
24V AC/DC GND 0-10V Temp.

-51B5

-51B6

-51B7

-51B8

Differenzdrucksensor Zuluft Küche

Differenzdrucksensor Abluft Küche

Differenzdrucksensor PWT Küche

Außentemperaturfühler Küche

Zulufttemperaturfühler hinter PWT Küche

Zulufttemperaturfühler Gesamt

Abluft temperaturfühler Küche

Fortlufttemperaturfühler Küche

->vorherige Seite 50

Folgeblatt -> 54

			Datum	13.Sep.2024	Mc Donald´s - Stadthagen	CPU - Analoge Eingänge 8xAI	Fabr.. Nr. 7298	= RLT_1 +
				KW	Lüftung Küche und Lobby			Blatt 51
Änderung	Datum	Name					Auftr. Nr. 24500	Z.Nr.: 9802 Blatt 59

ROX KLIMATECHNIK

-54N1
/41.0
/43.4
/55.0

DS-C-DI8 DO8T
Digital Ein / Ausgangsmodul 8 x DI / 8 x DO

Teil 1 von 2

Digitale Eingänge 24V DC

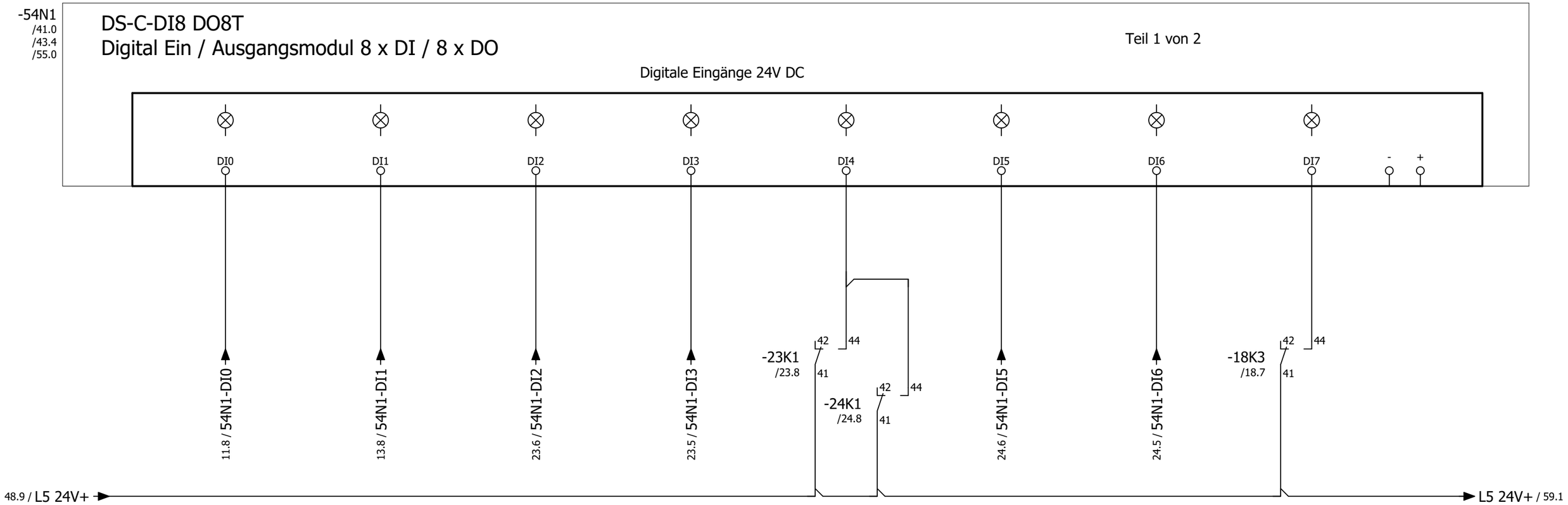

Zuluftventilator Küche Rep.-Schalter/Störung

Abluftventilator Küche Rep.-Schalter/Störung

Wärmepumpe 1 Küche Betrieb

Wärmepumpe 1 Küche Störung

Wärmepumpe 1 + 2 Küche Abtauen

Wärmepumpe 2 Küche Betrieb

Wärmepumpe 2 Küche Störung

Störung CO-Warnanlage

->vorherige Seite 51

Folgeblatt -> 55

			Datum	13.Sep.2024	Mc Donald´s - Stadthagen	DDC - Digitale Ein / Ausgänge 8 x DI / DO	Fabr.. Nr. 7298	= RLT_1 +
				KW	Lüftung Küche und Lobby			Blatt 54
Änderung	Datum	Name					Auftr. Nr. 24500	Z.Nr.: 9802 Blatt 59

-54N1
/54.0

DS-C-DI8 DO8T
Digital Ein / Ausgangsmodul 8 x DI / 8 x DO

Teil 2 von 2

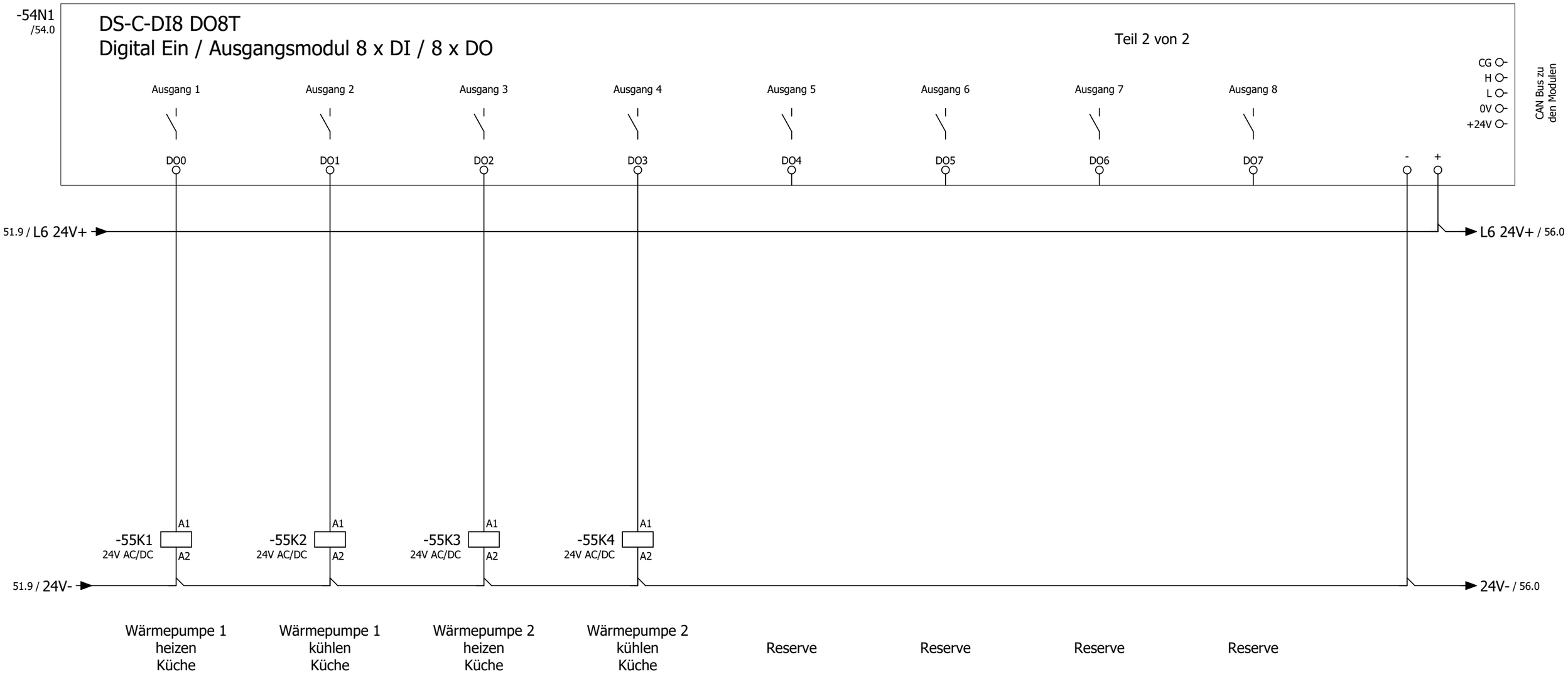

55.34.9.024.0090 + 94.P4
14
12 11 /23.4
24
22 21 /23.7
34
32 31
44
42 41

38.51.7.024.0050
14
12 11 /23.4

55.34.9.024.0090 + 94.P4
14
12 11 /24.4
24
22 21 /24.7
34
32 31
44
42 41

38.51.7.024.0050
14
12 11 /24.4

->vorherige Seite 54
Folgeblatt -> 56

			Datum	13.Sep.2024	Mc Donald´s - Stadthagen	ROX KLIMATECHNIK	DDC - Digitale Ein / Ausgänge 8 x DI / DO	Fabr.. Nr. 7298	= RLT_1 +
				KW	Lüftung Küche und Lobby				Blatt 55
Änderung	Datum	Name						Auftr. Nr. 24500	Z.Nr.: 9802 Blatt 59

-56N1
/41.3
/43.5
/57.0

DS-C-AI8AO4
Analog Ein / Ausgangsmodul 8 x AI / 4 x AO

Teil 1 von 2

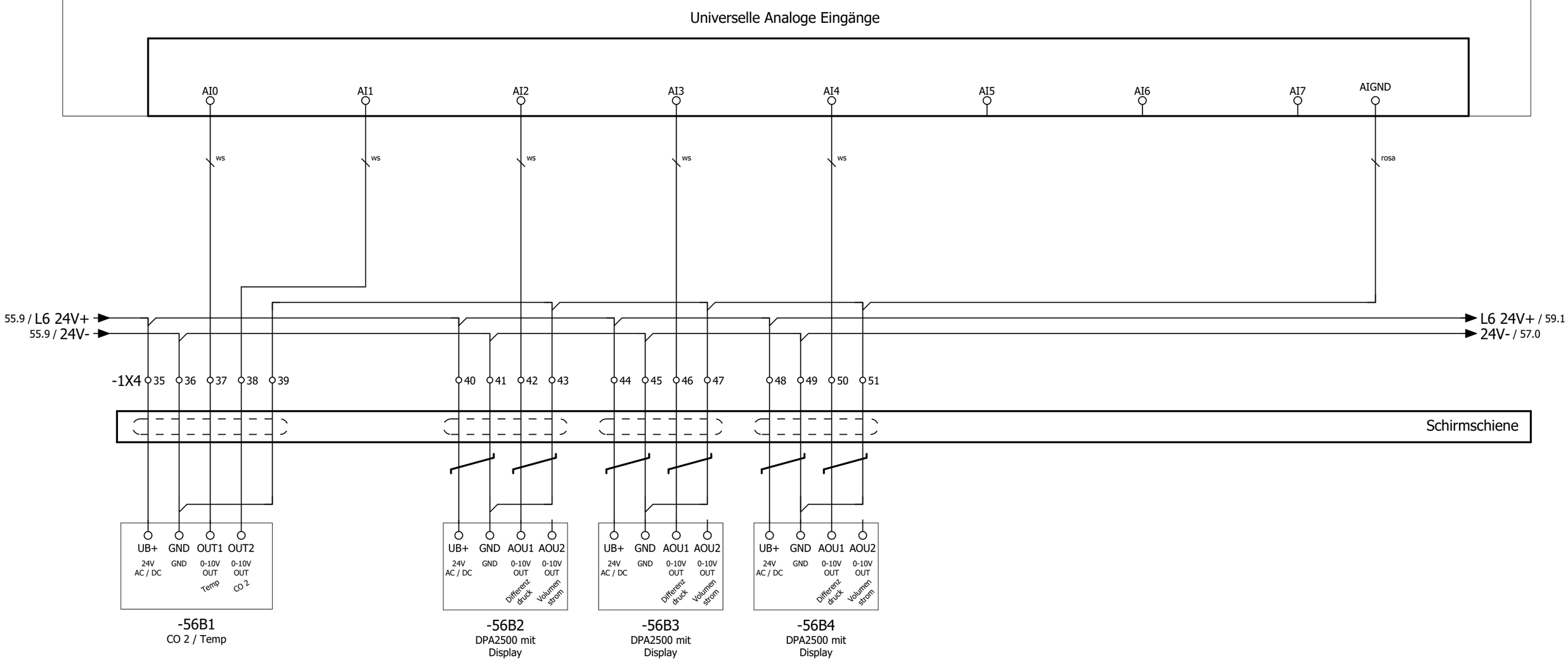

Raumfühler
CO 2 / Temperatur
Lobby

Differenzdrucksensor
Außenluftfilter
Küche

Differenzdrucksensor
Zuluftfilter
Küche

Differenzdrucksensor
Abluftfilter
Küche

Reserve

Reserve

Reserve

->vorherige Seite 55

Folgeblatt -> 57

			Datum	13.Sep.2024	Mc Donald´s - Stadthagen	ROX KLIMATECHNIK	DDC - Analoge Ein / Ausgänge 8 x AI / 4 x AO	Fabr.. Nr. 7298	= RLT_1
				KW	Lüftung Küche und Lobby				+
Änderung	Datum	Name						Auftr. Nr. 24500	Z.Nr.: 9802

Blatt 56
Blatt 59

-56N1
/56.0

DS-C-AI8AO4
Analog Ein / Ausgangsmodul 8 x AI / 4 x AO

Teil 2 von 2

Analoge Ausgänge 0...10V

CG
H
L
0V
+24V

CAN Bus zu den Modulen

AO0 AO1 AO2 AO3 -

56.9 / 24V- → 24V- / 59.1

Reserve Reserve Reserve Reserve

->vorherige Seite 56

Folgeblatt -> 59

			Datum	13.Sep.2024	Mc Donald´s - Stadthagen	ROX KLIMATECHNIK	DDC - Analoge	Fabr.. Nr. 7298	= RLT_1
				KW	Lüftung Küche und Lobby		Ein / Ausgänge 8 x AI / 4 x AO		+
Änderung	Datum	Name						Auftr. Nr. 24500	Z.Nr.: 9802

Blatt 57
Blatt 59

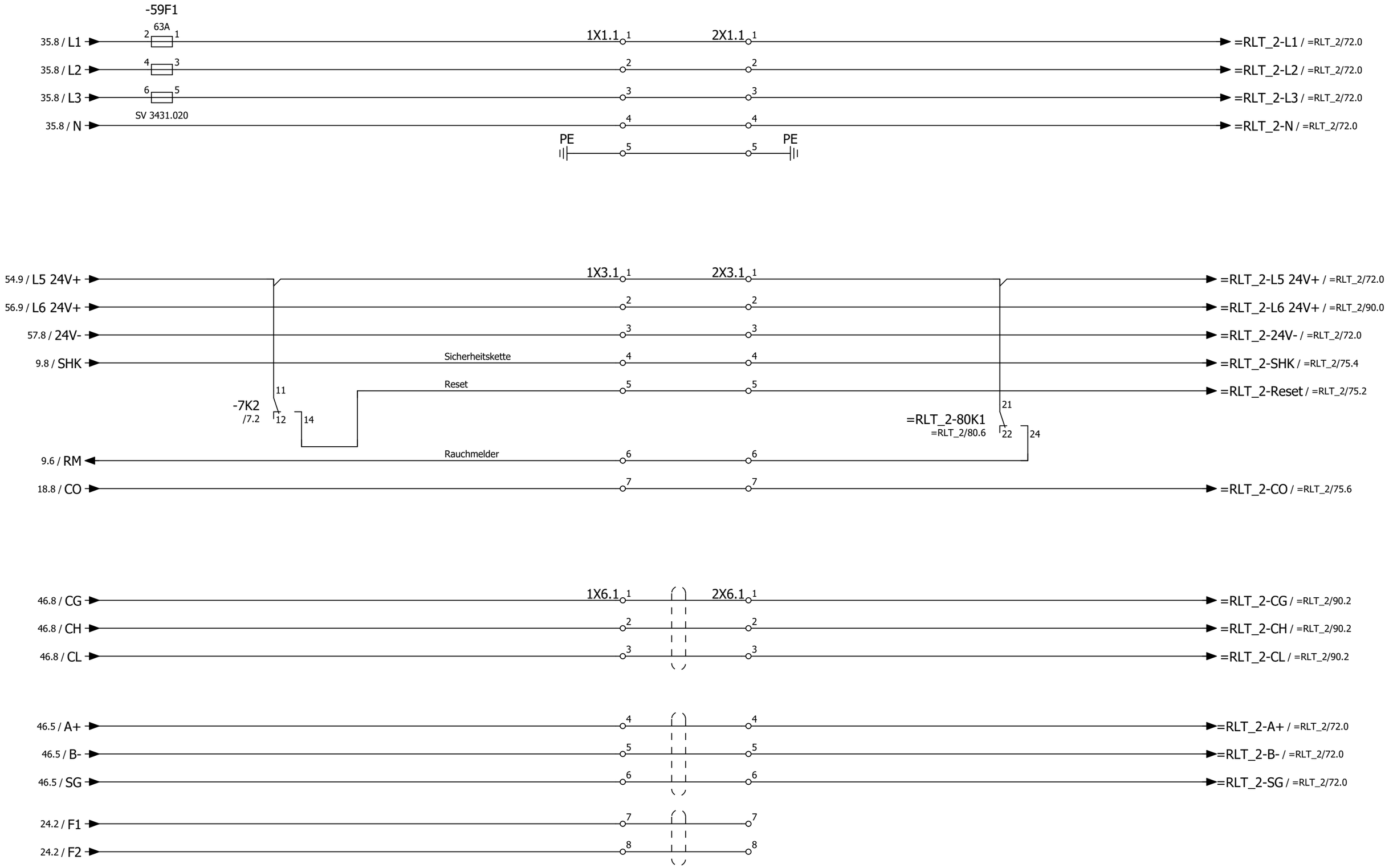

->vorherige Seite 57

			Datum	13.Sep.2024	Mc Donald´s - Stadthagen	ROX KLIMATECHNIK	Signaloaustausch ISP 1 < - > ISP 2	Fabr.. Nr. 7298	= RLT_1 +	Blatt 59
				KW	Lüftung Küche und Lobby			Auftr. Nr. 24500	Z.Nr.: 9802	Blatt 59
Änderung	Datum	Name								

Anlage
Lüftung Lobby

->vorherige Seite =RLT_1/59

Folgeblatt -> 72

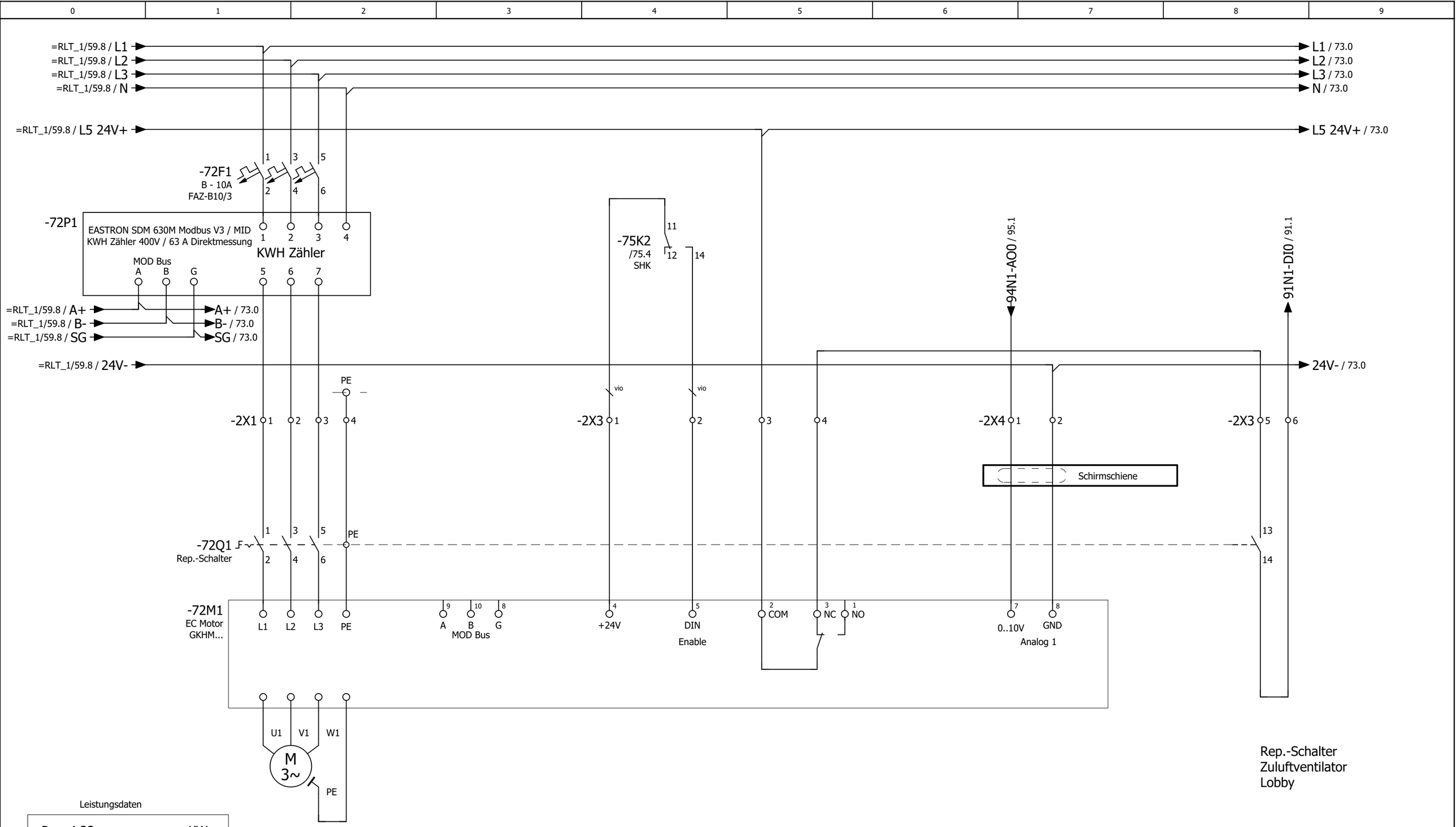

Leistungsdaten

P=	4,22	KW
I=	6,7	A
U=	400	V
N=	2400	U/min

->vorherige Seite 60

Folgeblatt -> 73

			Datum	13.Sep.2024	Mc Donald´s - Stadthagen	Zuluftventilator	Fabr.. Nr. 7298
				KW	Lüftung Küche und Lobby	Lobby	Auftr. Nr. 24500
Änderung	Datum	Name					Z.Nr.: 9802

ROX KLIMATECHNIK

= RLT_2
+
Blatt 72
Blatt 95

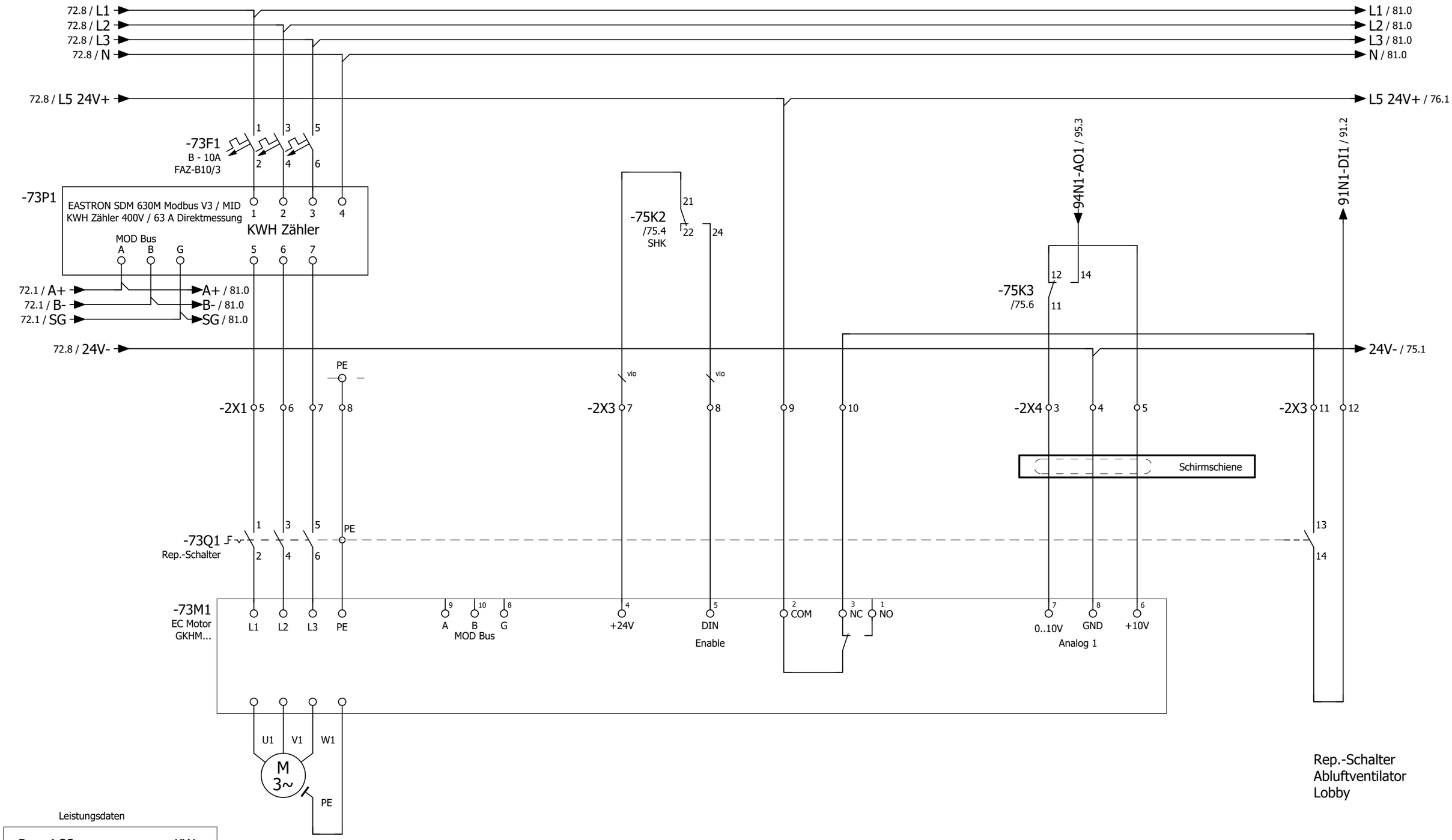

Leistungsdaten

P=	4,22	KW
I=	6,7	A
U=	400	V
N=	2400	U/min

->vorherige Seite 72

Folgeblatt -> 75

			Datum	13.Sep.2024	Mc Donald´s - Stadthagen	Abluftventilator	Fabr.. Nr. 7298	= RLT_2
				KW	Lüftung Küche und Lobby	Lobby		+
Änderung	Datum	Name					Auftr. Nr. 24500	Z.Nr.: 9802

ROX KLIMATECHNIK

Blatt 73

Blatt 95

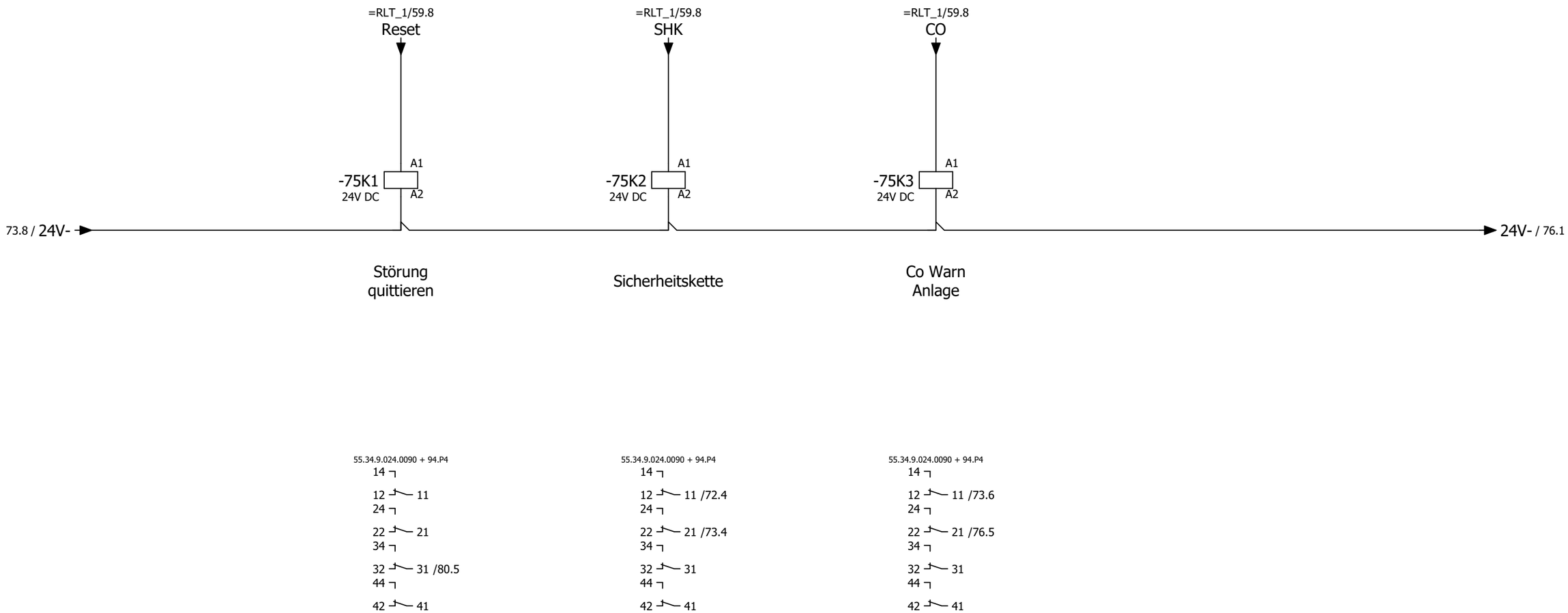

->vorherige Seite 73

Folgeblatt -> 76

			Datum	13.Sep.2024	Mc Donald´s - Stadthagen	ROX KLIMATECHNIK	Störung quittieren und Sicherheitskette	Fabr.. Nr. 7298	= RLT_2
				KW	Lüftung Küche und Lobby				+
Änderung	Datum	Name						Auftr. Nr. 24500	Z.Nr.: 9802

Blatt 75

Blatt 95

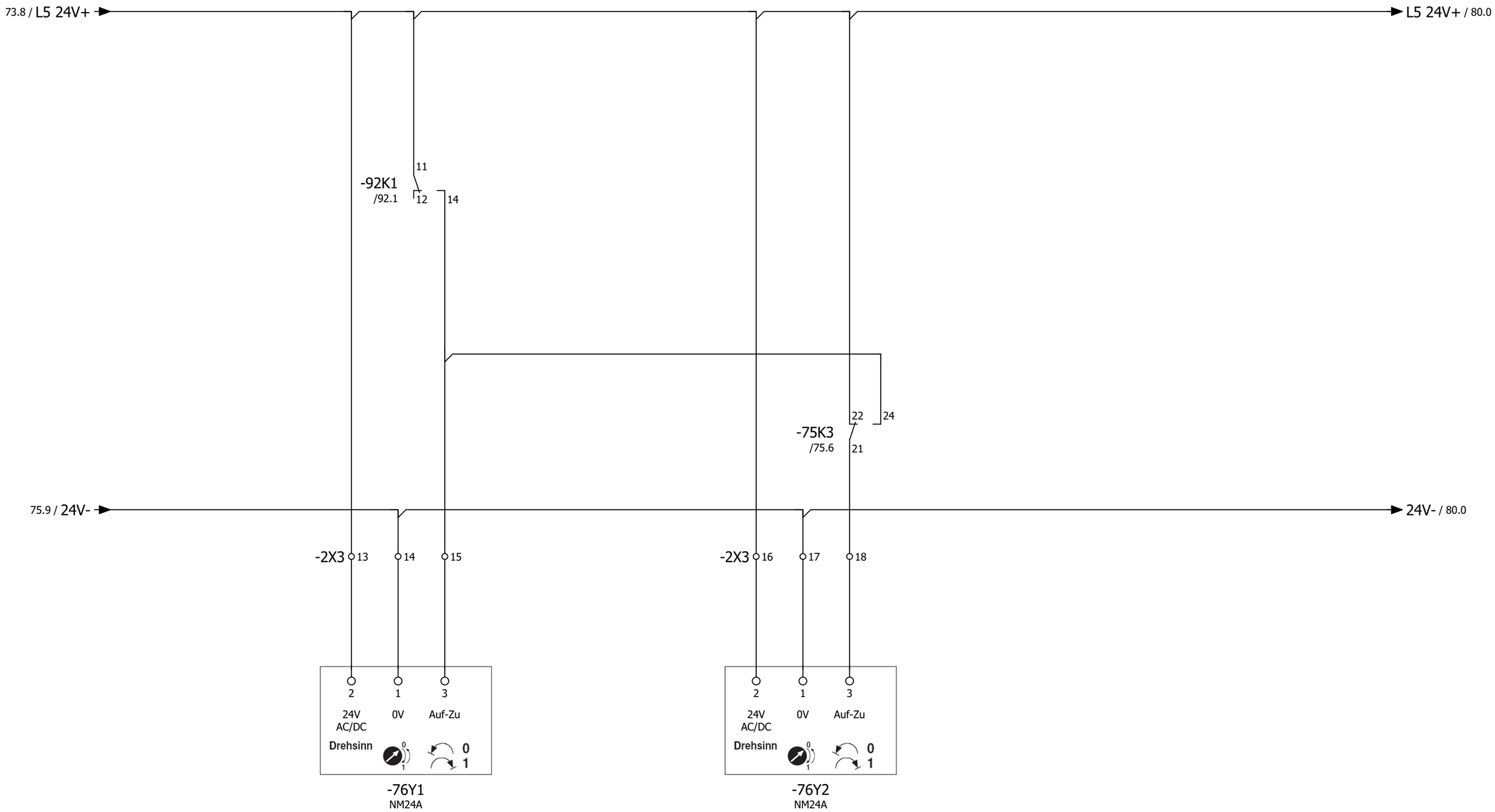

Außenluftklappe
Lobby

Fortluftklappe
Lobby

->vorherige Seite 75

Folgeblatt -> 80

			Datum	13.Sep.2024	Mc Donald´s - Stadthagen	ROX KLIMATECHNIK	Klappenantriebe Lobby	Fabr.. Nr. 7298	= RLT_2 +	Blatt 76
				KW	Lüftung Küche und Lobby			Auftr. Nr. 24500	Z.Nr.: 9802	Blatt 95
Änderung	Datum	Name								

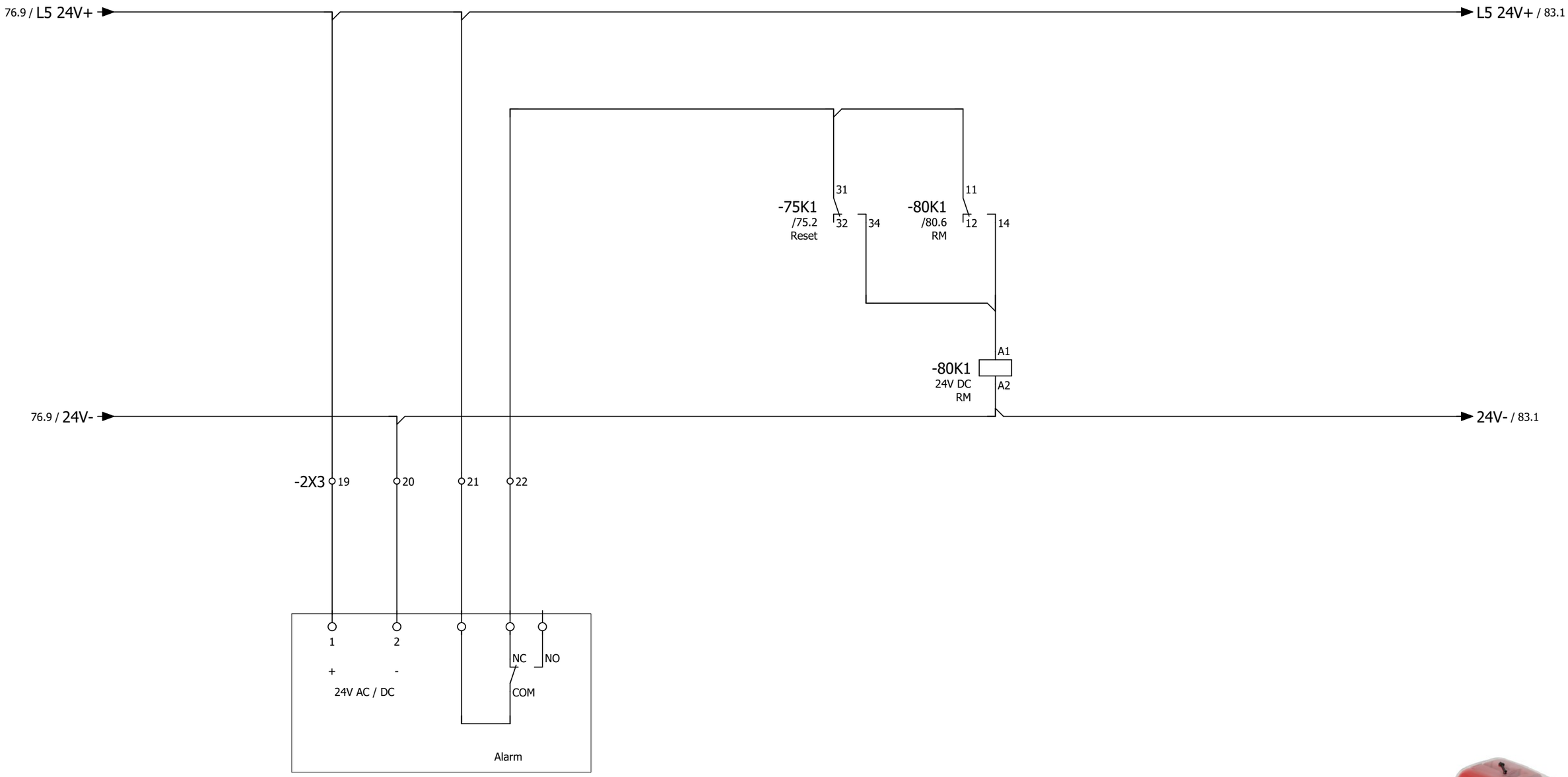

-80B1
Oppermann
UG-2-A2-O-STAND-ALONE

55.34.9.024.0090 + 94.P4
14
12 11 /80.6
24
22 21 =RLT_1/59.7
34
32 31
44
42 41 /91.6

Rauchmelder
Lobby

->vorherige Seite 76

Folgeblatt -> 81

			Datum	13.Sep.2024	Mc Donald´s - Stadthagen	ROX KLIMATECHNIK	Rauchmelder Lobby	Fabr.. Nr. 7298	= RLT_2
				KW	Lüftung Küche und Lobby				+
Änderung	Datum	Name						Auftr. Nr. 24500	Z.Nr.: 9802

Blatt 80
Blatt 95

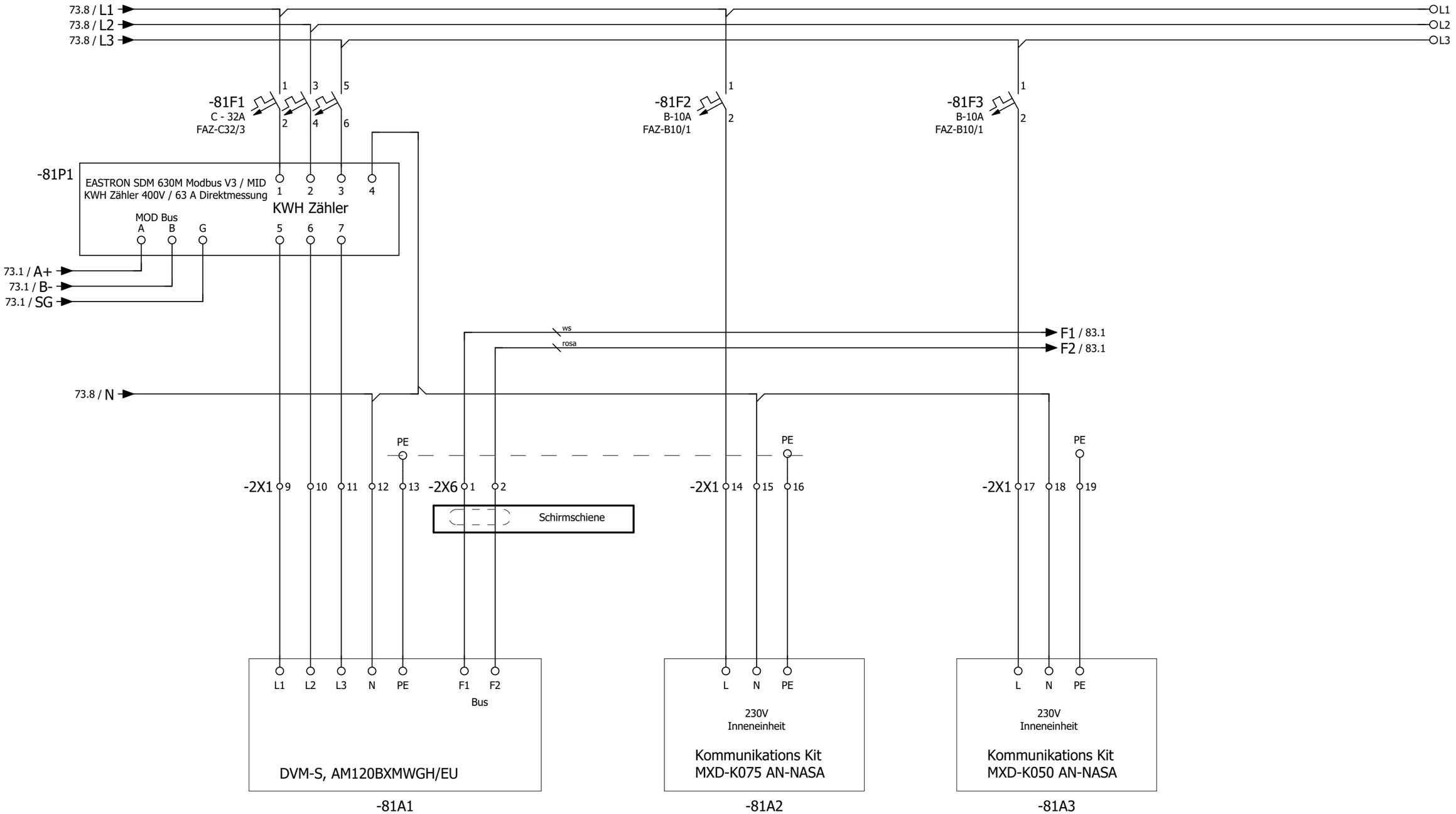

Leistungsdaten

P_{EL}	:	max. 14,3	KW
I	:	max. 23,5	A
U	:	400	V
$I_{Betr.}$	:		A

Wärmepumpe
Lobby
Außeneinheit

Wärmepumpe
Lobby
Inneneinheit 1

Wärmepumpe
Lobby
Inneneinheit 2

->vorherige Seite 80

Folgeblatt -> 83

			Datum	13.Sep.2024	Mc Donald´s - Stadthagen	ROX KLIMATECHNIK	Wärmepumpe Lobby	Fabr.. Nr. 7298	= RLT_2 +	Blatt 81
				KW	Lüftung Küche und Lobby			Auftr. Nr. 24500	Z.Nr.: 9802	Blatt 95
Änderung	Datum	Name								

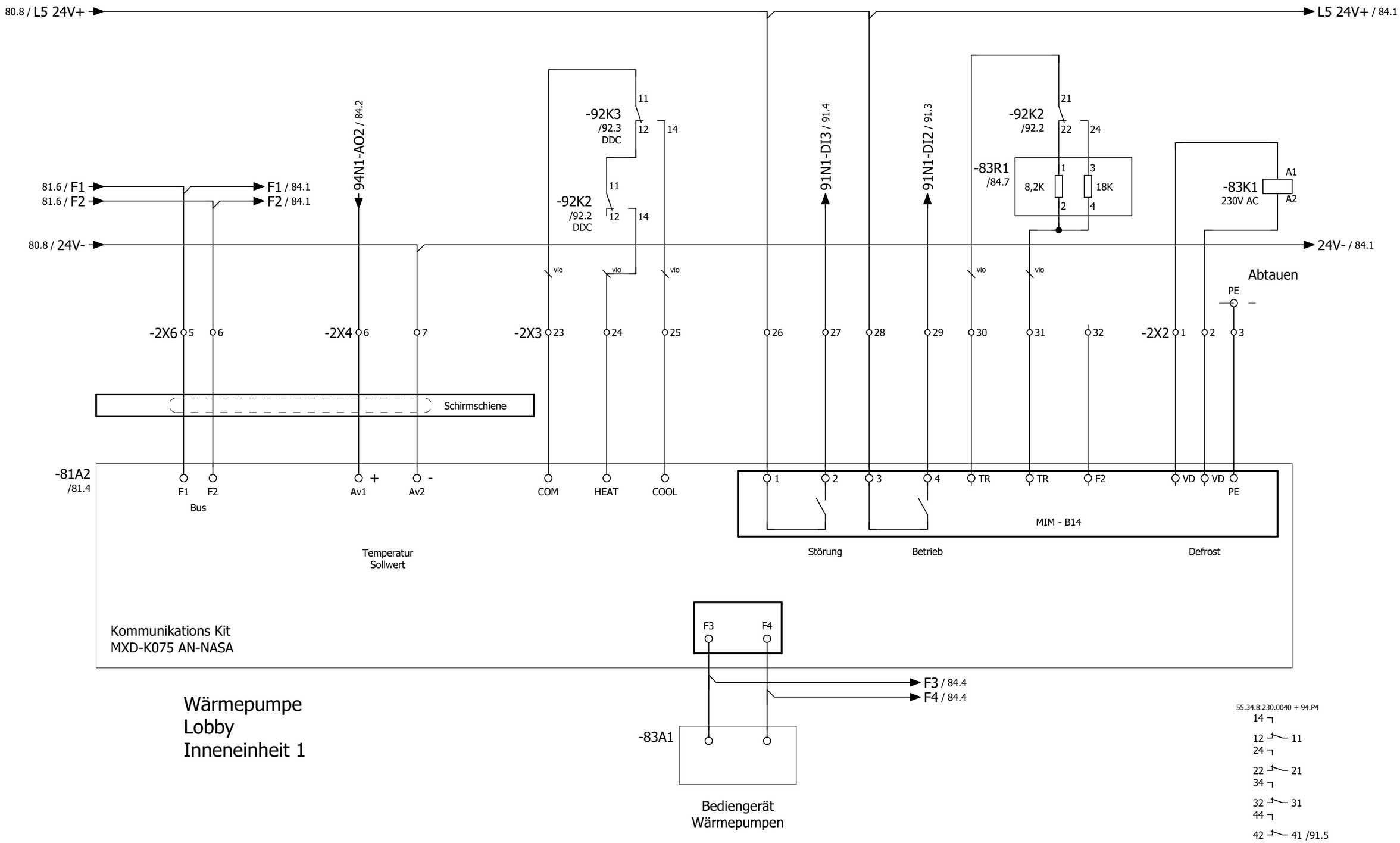

Wärmepumpe
Lobby
Inneneinheit 1

->vorherige Seite 81

Folgeblatt -> 84

			Datum	13.Sep.2024	Mc Donald´s - Stadthagen	ROX KLIMATECHNIK	Wärmepumpe Lobby Inneneinheit 1	Fabr.. Nr. 7298	= RLT_2 +
				KW	Lüftung Küche und Lobby				
Änderung	Datum	Name						Auftr. Nr. 24500	Z.Nr.: 9802

Blatt 83
Blatt 95

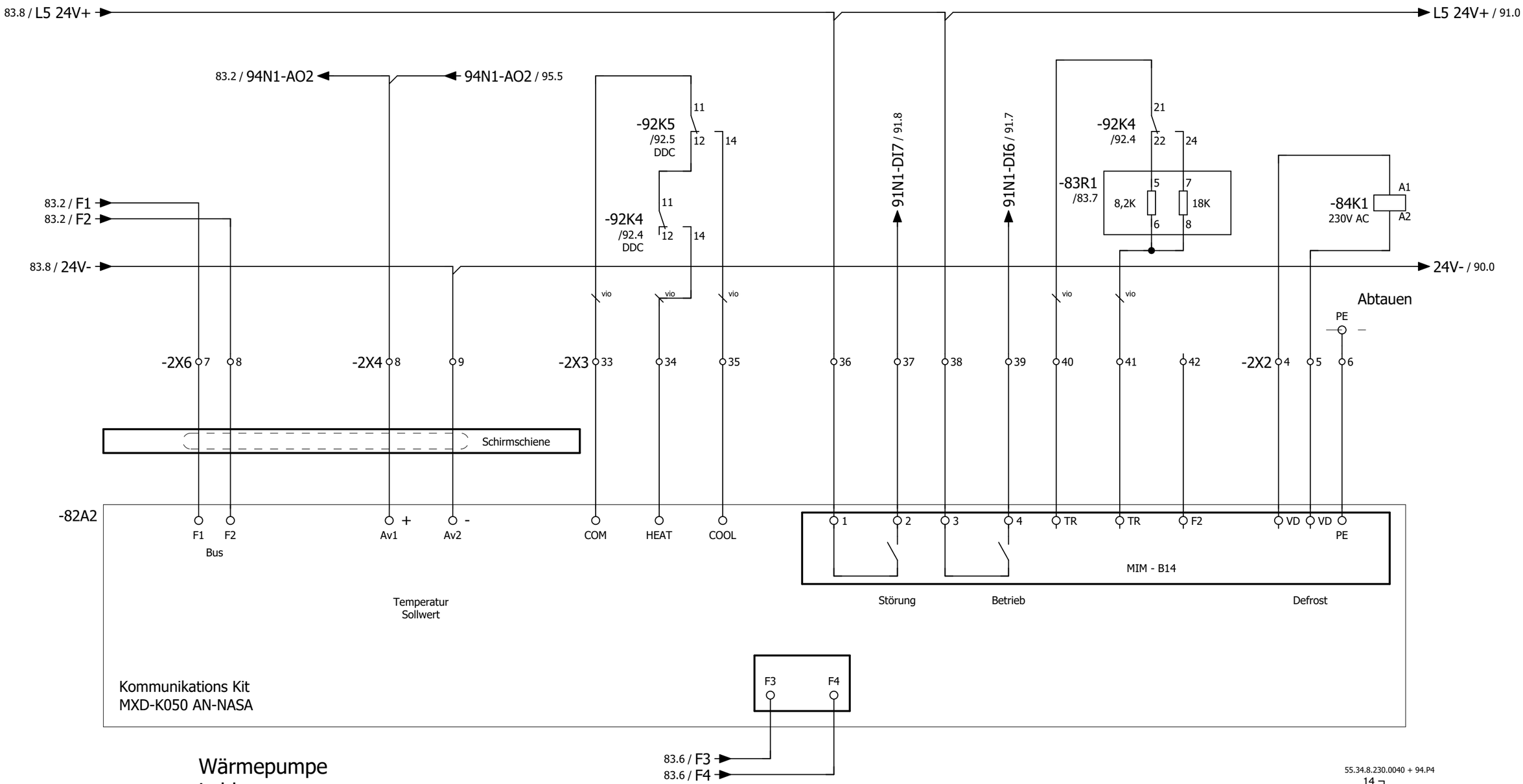

Wärmepumpe
Lobby
Inneneinheit 2

->vorherige Seite 83

Folgeblatt -> 90

			Datum	13.Sep.2024	Mc Donald´s - Stadthagen	ROX KLIMATECHNIK	Wärmepumpe Lobby Inneneinheit 2	Fabr.. Nr. 7298	= RLT_2 +
				KW	Lüftung Küche und Lobby				Blatt 84
Änderung	Datum	Name						Auftr. Nr. 24500	Z.Nr.: 9802 Blatt 95

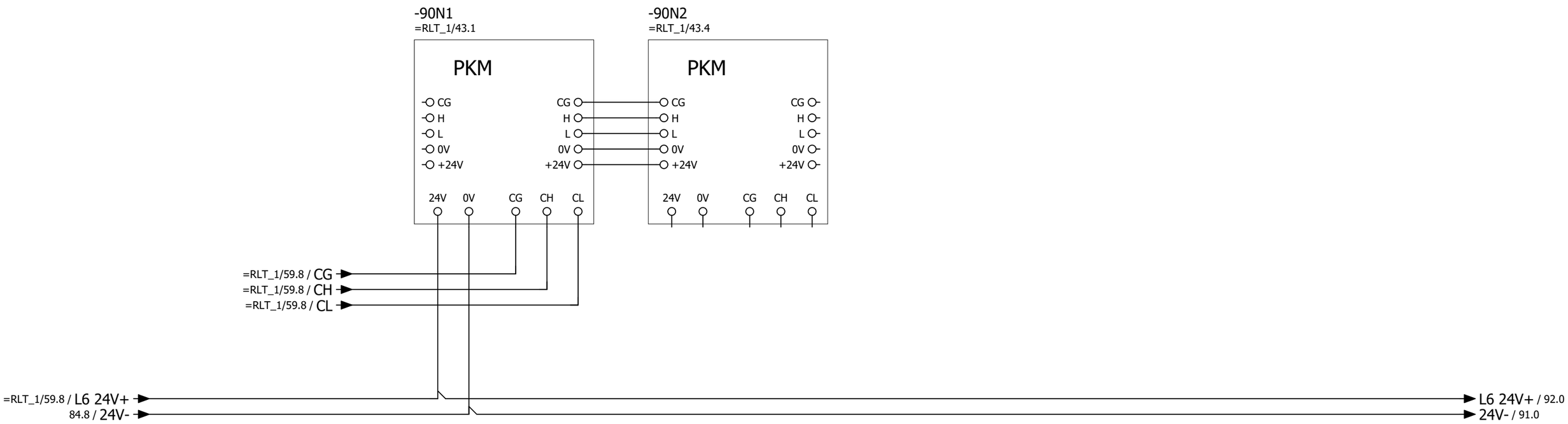

->vorherige Seite 84

Folgeblatt -> 91

			Datum	13.Sep.2024	Mc Donald´s - Stadthagen	ROX KLIMATECHNIK	DDC Busmodul	Fabr.. Nr. 7298	= RLT_2
				KW	Lüftung Küche und Lobby				+
Änderung	Datum	Name						Auftr. Nr. 24500	Z.Nr.: 9802

Blatt 90

Blatt 95

-91N1
=RLT_1/42.0
=RLT_1/43.1
/92.0

DS-C-DI8 DO8T
Digital Ein / Ausgangsmodul 8 x DI / 8 x DO

Teil 1 von 2

Digitale Eingänge 24V DC

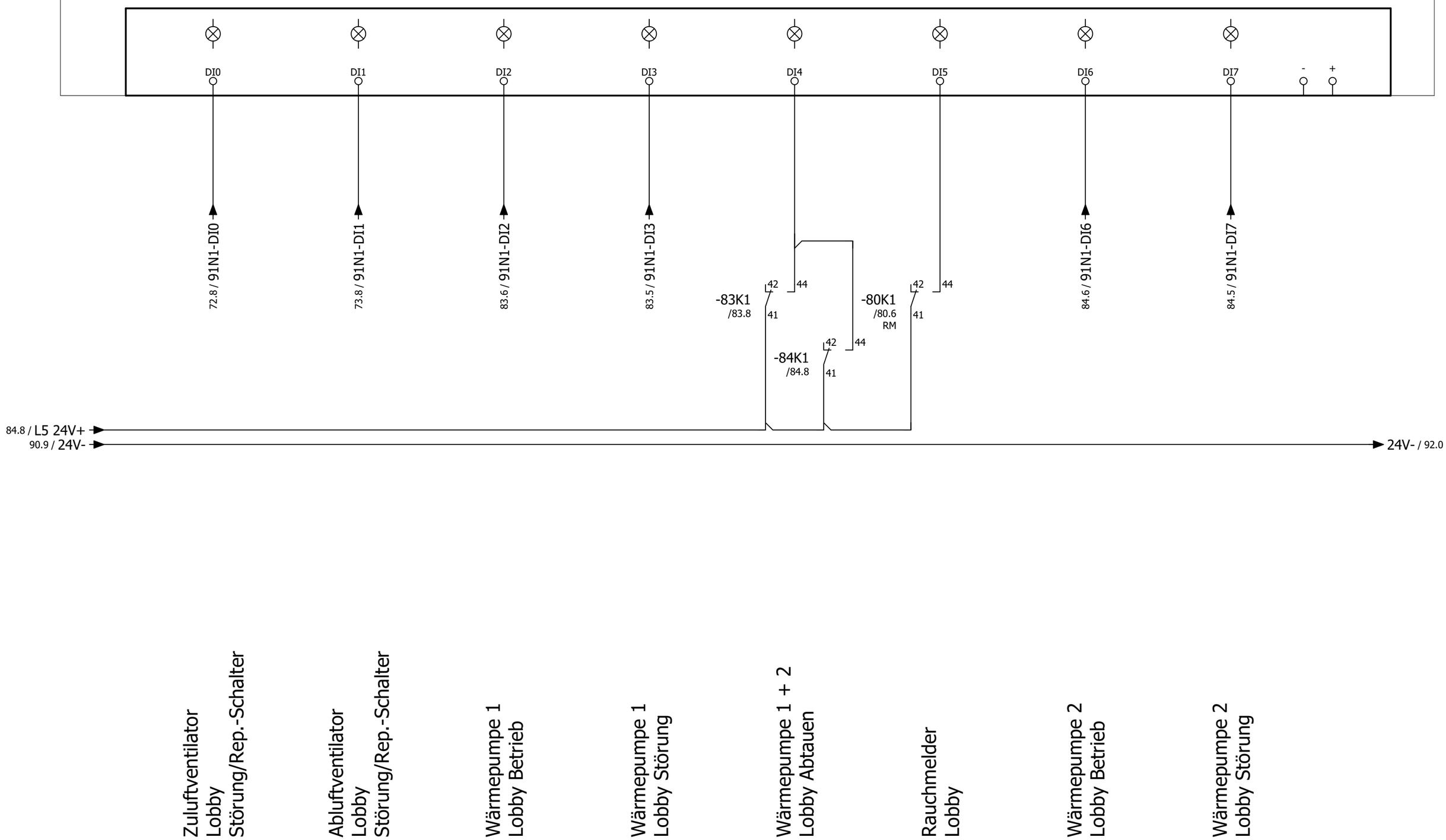

->vorherige Seite 90

Folgeblatt -> 92

			Datum	13.Sep.2024	Mc Donald´s - Stadthagen	ROX KLIMATECHNIK	DDC - Digitale Ein / Ausgänge 8 x DI / DO	Fabr.. Nr. 7298	= RLT_2 +	Blatt 91
				KW	Lüftung Küche und Lobby			Auftr. Nr. 24500	Z.Nr.: 9802	Blatt 95
Änderung	Datum	Name								

-91N1
/91.0

DS-C-DI8 DO8T
Digital Ein / Ausgangsmodul 8 x DI / 8 x DO

Teil 1 von 1

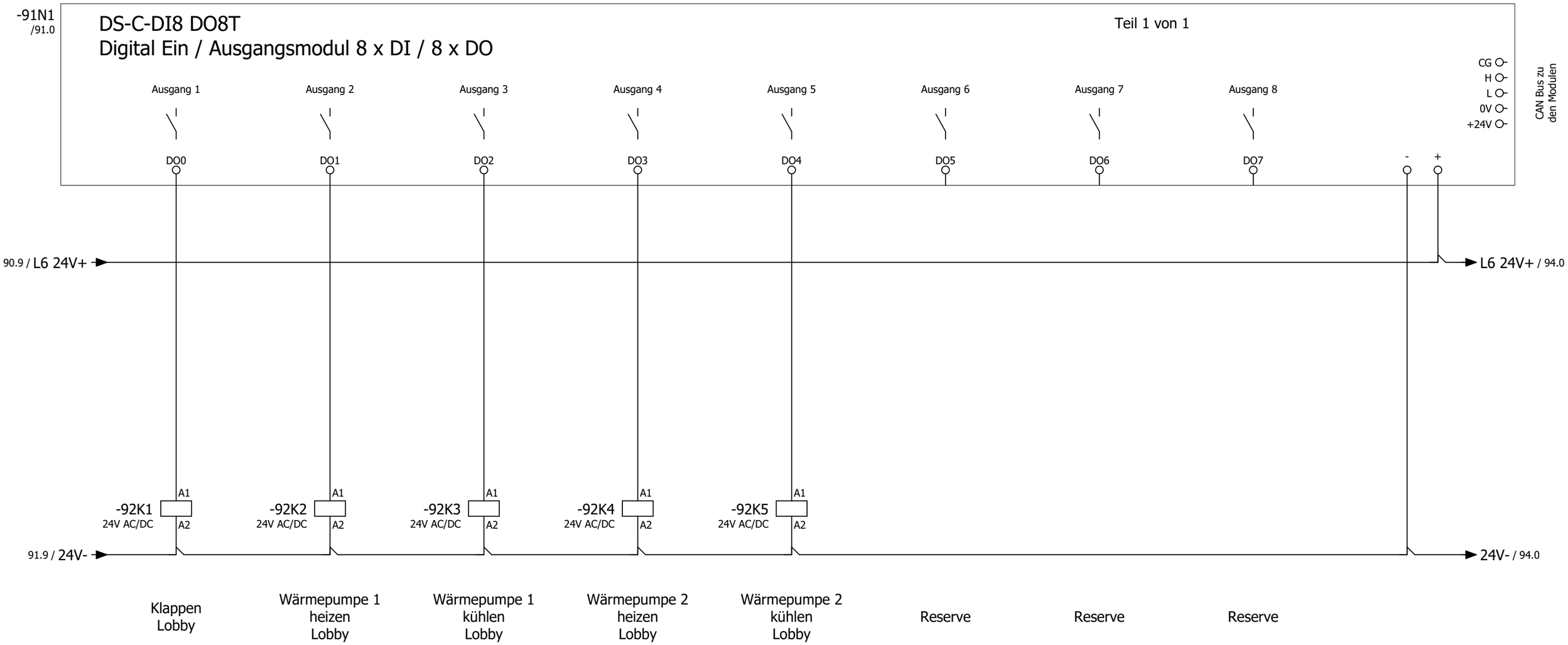

38.51.7.024.0050
14
12 11 /76.3

55.34.9.024.0090 + 94.P4
14
12 11 /83.4
24
22 21 /83.7
34
32 31
44
42 41

38.51.7.024.0050
14
12 11 /83.4

55.34.9.024.0090 + 94.P4
14
12 11 /84.4
24
22 21 /84.7
34
32 31
44
42 41

38.51.7.024.0050
14
12 11 /84.4

->vorherige Seite 91
Folgeblatt -> 94

			Datum	13.Sep.2024	Mc Donald´s - Stadthagen	DDC - Digitale Ein / Ausgänge 8 x DI / DO	Fabr.. Nr. 7298
				KW	Lüftung Küche und Lobby		= RLT_2 +
Änderung	Datum	Name					Auftr. Nr. 24500 Z.Nr.: 9802

ROX KLIMATECHNIK

-94N1
=RLT_1/42.3
=RLT_1/43.3
/95.0

DS-C-AI8AO4
Analog Ein / Ausgangsmodul 8 x AI / 4 x AO

Teil 1 von 2

Universelle Analoge Eingänge

CG
H
L
0V
+24V

CAN Bus zu den Modulen

AI0 AI1 AI2 AI3 AI4 AI5 AI6 AI7 AIGND

ws ws ws ws ws ws ws ws rosa

92.9 / L6 24V+
92.9 / 24V-

L6 24V+ / 95.0
24V- / 95.0

-2X4 10 11 12 13 14 15 16 17 18 19 20 21 22 23 24 25 26 27 28 29 30 31 32 33 34 35 36 37

Schirmschiene

UB+ GND AOU1 AOU2
24V AC / DC — GND — 0-10V OUT — Differenzdruck — Volumenstrom

-94B1
DPA 2500

-94B2
DPA 2500

-94B3
DPA 2500

-94B4 -94B5 -94B6

UB+ GND AOU1 AOU2
24V AC / DC — GND — 0-10V OUT — Differenz druck — 0-10V OUT — Volumen strom

-94B7
DPA2500 mit Display

-94B8
DPA2500 mit Display

Differenzdrucksensor Zuluft Lobby

Differenzdrucksensor Abluft Lobby

Differenzdrucksensor PWT Lobby

Zulufttemperaturfühler hinter PWT Lobby

Zulufttemperaturfühler Gesamt Lobby

Ablufttemperatur Lobby

Differenzdrucksensor Außenluftfilter Lobby

Differenzdrucksensor Abluftfilter Lobby

->vorherige Seite 92

Folgeblatt -> 95

			Datum	13.Sep.2024	Mc Donald´s - Stadthagen	ROX KLIMATECHNIK	DDC - Analoge Ein / Ausgänge 8xAI / 4xAO	Fabr.. Nr. 7298	= RLT_2 +	Blatt 94
				KW	Lüftung Küche und Lobby			Auftr. Nr. 24500	Z.Nr.: 9802	Blatt 95
Änderung	Datum	Name								

-94N1
/94.0

DS-C-AI8AO4
Analog Ein / Ausgangsmodul 8 x AI / 4 x AO

Teil 2 von 2

Analoge Ausgänge 0...10V

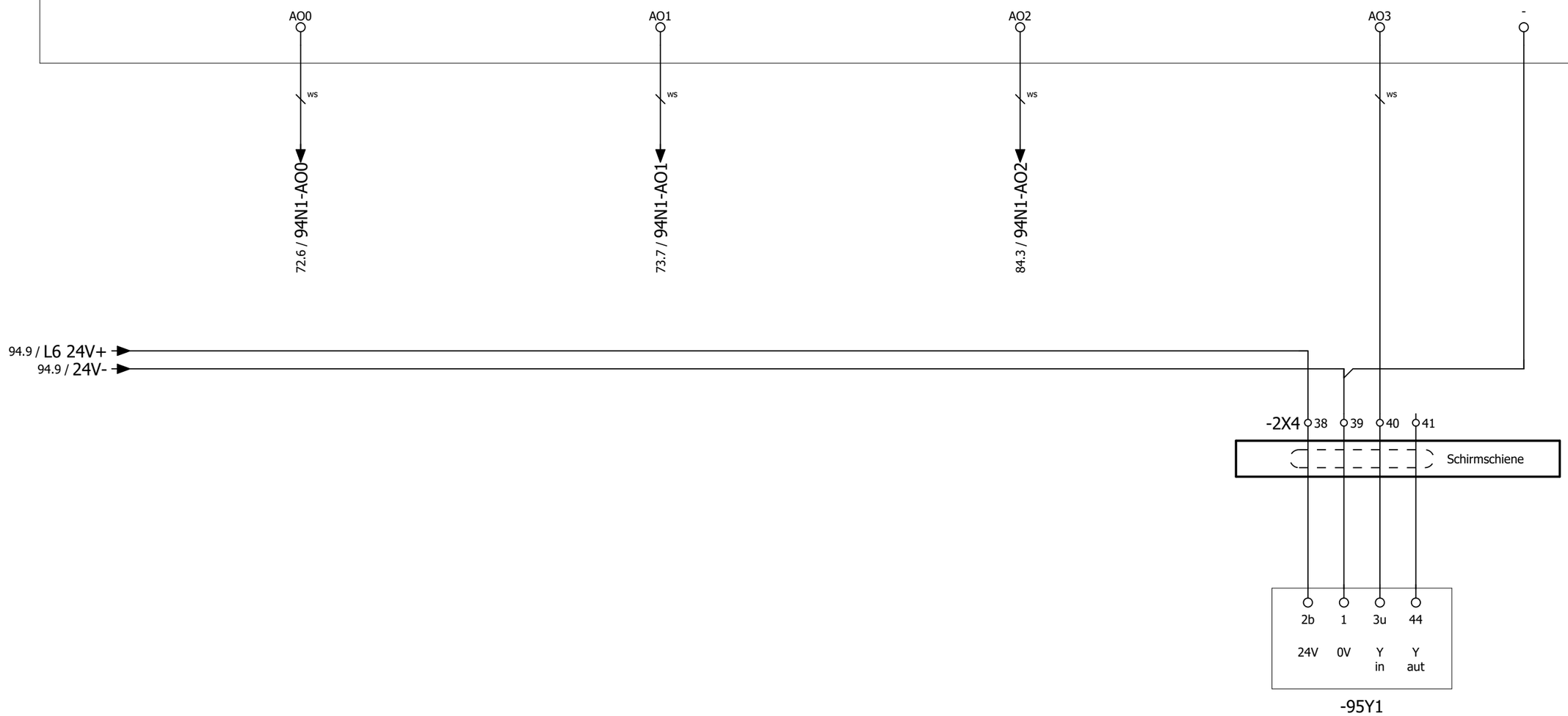

Zuluftventilator
Lobby

Abluftventilator
Lobby

Sollwert
Wärmepumpen
Lobby

Stellantrieb
PWT
Lobby

->vorherige Seite 94

Folgeblatt -=>KLE/1

			Datum	13.Sep.2024	Mc Donald´s - Stadthagen	ROX KLIMATECHNIK	DDC - Analoge Ein / Ausgänge 8xAI / 4xAO	Fabr.. Nr. 7298	= RLT_2
				KW	Lüftung Küche und Lobby				+
Änderung	Datum	Name						Auftr. Nr. 24500	Z.Nr.: 9802

Blatt 95

Blatt 95

Klemmenleistenübersicht

Mueller

Klemmenleiste	Klemmenleistendefinitionstext	Klemmen					Seite Klemmenplan
		erste	Letzte	Summe PE	Summe N	Gesamtzahl	
1X1	1X1 = Klemmleiste Hauptstrom RLT 1	1	20	5	0	20	=KLE/3
1X1.1	Zwischenklemme RLT 1	1	5	1	1	5	=KLE/5
1X01	1X01 = Klemmleiste vorm Hauptschalter RLT 1	1	7	4	0	7	=KLE/6
1X2	1X2 = Klemmleiste Steuerspannung 230V - RLT 1	1	9	1	0	9	=KLE/7
1X3	1X3 = Klemmleiste Kleinspannung RLT 1	1	58	0	0	58	=KLE/8
1X3.1	1X3.1 = Klemmleiste Kleinspannung RLT 1 -> RLT 2	1	7	0	0	7	=KLE/12
1X4	1X4 = Klemmleiste Analoge Signale Feld 1	1	51	0	0	51	=KLE/13
1X6	1X6 = Busleitungen Feld 1	1	6	0	0	6	=KLE/16
1X6.1	1X6.1 = Klemmleiste Busleitung RLT 1 -> RLT 2	1	8	0	0	8	=KLE/17
1X7	1X7 = Klemmleiste Freigabe Küchengeräte Feld 1	1	3	1	0	3	=KLE/18
2X1	2X1 = Klemmleiste Hauptstrom RLT 2	1	19	5	0	19	=KLE/19
2X1.1	Zwischenklemme RLT 2	1	5	1	1	5	=KLE/21
2X2	2X2 = Klemmleiste Steuerspannung 230V - RLT 2	1	6	0	0	6	=KLE/22
2X3	2X3 = Klemmleiste Kleinspannung RLT 2	1	42	0	0	42	=KLE/23
2X3.1	2X3.1 = Klemmleiste Kleinspannung RLT 1 -> RLT 2	1	7	0	0	7	=KLE/26
2X4	2X4 = Klemmleiste Analoge Signale RLT 2	1	41	0	0	41	=KLE/27
2X6	2X6 = Busleitungen Feld 2	1	8	0	0	6	=KLE/30
2X6.1	2X6.1 = Klemmleiste Busleitung RLT 1 -> RLT 2	1	8	0	0	8	=KLE/31

->vorherige Seite =RLT_2/95

Folgeblatt -> 2

Klemmenleistenübersicht

Mueller

Klemmenleiste	Klemmenleistendefinitionstext	Klemmen					Seite Klemmenplan
		erste	Letzte	Summe PE	Summe N	Gesamtzahl	
1XL	1XL = Klemmleiste Beleuchtung	1	2	0	0	2	=KLE/32
1XR	1XR = Router Feld 1	+	DI	0	0	3	=KLE/33

->vorherige Seite 1

Folgeblatt -> 3

Klemmenplan

Mueller

				OELFLEX 110 4G1,5 4x1,5 qmm	OELFLEX 110 3G1,5 3x1,5 qmm	OELFLEX 110 3G1,5 3x1,5 qmm	OELFLEX 110 5G6 5G6 qmm	OELFLEX 110 4G1,5 4x1,5 qmm		Leiste 1X1 1X1 = Klemmleiste Hauptstrom RLT 1											
				W-35M1	W-21A3/1	W-21A2/1	W-21A1/1	W-11M1/1	Kabel	Ziel	Anschluss	Klemme	Brücke	Ziel	Anschluss	Kabel					Seite
Zuluftventilator Küche								1		=RLT_1-11Q1	1	**1**		=RLT_1-11P1	5						=RLT_1/11.1
=								2		=RLT_1-11Q1	3	**2**		=RLT_1-11P1	6						=RLT_1/11.2
=								3		=RLT_1-11Q1	5	**3**		=RLT_1-11P1	7						=RLT_1/11.2
=								gnge		=RLT_1-11Q1	PE	**4**			PE						=RLT_1/11.2
Wärmepumpe Küche Außeneinheit							1			=RLT_1-21A1	L1	**5**		=RLT_1-21P1	5						=RLT_1/21.1
=							2			=RLT_1-21A1	L2	**6**		=RLT_1-21P1	6						=RLT_1/21.2
=							3			=RLT_1-21A1	L3	**7**		=RLT_1-21P1	7						=RLT_1/21.2
=							4			=RLT_1-21A1	N	**8**		1X2	2;4						=RLT_1/21.2
=							gnge			=RLT_1-21A1	PE	**9**									=RLT_1/21.2
Wärmepumpe Küche Inneneinheit 1						1				=RLT_1-21A2	L	**10**		=RLT_1-21F2	2						=RLT_1/21.4
=						2				=RLT_1-21A2	N	**11**		=RLT_1-21P1	4						=RLT_1/21.4
=						PE				=RLT_1-21A2	PE	**12**									=RLT_1/21.4
Wärmepumpe Küche Inneneinheit 2					1					=RLT_1-21A3	L	**13**		=RLT_1-21F3	2						=RLT_1/21.6
=					2					=RLT_1-21A3	N	**14**									=RLT_1/21.6
=					PE					=RLT_1-21A3	PE	**15**									=RLT_1/21.6
Abluftventilator Nebenräume				1						=RLT_1-35Q2	1	**16**		=RLT_1-35K1	2						=RLT_1/35.2
=				2						=RLT_1-35Q2	3	**17**		=RLT_1-35K1	4						=RLT_1/35.2
=				3						=RLT_1-35Q2	5	**18**		=RLT_1-35K1	6						=RLT_1/35.2

->vorherige Seite 2

Folgeblatt -> 4

Klemmenplan

Mueller

										Leiste 1X1 1X1 = Klemmleiste Hauptstrom RLT 1											
								OELFLEX 110 4G1,5 4x1,5 qmm													
								W-35M1	Kabel	Ziel	Anschluss	Klemme	Brücke	Ziel	Anschluss	Kabel					Seite
Abluftventilator Nebenräume												**19**		1X1.1	4						=RLT_1/35.2
=								gnge		=RLT_1-35Q2	PE	**20**									=RLT_1/35.3

Klemmenplan

Mueller

Leiste

1X1.1

Zwischenklemme RLT 1

	Kabel	Ziel	Anschluss	Klemme	Brücke	Ziel	Anschluss	Kabel	Seite
Spannungsversorgung Anlage Küche -> Lobby		2X1.1	1	**1**		=RLT_1-59F1	1		=RLT_1/59.4
=		2X1.1	2	**2**		=RLT_1-59F1	3		=RLT_1/59.4
=		2X1.1	3	**3**		=RLT_1-59F1	5		=RLT_1/59.4
=		2X1.1	4	**4**		1X1	19		=RLT_1/59.4
=		2X1.1	5	**5**					=RLT_1/59.4

->vorherige Seite 4

Folgeblatt -> 6

			Datum	13.Sep.2024	Mc Donald´s - Stadthagen	Klemmenplan 1X1.1	Fabr.. Nr. 7298
				KW	Lüftung Küche und Lobby		
Änderung	Datum	Name					Auftr. Nr. 24500

ROX KLIMATECHNIK

= KLE

+

Z.Nr.: 9802

Blatt 5

Blatt 33

Klemmenplan

Mueller

										Leiste 1X01 1X01 = Klemmleiste vorm Hauptschalter RLT 1											
								NYM-J 1x16 qmm													
								W-3W1	Kabel	Ziel	Anschluss	Klemme	Brücke	Ziel	Anschluss	Kabel					Seite
Einspeisung Küche												**1**		=RLT_1-3F1	N						=RLT_1/3.1
=												**2**									=RLT_1/3.1
=												**3**									=RLT_1/3.2
=								PE		=RLT_1-PA	PE	**4**									=RLT_1/3.2
Schaltschrank kühlen												**5**		=RLT_1-3B1	14						=RLT_1/3.8
=												**6**									=RLT_1/3.8
=											PE	**7**									=RLT_1/3.8

->vorherige Seite 5

Folgeblatt -> 7

			Datum	13.Sep.2024	Mc Donald´s - Stadthagen	ROX KLIMATECHNIK	Klemmenplan 1X01	Fabr.. Nr. 7298	= KLE
				KW	Lüftung Küche und Lobby				+
Änderung	Datum	Name						Auftr. Nr. 24500	Z.Nr.: 9802

Blatt 6

Blatt 33

Klemmenplan

Mueller

						OELFLEX 110 3G1,5 3x1,5 qmm	OELFLEX 110 3G1,5 3x1,5 qmm	OELFLEX 110 3G1,5 3x1,5 qmm		Leiste 1X2 1X2 = Klemmleiste Steuerspannung 230V - RLT 1											
						W-21A3/4	W-21A2/4	W-20A1	Kabel	Ziel	Anschluss	Klemme	Brücke	Ziel	Anschluss	Kabel					Seite
Hauptgasventil								1		=RLT_1-20A1		**1**		=RLT_1-13K1	44						=RLT_1/20.3
=								2		=RLT_1-20A1		**2**		=RLT_1-13P1	4;8						=RLT_1/20.3
=								gnge			PE	**3**			PE						=RLT_1/20.4
Wärmepumpe Küche Inneneinheit 1							1			=RLT_1-21A2	VD	**4**		=RLT_1-23K1	A1						=RLT_1/23.8
=							2			=RLT_1-21A2	VD	**5**		=RLT_1-23K1	A2						=RLT_1/23.8
=							PE			=RLT_1-21A2	PE	**6**			PE						=RLT_1/23.8
Wärmepumpe Küche Inneneinheit 2						1				=RLT_1-21A3	VD	**7**		=RLT_1-24K1	A1						=RLT_1/24.8
=						2				=RLT_1-21A3	VD	**8**		=RLT_1-24K1	A2						=RLT_1/24.8
=						PE				=RLT_1-21A3	PE	**9**			PE						=RLT_1/24.8

->vorherige Seite 6

Folgeblatt -> 8

Klemmenplan

Mueller

		2x2x0,8 qmm J-Y(St)Y	2x2x0,8 qmm J-Y(St)Y	3x1 qmm OELFLEX 110 3X1	3x1 qmm OELFLEX 110 3X1	2x1 qmm OELFLEX 110 2X1	2x1 qmm OELFLEX 110 2X1	4x1 qmm OELFLEX 110 4X1		Leiste 1X3 1X3 = Klemmleiste Kleinspannung RLT 1											
		W-18S1	W-17S1	W-16Y2	W-16Y1	W-13Q1	W-11Q1	W-11M1/2	Kabel	Ziel	Anschluss	Klemme	Brücke	Ziel	Anschluss	Kabel					Seite
Zuluftventilator Küche								1		=RLT_1-11M1	+24V	**1**		=RLT_1-9K1	11						=RLT_1/11.4
=								2		=RLT_1-11M1	DIN	**2**		=RLT_1-48K4	14						=RLT_1/11.4
=								3		=RLT_1-11M1	COM	**3**		=RLT_1-5F2	2;04						=RLT_1/11.5
=								4		=RLT_1-11M1	NC	**4**									=RLT_1/11.5
Rep.-Schalter Zuluftventilator Küche							1			=RLT_1-11Q1	13	**5**									=RLT_1/11.8
=							2			=RLT_1-11Q1	14	**6**		=RLT_1-54N1							=RLT_1/11.8
Rep.-Schalter Abluftventilator Küche						1				=RLT_1-13Q1	13	**7**		=RLT_1-13N1	03						=RLT_1/13.8
=						2				=RLT_1-13Q1	14	**8**		=RLT_1-54N1							=RLT_1/13.8
Außenluftklappe Küche					1					=RLT_1-16Y1	2	**9**		=RLT_1-18K1	31;11						=RLT_1/16.2
=					2					=RLT_1-16Y1	1	**10**		=RLT_1-14K2	A2						=RLT_1/16.2
=					3					=RLT_1-16Y1	3	**11**		=RLT_1-48K3	14;12						=RLT_1/16.2
Fortluftklappe Küche				1						=RLT_1-16Y2	2	**12**		=RLT_1-48K3	11;14						=RLT_1/16.3
=				2						=RLT_1-16Y2	1	**13**		1X4	4						=RLT_1/16.4
=				3						=RLT_1-16Y2	3	**14**		=RLT_1-13K1	11						=RLT_1/16.4
Endlagenschalter BSK			rtsw							=RLT_1-17S1	21	**15**		1X4	3						=RLT_1/17.1
=			wsge							=RLT_1-17S1	22	**16**		=RLT_1-17K1	A1						=RLT_1/17.1
Co Warn Anlage		rtsw								=RLT_1-18S1	21	**17**									=RLT_1/18.1
=		wsge								=RLT_1-18S1	22	**18**		=RLT_1-18K3	A1						=RLT_1/18.1

->vorherige Seite 7

Folgeblatt -> 9

Klemmenplan

Mueller

				10x1 qmm OELFLEX 110 10X1	2x2x0,8 qmm J-Y(St)Y	2x2x0,8 qmm J-Y(St)Y	2x2x0,8 qmm J-Y(St)Y	2x2x0,8 qmm J-Y(St)Y		Leiste 1X3 1X3 = Klemmleiste Kleinspannung RLT 1											
				W-21A2/3	W-18S5	W-18S4	W-18S3	W-18S2	Kabel	Ziel	Anschluss	Klemme	Brücke	Ziel	Anschluss	Kabel					Seite
Grill 1								rtsw		=RLT_1-18S2	21	**19**									=RLT_1/18.2
=								wsge		=RLT_1-18S2	22	**20**									=RLT_1/18.2
Grill 2							rtsw			=RLT_1-18S3	21	**21**									=RLT_1/18.2
=							wsge			=RLT_1-18S3	22	**22**									=RLT_1/18.3
Grill 3						rtsw				=RLT_1-18S4	21	**23**									=RLT_1/18.3
=						wsge				=RLT_1-18S4	22	**24**									=RLT_1/18.3
Grill 4					rtsw					=RLT_1-18S5	21	**25**									=RLT_1/18.4
=					wsge					=RLT_1-18S5	22	**26**		=RLT_1-18K1	A1						=RLT_1/18.4
Wärmepumpe Küche Inneneinheit 1				1						=RLT_1-21A2	COM	**27**		=RLT_1-55K2	11						=RLT_1/23.4
=				2						=RLT_1-21A2	HEAT	**28**		=RLT_1-55K1	14						=RLT_1/23.4
=				3						=RLT_1-21A2	COOL	**29**		=RLT_1-55K2	14						=RLT_1/23.4
=				4						=RLT_1-21A2	1	**30**									=RLT_1/23.5
=				5						=RLT_1-21A2	2	**31**		=RLT_1-54N1							=RLT_1/23.5
=				6						=RLT_1-21A2	3	**32**									=RLT_1/23.6
=				7						=RLT_1-21A2	4	**33**		=RLT_1-54N1							=RLT_1/23.6
=				8						=RLT_1-21A2	TR	**34**		=RLT_1-55K1	21						=RLT_1/23.6
=				9						=RLT_1-21A2	TR	**35**		=RLT_1-23R1	2						=RLT_1/23.7
=				10						=RLT_1-21A2	F2	**36**									=RLT_1/23.7

->vorherige Seite 8

Folgeblatt -> 10

Klemmenplan

Mueller

						J-Y(ST)-Y 4x2x0,8 qmm	OELFLEX 110 4X1 4x1 qmm	OELFLEX 110 10X1 10x1 qmm		Leiste 1X3 1X3 = Klemmleiste Kleinspannung RLT 1											
						W-46A1	W-26B1	W-21A3/3	Kabel	Ziel	Anschluss	Klemme	Brücke	Ziel	Anschluss	Kabel					Seite
Wärmepumpe Küche Inneneinheit 2								1		=RLT_1-21A3	COM	**37**		=RLT_1-55K4	11						=RLT_1/24.4
=								2		=RLT_1-21A3	HEAT	**38**		=RLT_1-55K3	14						=RLT_1/24.4
=								3		=RLT_1-21A3	COOL	**39**		=RLT_1-55K4	14						=RLT_1/24.4
=								4		=RLT_1-21A3	1	**40**									=RLT_1/24.5
=								5		=RLT_1-21A3	2	**41**		=RLT_1-54N1							=RLT_1/24.5
=								6		=RLT_1-21A3	3	**42**									=RLT_1/24.6
=								7		=RLT_1-21A3	4	**43**		=RLT_1-54N1							=RLT_1/24.6
=								8		=RLT_1-21A3	TR	**44**		=RLT_1-55K3	21						=RLT_1/24.6
=								9		=RLT_1-21A3	TR	**45**		=RLT_1-23R1	6						=RLT_1/24.7
=								10		=RLT_1-21A3	F2	**46**									=RLT_1/24.7
Rauchmelder ZUL Küche							1			=RLT_1-26B1	1	**47**									=RLT_1/26.2
=							2			=RLT_1-26B1	2	**48**		1X4	10;A2						=RLT_1/26.2
=							3			=RLT_1-26B1		**49**		=RLT_1-48K2	11						=RLT_1/26.3
=							4			=RLT_1-26B1		**50**		=RLT_1-7K1	41						=RLT_1/26.3
Bedientableau						rt				=RLT_1-46A1	24V+	**51**		=RLT_1-46F1	1;+						=RLT_1/46.5
=						bl				=RLT_1-46A1	24V-	**52**		=RLT_1-46N1	0V						=RLT_1/46.5
=						ws				=RLT_1-46A1-46H1	+	**53**		=RLT_1-46N1	DI						=RLT_1/46.5
=						ge				=RLT_1-46A1-46H1	-	**54**									=RLT_1/46.5

->vorherige Seite 9

Folgeblatt -> 11

Klemmenplan

Mueller

										Leiste 1X3 1X3 = Klemmleiste Kleinspannung RLT 1											
								J-Y(ST)-Y 4x2x0,8 qmm													
								W-46A1	Kabel	Ziel	Anschluss	Klemme	Brücke	Ziel	Anschluss	Kabel					Seite
Bedientableau								ws		=RLT_1-46A1-46H2	+	**55**		=RLT_1-46N1							=RLT_1/46.6
=								gn		=RLT_1-46A1-46H2	-	**56**		1XR	-						=RLT_1/46.6
Externe Einschaltung Option										=RLT_1-47W1		**57**		=RLT_1-48K2	11;2.14						=RLT_1/47.1
=										=RLT_1-47W1		**58**		=RLT_1-47S1	1.14						=RLT_1/47.1

->vorherige Seite 10

Folgeblatt -> 12

			Datum	13.Sep.2024	Mc Donald´s - Stadthagen Lüftung Küche und Lobby	ROX KLIMATECHNIK	Klemmenplan 1X3	Fabr.. Nr. 7298	= KLE +	Blatt 11
				KW				Auftr. Nr. 24500	Z.Nr.: 9802	Blatt 33
Änderung	Datum	Name								

Klemmenplan

Mueller

Leiste
1X3.1
1X3.1 = Klemmleiste Kleinspannung RLT 1 -> RLT 2

	Kabel	Ziel	Anschluss	Klemme	Brücke	Ziel	Anschluss	Kabel	Seite
Signalaustausch Küche mit Lobby		2X3.1	1	**1**		=RLT_1-7K2	11		=RLT_1/59.4
=		2X3.1	2	**2**		1X4	48		=RLT_1/59.4
=		2X3.1	3	**3**		=RLT_1-56N1	-		=RLT_1/59.4
=		2X3.1	4	**4**		=RLT_1-9K1	A1		=RLT_1/59.4
=		2X3.1	5	**5**		=RLT_1-7K2	14		=RLT_1/59.4
=		2X3.1	6	**6**		=RLT_1-26K1	11		=RLT_1/59.4
=		2X3.1	7	**7**		=RLT_1-18K3	A1		=RLT_1/59.4

->vorherige Seite 11

Folgeblatt -> 13

			Datum	13.Sep.2024	Mc Donald´s - Stadthagen	Klemmenplan 1X3.1	Fabr.. Nr. 7298
				KW	Lüftung Küche und Lobby		= KLE
							+
Änderung	Datum	Name					Auftr. Nr. 24500

ROX KLIMATECHNIK

Z.Nr.: 9802

Blatt 12

Blatt 33

Klemmenplan

Mueller

			2x2x0,75 qmm LIYCY-TP	2x2x0,75 qmm LIYCY-TP	4x0,5 qmm LIYCY	4x0,5 qmm LIYCY	4x0,5 qmm LIYCY	2x0,5 qmm LIYCY		Leiste 1X4 1X4 = Klemmleiste Analoge Signale Feld 1											
			W-51B2	W-51B1	W-21A3/2	W-21A2/2	W-16Y3	W-11M1/3	Kabel	Ziel	Anschluss	Klemme	Brücke	Ziel	Anschluss	Kabel					Seite
Zuluftventilator Küche								ws		=RLT_1-11M1		**1**		=RLT_1-46N1							=RLT_1/11.6
=								br		=RLT_1-11M1	GND	**2**		=RLT_1-9K2	A2;A2						=RLT_1/11.7
WRG-Klappe PWT Küche							ws			=RLT_1-16Y3	1	**3**		=RLT_1-13K1	14;15						=RLT_1/16.7
=							br			=RLT_1-16Y3	2	**4**		1X3	13;A2						=RLT_1/16.7
=							gn			=RLT_1-16Y3	8	**5**		=RLT_1-46N1							=RLT_1/16.8
=							ge			=RLT_1-16Y3	9	**6**									=RLT_1/16.8
Wärmepumpe Küche Inneneinheit 1						ws				=RLT_1-21A2	Av1	**7**									=RLT_1/23.2
=						br				=RLT_1-21A2	Av2	**8**		=RLT_1-18K3	A2						=RLT_1/23.3
Wärmepumpe Küche Inneneinheit 2					ws					=RLT_1-21A3	Av1	**9**		=RLT_1-46N1							=RLT_1/24.2
=					br					=RLT_1-21A3	Av2	**10**		1X3	48						=RLT_1/24.3
Differenzdrucksensor Zuluft Küche				ws						=RLT_1-51B1	UB+	**11**									=RLT_1/51.1
=				br						=RLT_1-51B1	GND	**12**									=RLT_1/51.1
=				gn						=RLT_1-51B1	AOU1	**13**		=RLT_1-46N1							=RLT_1/51.1
=				ge						=RLT_1-51B1	GND	**14**									=RLT_1/51.1
Differenzdrucksensor Abluft Küche			ws							=RLT_1-51B2	UB+	**15**									=RLT_1/51.2
=			br							=RLT_1-51B2	GND	**16**									=RLT_1/51.2
=			gn							=RLT_1-51B2	AOU1	**17**		=RLT_1-46N1							=RLT_1/51.2
=			ge							=RLT_1-51B2	GND	**18**									=RLT_1/51.2

->vorherige Seite 12

Folgeblatt -> 14

			Datum	13.Sep.2024	Mc Donald´s - Stadthagen	Klemmenplan 1X4	Fabr.. Nr. 7298
				KW	Lüftung Küche und Lobby		
Änderung	Datum	Name					Auftr. Nr. 24500

ROX KLIMATECHNIK

= KLE

+

Z.Nr.: 9802

Blatt 13

Blatt 33

Klemmenplan

Mueller

		LIYCY 5x0,5 qmm	LIYCY 2x0,5 qmm	LIYCY 2x0,5 qmm	LIYCY 2x0,5 qmm	LIYCY 4x0,5 qmm	LIYCY 2x0,5 qmm	LIYCY-TP 2x2x0,75 qmm		Leiste 1X4 1X4 = Klemmleiste Analoge Signale Feld 1											
		W-56B1	W-51B8	W-51B7	W-51B6	W-51B5	W-51B4	W-51B3	Kabel	Ziel	Anschluss	Klemme	Brücke	Ziel	Anschluss	Kabel					Seite
Differenzdrucksensor PWT Küche								ws		=RLT_1-51B3	UB+	**19**									=RLT_1/51.2
=								br		=RLT_1-51B3	GND	**20**									=RLT_1/51.3
=								gn		=RLT_1-51B3	AOU1	**21**		=RLT_1-46N1							=RLT_1/51.3
=								ge		=RLT_1-51B3	GND	**22**									=RLT_1/51.3
Außentemperaturfühler Küche							ws			=RLT_1-51B4	1	**23**		=RLT_1-46N1							=RLT_1/51.4
=							br			=RLT_1-51B4	2	**24**									=RLT_1/51.4
Zulufttemperaturfühler hinter PWT Küche						ws				=RLT_1-51B5	G	**25**									=RLT_1/51.4
=						br				=RLT_1-51B5	G0	**26**		=RLT_1-55K1	A2						=RLT_1/51.5
Zulufttemperaturfühler hinter PWT Küche						gn				=RLT_1-51B5	U1	**27**		=RLT_1-46N1							=RLT_1/51.5
=						ge				=RLT_1-51B5	G0	**28**									=RLT_1/51.5
Zulufttemperaturfühler Gesamt					ws					=RLT_1-51B6	1	**29**		=RLT_1-46N1							=RLT_1/51.6
=					br					=RLT_1-51B6	2	**30**									=RLT_1/51.6
Ablufttemperaturfühler Küche				ws						=RLT_1-51B7	1	**31**		=RLT_1-46N1							=RLT_1/51.7
=				br						=RLT_1-51B7	2	**32**									=RLT_1/51.7
Fortlufttemperaturfühler Küche			ws							=RLT_1-51B8	1	**33**		=RLT_1-46N1							=RLT_1/51.8
=			br							=RLT_1-51B8	2	**34**		=RLT_1-46N1	AIGND						=RLT_1/51.8
Raumfühler CO 2 / Temperatur Lobby		ws								=RLT_1-56B1	UB+	**35**									=RLT_1/56.1
=		bn								=RLT_1-56B1	GND	**36**									=RLT_1/56.1

->vorherige Seite 13

Folgeblatt -> 15

			Datum	13.Sep.2024	Mc Donald´s - Stadthagen	ROX KLIMATECHNIK	Klemmenplan 1X4
				KW	Lüftung Küche und Lobby		
Änderung	Datum	Name					

Fabr.. Nr. 7298 | = KLE | + | Blatt 14

Auftr. Nr. 24500 | Z.Nr.: 9802 | Blatt 33

Klemmenplan

Mueller

					LIYCY-TP 2x2x0,75 qmm	LIYCY-TP 2x2x0,75 qmm	LIYCY-TP 2x2x0,75 qmm	LIYCY 5x0,5 qmm		Leiste 1X4 1X4 = Klemmleiste Analoge Signale Feld 1											
					W-56B4	W-56B3	W-56B2	W-56B1	Kabel	Ziel	Anschluss	Klemme	Brücke	Ziel	Anschluss	Kabel					Seite
Raumtemperatur Lobby								gn		=RLT_1-56B1	OUT1	**37**		=RLT_1-56N1							=RLT_1/56.1
=								ge		=RLT_1-56B1	OUT2	**38**		=RLT_1-56N1							=RLT_1/56.1
=								gr		=RLT_1-56B1	GND	**39**									=RLT_1/56.1
Differenzdrucksensor Außenluftfilter Küche							ws			=RLT_1-56B2	UB+	**40**									=RLT_1/56.2
=							br			=RLT_1-56B2	GND	**41**									=RLT_1/56.3
=							gn			=RLT_1-56B2	AOU1	**42**		=RLT_1-56N1							=RLT_1/56.3
=							ge			=RLT_1-56B2	GND	**43**									=RLT_1/56.3
Differenzdrucksensor Zuluftfilter Küche						ws				=RLT_1-56B3	UB+	**44**									=RLT_1/56.3
=						br				=RLT_1-56B3	GND	**45**									=RLT_1/56.4
=						gn				=RLT_1-56B3	AOU1	**46**		=RLT_1-56N1							=RLT_1/56.4
=						ge				=RLT_1-56B3	GND	**47**									=RLT_1/56.4
Differenzdrucksensor Abluftfilter Küche					ws					=RLT_1-56B4	UB+	**48**		1X3.1	2						=RLT_1/56.4
=					br					=RLT_1-56B4	GND	**49**		=RLT_1-56N1	-						=RLT_1/56.5
=					gn					=RLT_1-56B4	AOU1	**50**		=RLT_1-56N1							=RLT_1/56.5
=					ge					=RLT_1-56B4	GND	**51**		=RLT_1-56N1	AIGND						=RLT_1/56.5

->vorherige Seite 14

Folgeblatt -> 16

Klemmenplan

Mueller

						LIYCY 4x0,5 qmm	LIYCY 4x0,5 qmm	LIYCY 2x0,5 qmm		Leiste 1X6 1X6 = Busleitungen Feld 1											
						W-21A3/2	W-21A2/2	W-21A1/2	Kabel	Ziel	Anschluss	Klemme	Brücke	Ziel	Anschluss	Kabel					Seite
Wärmepumpe Küche Außeneinheit								ws		=RLT_1-21A1	F1	**1**									=RLT_1/21.2
=								br		=RLT_1-21A1	F2	**2**									=RLT_1/21.3
Wärmepumpe Küche Inneneinheit 1							gn			=RLT_1-21A2	F1	**3**									=RLT_1/23.1
=							ge			=RLT_1-21A2	F2	**4**									=RLT_1/23.1
Wärmepumpe Küche Inneneinheit 2						gn				=RLT_1-21A3	F1	**5**		1X6.1	7						=RLT_1/24.1
=						ge				=RLT_1-21A3	F2	**6**		1X6.1	8						=RLT_1/24.1

->vorherige Seite 15

Folgeblatt -> 17

			Datum	13.Sep.2024	Mc Donald´s - Stadthagen	ROX KLIMATECHNIK	Klemmenplan 1X6	Fabr.. Nr. 7298	= KLE
				KW	Lüftung Küche und Lobby				+
Änderung	Datum	Name						Auftr. Nr. 24500	Z.Nr.: 9802

Blatt 16

Blatt 33

Klemmenplan

Mueller

Leiste
1X6.1
1X6.1 = Klemmleiste Busleitung RLT 1 -> RLT 2

	Kabel	Ziel	Anschluss	Klemme	Brücke	Ziel	Anschluss	Kabel	Seite
Busleitung zur Lobby		2X6.1	1	**1**		=RLT_1-46N2	CG		=RLT_1/59.4
=		2X6.1	2	**2**		=RLT_1-46N2	CH		=RLT_1/59.4
=		2X6.1	3	**3**		=RLT_1-46N2	CL		=RLT_1/59.4
=		2X6.1	4	**4**		=RLT_1-46N1	A+		=RLT_1/59.4
=		2X6.1	5	**5**		=RLT_1-46N1	B-		=RLT_1/59.4
=		2X6.1	6	**6**		=RLT_1-46N1	SG		=RLT_1/59.4
=		2X6.1	7	**7**		1X6	5		=RLT_1/59.4
=		2X6.1	8	**8**		1X6	6		=RLT_1/59.4

->vorherige Seite 16

Folgeblatt -> 18

			Datum	13.Sep.2024	Mc Donald´s - Stadthagen	Klemmenplan 1X6.1	Fabr.. Nr. 7298	= KLE
				KW	Lüftung Küche und Lobby			+
Änderung	Datum	Name					Auftr. Nr. 24500	Z.Nr.: 9802

ROX KLIMATECHNIK

Blatt 17

Blatt 33

Klemmenplan

Mueller

										Leiste 1X7 1X7 = Klemmleiste Freigabe Küchengeräte Feld 1											
								OELFLEX 110 3G1,5 3x1,5 qmm													
								W-31A2	Kabel	Ziel	Anschluss	Klemme	Brücke	Ziel	Anschluss	Kabel					Seite
Freigabe Küchengeräte								1		=RLT_1-31A2		**1**		=RLT_1-13K1	21						=RLT_1/31.4
=								2		=RLT_1-31A2		**2**		=RLT_1-18K1	44						=RLT_1/31.4
=								PE		=RLT_1-31A2	PE	**3**									=RLT_1/31.5

->vorherige Seite 17

Folgeblatt -> 19

			Datum	13.Sep.2024	Mc Donald´s - Stadthagen Lüftung Küche und Lobby	ROX KLIMATECHNIK	Klemmenplan 1X7	Fabr.. Nr. 7298
				KW				Auftr. Nr. 24500
Änderung	Datum	Name						Z.Nr.: 9802

= KLE

+

Blatt 18

Blatt 33

Klemmenplan

Mueller

				OELFLEX 110 3G1,5 3x1,5 qmm	OELFLEX 110 3G1,5 3x1,5 qmm	OELFLEX 110 5G6 5G6 qmm	OELFLEX 110 4G1,5 4x1,5 qmm	OELFLEX 110 4G1,5 4x1,5 qmm		Leiste 2X1 2X1 = Klemmleiste Hauptstrom RLT 2											
				W-81A3/1	W-81A2/1	W-81A1/1	W-73M1/1	W-72M1/1	Kabel	Ziel	Anschluss	Klemme	Brücke	Ziel	Anschluss	Kabel					Seite
Zuluftventilator Lobby								1		=RLT_2-72Q1	1	**1**		=RLT_2-72P1	5						=RLT_2/72.1
=								2		=RLT_2-72Q1	3	**2**		=RLT_2-72P1	6						=RLT_2/72.2
=								3		=RLT_2-72Q1	5	**3**		=RLT_2-72P1	7						=RLT_2/72.2
=								gnge		=RLT_2-72Q1	PE	**4**			PE						=RLT_2/72.2
Abluftventilator Lobby							1			=RLT_2-73Q1	1	**5**		=RLT_2-73P1	5						=RLT_2/73.1
=							2			=RLT_2-73Q1	3	**6**		=RLT_2-73P1	6						=RLT_2/73.2
=							3			=RLT_2-73Q1	5	**7**		=RLT_2-73P1	7						=RLT_2/73.2
=							gnge			=RLT_2-73Q1	PE	**8**			PE						=RLT_2/73.2
Wärmepumpe Lobby Außeneinheit						1				=RLT_2-81A1	L1	**9**		=RLT_2-81P1	5						=RLT_2/81.1
=						2				=RLT_2-81A1	L2	**10**		=RLT_2-81P1	6						=RLT_2/81.2
=						3				=RLT_2-81A1	L3	**11**		=RLT_2-81P1	7						=RLT_2/81.2
=						4				=RLT_2-81A1	N	**12**		=RLT_2-73P1	4;4						=RLT_2/81.2
=						gnge				=RLT_2-81A1	PE	**13**									=RLT_2/81.2
Wärmepumpe Lobby Inneneinheit 1					1					=RLT_2-81A2	L	**14**		=RLT_2-81F2	2						=RLT_2/81.4
=					2					=RLT_2-81A2	N	**15**		=RLT_2-81P1	4						=RLT_2/81.4
=					PE					=RLT_2-81A2	PE	**16**									=RLT_2/81.4
Wärmepumpe Lobby Inneneinheit 2				1						=RLT_2-81A3	L	**17**		=RLT_2-81F3	2						=RLT_2/81.6
=				2						=RLT_2-81A3	N	**18**									=RLT_2/81.6

->vorherige Seite 18

Folgeblatt -> 20

Klemmenplan

Mueller

										Leiste 2X1 2X1 = Klemmleiste Hauptstrom RLT 2											
								OELFLEX 110 3G1,5 3x1,5 qmm													
								W-81A3/1	Kabel	Ziel	Anschluss	Klemme	Brücke	Ziel	Anschluss	Kabel					Seite
Wärmepumpe Lobby Inneneinheit 2								PE		=RLT_2-81A3	PE	**19**									=RLT_2/81.6

Klemmenplan

Mueller

									Leiste 2X1.1 Zwischenklemme RLT 2											
								Kabel	Ziel	Anschluss	Klemme	Brücke	Ziel	Anschluss	Kabel					Seite
Spannungsversorgung Anlage Küche -> Lobby									=RLT_2-72F1	1	**1**		1X1.1	1						=RLT_1/59.5
=									=RLT_2-72F1	3	**2**		1X1.1	2						=RLT_1/59.5
=									=RLT_2-72F1	5	**3**		1X1.1	3						=RLT_1/59.5
=									=RLT_2-72P1	4	**4**		1X1.1	4						=RLT_1/59.5
=											**5**		1X1.1	5						=RLT_1/59.5

->vorherige Seite 20

Folgeblatt -> 22

			Datum	13.Sep.2024	Mc Donald´s - Stadthagen	Klemmenplan 2X1.1	Fabr.. Nr. 7298	= KLE
				KW	Lüftung Küche und Lobby			+
Änderung	Datum	Name					Auftr. Nr. 24500	Z.Nr.: 9802

Blatt 21

Blatt 33

Klemmenplan

Mueller

							OELFLEX 110 3G1,5 3x1,5 qmm	OELFLEX 110 3G1,5 3x1,5 qmm		Leiste 2X2 2X2 = Klemmleiste Steuerspannung 230V - RLT 2											
							W-82A2/4	W-81A2/4	Kabel	Ziel	Anschluss	Klemme	Brücke	Ziel	Anschluss	Kabel					Seite
Wärmepumpe Lobby Inneneinheit 1								1		=RLT_2-81A2	VD	**1**		=RLT_2-83K1	A1						=RLT_2/83.8
=								2		=RLT_2-81A2	VD	**2**		=RLT_2-83K1	A2						=RLT_2/83.8
=								PE		=RLT_2-81A2	PE	**3**			PE						=RLT_2/83.8
Wärmepumpe Lobby Inneneinheit 2							1			=RLT_2-82A2	VD	**4**		=RLT_2-84K1	A1						=RLT_2/84.8
=							2			=RLT_2-82A2	VD	**5**		=RLT_2-84K1	A2						=RLT_2/84.8
=							PE			=RLT_2-82A2	PE	**6**			PE						=RLT_2/84.8

->vorherige Seite 21

Folgeblatt -> 23

			Datum	13.Sep.2024	Mc Donald´s - Stadthagen	ROX KLIMATECHNIK	Klemmenplan 2X2	Fabr.. Nr. 7298	= KLE
				KW	Lüftung Küche und Lobby				+
Änderung	Datum	Name						Auftr. Nr. 24500	Z.Nr.: 9802

Blatt 22

Blatt 33

Klemmenplan

Mueller

			3x1 qmm OELFLEX 110 3X1	3x1 qmm OELFLEX 110 3X1	2x1 qmm OELFLEX 110 2X1	4x1 qmm OELFLEX 110 4X1	2x1 qmm OELFLEX 110 2X1	4x1 qmm OELFLEX 110 4X1		Leiste 2X3 2X3 = Klemmleiste Kleinspannung RLT 2											
			W-76Y2	W-76Y1	W-73Q1	W-73M1/2	W-72Q1	W-72M1/2	Kabel	Ziel	Anschluss	Klemme	Brücke	Ziel	Anschluss	Kabel					Seite
Zuluftventilator Lobby								1		=RLT_2-72M1	+24V	**1**		=RLT_2-75K2	11						=RLT_2/72.4
=								2		=RLT_2-72M1	DIN	**2**		=RLT_2-75K2	14						=RLT_2/72.4
=								3		=RLT_2-72M1	COM	**3**		=RLT_2-80K1	21						=RLT_2/72.5
=								4		=RLT_2-72M1	NC	**4**									=RLT_2/72.5
Rep.-Schalter Zuluftventilator Lobby							1			=RLT_2-72Q1	13	**5**									=RLT_2/72.8
=							2			=RLT_2-72Q1	14	**6**		=RLT_2-91N1							=RLT_2/72.8
Abluftventilator Lobby						1				=RLT_2-73M1	+24V	**7**		=RLT_2-75K2	21						=RLT_2/73.4
=						2				=RLT_2-73M1	DIN	**8**		=RLT_2-75K2	24						=RLT_2/73.4
=						3				=RLT_2-73M1	COM	**9**									=RLT_2/73.5
=						4				=RLT_2-73M1	NC	**10**									=RLT_2/73.5
Rep.-Schalter Abluftventilator Lobby					1					=RLT_2-73Q1	13	**11**									=RLT_2/73.8
=					2					=RLT_2-73Q1	14	**12**		=RLT_2-91N1							=RLT_2/73.8
Außenluftklappe Lobby				1						=RLT_2-76Y1	2	**13**		=RLT_2-92K1	11						=RLT_2/76.2
=				2						=RLT_2-76Y1	1	**14**		=RLT_2-75K3	A2						=RLT_2/76.2
=				3						=RLT_2-76Y1	3	**15**		=RLT_2-92K1	14;24						=RLT_2/76.3
Fortluftklappe Lobby			1							=RLT_2-76Y2	2	**16**		=RLT_2-92K1	11;22						=RLT_2/76.5
=			2							=RLT_2-76Y2	1	**17**									=RLT_2/76.5
=			3							=RLT_2-76Y2	3	**18**		=RLT_2-75K3	21						=RLT_2/76.5

->vorherige Seite 22

Folgeblatt -> 24

			Datum	13.Sep.2024	Mc Donald´s - Stadthagen	Klemmenplan 2X3	Fabr.. Nr. 7298	= KLE
				KW	Lüftung Küche und Lobby			+
Änderung	Datum	Name					Auftr. Nr. 24500	Z.Nr.: 9802

Blatt 23

Blatt 33

Klemmenplan

Mueller

						OELFLEX 110 10X1 10x1 qmm	OELFLEX 110 10X1 10x1 qmm	OELFLEX 110 4X1 4x1 qmm		Leiste 2X3 2X3 = Klemmleiste Kleinspannung RLT 2											
						W-82A2/3	W-81A2/3	W-80B1	Kabel	Ziel	Anschluss	Klemme	Brücke	Ziel	Anschluss	Kabel					Seite
Rauchmelder Lobby								1		=RLT_2-80B1	1	**19**		=RLT_2-75K3	22						=RLT_2/80.2
=								2		=RLT_2-80B1	2	**20**		=RLT_2-80K1	A2						=RLT_2/80.2
=								3		=RLT_2-80B1		**21**									=RLT_2/80.3
=								4		=RLT_2-80B1		**22**		=RLT_2-75K1	31						=RLT_2/80.3
Wärmepumpe Lobby Inneneinheit 1							1			=RLT_2-81A2	COM	**23**		=RLT_2-92K3	11						=RLT_2/83.4
=							2			=RLT_2-81A2	HEAT	**24**		=RLT_2-92K2	14						=RLT_2/83.4
=							3			=RLT_2-81A2	COOL	**25**		=RLT_2-92K3	14						=RLT_2/83.4
=							4			=RLT_2-81A2	1	**26**									=RLT_2/83.5
=							5			=RLT_2-81A2	2	**27**		=RLT_2-91N1							=RLT_2/83.5
=							6			=RLT_2-81A2	3	**28**									=RLT_2/83.6
=							7			=RLT_2-81A2	4	**29**		=RLT_2-91N1							=RLT_2/83.6
=							8			=RLT_2-81A2	TR	**30**		=RLT_2-92K2	21						=RLT_2/83.6
=							9			=RLT_2-81A2	TR	**31**		=RLT_2-83R1	2						=RLT_2/83.7
=							10			=RLT_2-81A2	F2	**32**									=RLT_2/83.7
Wärmepumpe Lobby Inneneinheit 2						1				=RLT_2-82A2	COM	**33**		=RLT_2-92K5	11						=RLT_2/84.4
=						2				=RLT_2-82A2	HEAT	**34**		=RLT_2-92K4	14						=RLT_2/84.4
=						3				=RLT_2-82A2	COOL	**35**		=RLT_2-92K5	14						=RLT_2/84.4
=						4				=RLT_2-82A2	1	**36**									=RLT_2/84.5

->vorherige Seite 23

Folgeblatt -> 25

Klemmenplan

Mueller

										Leiste 2X3 2X3 = Klemmleiste Kleinspannung RLT 2											
								OELFLEX 110 10X1 10x1 qmm													
								W-82A2/3	Kabel	Ziel	Anschluss	Klemme	Brücke	Ziel	Anschluss	Kabel					Seite
Wärmepumpe Lobby Inneneinheit 2								5		=RLT_2-82A2	2	**37**		=RLT_2-91N1							=RLT_2/84.5
=								6		=RLT_2-82A2	3	**38**		=RLT_2-83K1	41						=RLT_2/84.6
=								7		=RLT_2-82A2	4	**39**		=RLT_2-91N1							=RLT_2/84.6
=								8		=RLT_2-82A2	TR	**40**		=RLT_2-92K4	21						=RLT_2/84.6
=								9		=RLT_2-82A2	TR	**41**		=RLT_2-83R1	6						=RLT_2/84.7
=								10		=RLT_2-82A2	F2	**42**									=RLT_2/84.7

->vorherige Seite 24

Folgeblatt -> 26

			Datum	13.Sep.2024	Mc Donald´s - Stadthagen Lüftung Küche und Lobby	ROX KLIMATECHNIK	Klemmenplan 2X3	Fabr.. Nr. 7298	= KLE +	Blatt 25
				KW				Auftr. Nr. 24500	Z.Nr.: 9802	Blatt 33
Änderung	Datum	Name								

Klemmenplan

Mueller

Leiste
2X3.1
2X3.1 = Klemmleiste Kleinspannung RLT 1 -> RLT 2

	Kabel	Ziel	Anschluss	Klemme	Brücke	Ziel	Anschluss	Kabel	Seite
Signalaustausch Lobby mit Küche		=RLT_2-80K1	21	**1**		1X3.1	1		=RLT_1/59.5
=		=RLT_2-90N1	24V	**2**		1X3.1	2		=RLT_1/59.5
=		2X4	2	**3**		1X3.1	3		=RLT_1/59.5
=		=RLT_2-75K2	A1	**4**		1X3.1	4		=RLT_1/59.5
=		=RLT_2-75K1	A1	**5**		1X3.1	5		=RLT_1/59.5
=		=RLT_2-80K1	24	**6**		1X3.1	6		=RLT_1/59.5
=		=RLT_2-75K3	A1	**7**		1X3.1	7		=RLT_1/59.5

->vorherige Seite 25

Folgeblatt -> 27

			Datum	13.Sep.2024	Mc Donald´s - Stadthagen	Klemmenplan 2X3.1	Fabr.. Nr. 7298	= KLE
				KW	Lüftung Küche und Lobby			+
Änderung	Datum	Name					Auftr. Nr. 24500	Z.Nr.: 9802

ROX KLIMATECHNIK

Blatt 26

Blatt 33

Klemmenplan

Mueller

		2x2x0,75 qmm LIYCY-TP	2x2x0,75 qmm LIYCY-TP	2x2x0,75 qmm LIYCY-TP	4x0,5 qmm LIYCY	4x0,5 qmm LIYCY	3x0,5 qmm LIYCY	2x0,5 qmm LIYCY		Leiste 2X4 2X4 = Klemmleiste Analoge Signale RLT 2											
		W-94B3	W-94B2	W-94B1	W-82A2/2	W-81A2/2	W-73M1/3	W-72M1/3	Kabel	Ziel	Anschluss	Klemme	Brücke	Ziel	Anschluss	Kabel					Seite
Zuluftventilator Lobby								ws		=RLT_2-72M1		**1**		=RLT_2-94N1							=RLT_2/72.6
=								br		=RLT_2-72M1	GND	**2**		2X3.1	3						=RLT_2/72.7
Abluftventilator Lobby							ws			=RLT_2-73M1		**3**		=RLT_2-75K3	11						=RLT_2/73.6
=							br			=RLT_2-73M1	GND	**4**		=RLT_2-75K1	A2						=RLT_2/73.7
=							gn			=RLT_2-73M1	+10V	**5**		=RLT_2-75K3	12						=RLT_2/73.7
Wärmepumpe Lobby Inneneinheit 1						ws				=RLT_2-81A2	Av1	**6**									=RLT_2/83.2
=						br				=RLT_2-81A2	Av2	**7**		=RLT_2-80K1	A2						=RLT_2/83.3
Wärmepumpe Lobby Inneneinheit 2					ws					=RLT_2-82A2	Av1	**8**		=RLT_2-94N1							=RLT_2/84.2
=					br					=RLT_2-82A2	Av2	**9**		=RLT_2-90N1	0V						=RLT_2/84.3
Differenzdrucksensor Zuluft Lobby				ws						=RLT_2-94B1	UB+	**10**									=RLT_2/94.0
=				br						=RLT_2-94B1	GND	**11**									=RLT_2/94.1
=				gn						=RLT_2-94B1	AOU1	**12**		=RLT_2-94N1							=RLT_2/94.1
=				ge						=RLT_2-94B1	GND	**13**									=RLT_2/94.1
Differenzdrucksensor Abluft Lobby			ws							=RLT_2-94B2	UB+	**14**									=RLT_2/94.1
=			br							=RLT_2-94B2	GND	**15**									=RLT_2/94.2
=			gn							=RLT_2-94B2	AOU1	**16**		=RLT_2-94N1							=RLT_2/94.2
=			ge							=RLT_2-94B2	GND	**17**									=RLT_2/94.2
Differenzdrucksensor PWT Lobby		ws								=RLT_2-94B3	UB+	**18**									=RLT_2/94.2

->vorherige Seite 26

Folgeblatt -> 28

Klemmenplan

Mueller

			2x2x0,75 qmm LIYCY-TP W-94B8	2x2x0,75 qmm LIYCY-TP W-94B7	2x0,5 qmm LIYCY W-94B6	2x0,5 qmm LIYCY W-94B5	2x0,5 qmm LIYCY W-94B4	2x2x0,75 qmm LIYCY-TP W-94B3	Kabel	Leiste 2X4 2X4 = Klemmleiste Analoge Signale RLT 2											
										Ziel	Anschluss	Klemme	Brücke	Ziel	Anschluss	Kabel					Seite
Differenzdrucksensor PWT Lobby								br		=RLT_2-94B3	GND	**19**									=RLT_2/94.3
=								gn		=RLT_2-94B3	AOU1	**20**		=RLT_2-94N1							=RLT_2/94.3
=								ge		=RLT_2-94B3	GND	**21**									=RLT_2/94.3
=												**22**									=RLT_2/94.3
=												**23**									=RLT_2/94.4
Zulufttemperaturfühler hinter PWT Lobby							ws			=RLT_2-94B4	1	**24**		=RLT_2-94N1							=RLT_2/94.4
=							br			=RLT_2-94B4	2	**25**									=RLT_2/94.4
Zulufttemperaturfühler Gesamt Lobby						ws				=RLT_2-94B5	1	**26**		=RLT_2-94N1							=RLT_2/94.5
=						br				=RLT_2-94B5	2	**27**									=RLT_2/94.5
Ablufttemperatur Lobby					ws					=RLT_2-94B6	1	**28**		=RLT_2-94N1							=RLT_2/94.6
=					br					=RLT_2-94B6	2	**29**									=RLT_2/94.6
Differenzdrucksensor Außenluftfilter Lobby				ws						=RLT_2-94B7	UB+	**30**									=RLT_2/94.6
=				br						=RLT_2-94B7	GND	**31**									=RLT_2/94.6
=				gn						=RLT_2-94B7	AOU1	**32**		=RLT_2-94N1							=RLT_2/94.7
=				ge						=RLT_2-94B7	GND	**33**									=RLT_2/94.7
Differenzdrucksensor Abluftfilter Lobby			ws							=RLT_2-94B8	UB+	**34**									=RLT_2/94.7
=			br							=RLT_2-94B8	GND	**35**									=RLT_2/94.7
=			gn							=RLT_2-94B8	AOU1	**36**		=RLT_2-94N1							=RLT_2/94.8

->vorherige Seite 27

Folgeblatt -> 29

Klemmenplan

Mueller

							LIYCY 4x0,5 qmm	LIYCY-TP 2x2x0,75 qmm		Leiste 2X4 2X4 = Klemmleiste Analoge Signale RLT 2											
							W-95Y1	W-94B8	Kabel	Ziel	Anschluss	Klemme	Brücke	Ziel	Anschluss	Kabel					Seite
Differenzdrucksensor Abluftfilter Lobby								ge		=RLT_2-94B8	GND	**37**		=RLT_2-94N1	AIGND						=RLT_2/94.8
Stellantrieb PWT Lobby							ws			=RLT_2-95Y1	2b	**38**									=RLT_2/95.7
=							br			=RLT_2-95Y1	1	**39**									=RLT_2/95.7
=							gn			=RLT_2-95Y1	3u	**40**		=RLT_2-94N1							=RLT_2/95.7
=							ge			=RLT_2-95Y1	44	**41**									=RLT_2/95.7

->vorherige Seite 28

Folgeblatt -> 30

			Datum	13.Sep.2024	Mc Donald´s - Stadthagen	Klemmenplan 2X4	Fabr.. Nr. 7298
				KW	Lüftung Küche und Lobby		Auftr. Nr. 24500
Änderung	Datum	Name					

= KLE
+
Blatt 29
Z.Nr.: 9802
Blatt 33

Klemmenplan

Mueller

						LIYCY 4x0,5 qmm	LIYCY 4x0,5 qmm	LIYCY 2x0,5 qmm		Leiste 2X6 2X6 = Busleitungen Feld 2											
						W-82A2/2	W-81A2/2	W-81A1/2	Kabel	Ziel	Anschluss	Klemme	Brücke	Ziel	Anschluss	Kabel					Seite
Wärmepumpe Lobby Außeneinheit								ws		=RLT_2-81A1	F1	**1**									=RLT_2/81.2
=								br		=RLT_2-81A1	F2	**2**									=RLT_2/81.3
Wärmepumpe Lobby Inneneinheit 1							gn			=RLT_2-81A2	F1	**5**									=RLT_2/83.1
=							ge			=RLT_2-81A2	F2	**6**									=RLT_2/83.1
Wärmepumpe Lobby Inneneinheit 2						gn				=RLT_2-82A2	F1	**7**									=RLT_2/84.1
=						ge				=RLT_2-82A2	F2	**8**									=RLT_2/84.1

->vorherige Seite 29

Folgeblatt -> 31

			Datum	13.Sep.2024	Mc Donald´s - Stadthagen	ROX KLIMATECHNIK	Klemmenplan 2X6	Fabr.. Nr. 7298	= KLE
				KW	Lüftung Küche und Lobby				+
Änderung	Datum	Name						Auftr. Nr. 24500	Z.Nr.: 9802

Blatt 30

Blatt 33

Klemmenplan

Mueller

										Leiste 2X6.1 2X6.1 = Klemmleiste Busleitung RLT 1 -> RLT 2											
									Kabel	Ziel	Anschluss	Klemme	Brücke	Ziel	Anschluss	Kabel					Seite
Busleitung von Küche										=RLT_2-90N1	CG	**1**		1X6.1	1						=RLT_1/59.5
=										=RLT_2-90N1	CH	**2**		1X6.1	2						=RLT_1/59.5
=										=RLT_2-90N1	CL	**3**		1X6.1	3						=RLT_1/59.5
=										=RLT_2-72P1	A	**4**		1X6.1	4						=RLT_1/59.5
=										=RLT_2-72P1	B	**5**		1X6.1	5						=RLT_1/59.5
=										=RLT_2-72P1	G	**6**		1X6.1	6						=RLT_1/59.5
=												**7**		1X6.1	7						=RLT_1/59.5
=												**8**		1X6.1	8						=RLT_1/59.5

->vorherige Seite 30

Folgeblatt -> 32

Klemmenplan

Mueller

										Leiste 1XL 1XL = Klemmleiste Beleuchtung											
									Kabel	Ziel	Anschluss	Klemme	Brücke	Ziel	Anschluss	Kabel					Seite
Schaltschrankbeleuchtung										=RLT_1-3E1	L	**1**		=RLT_1-3S1	14						=RLT_1/3.5
=										=RLT_1-3E1	N	**2**		=RLT_1-3F1	N.						=RLT_1/3.5

Klemmenplan

Mueller

										Leiste 1XR 1XR = Router Feld 1											
									Kabel	Ziel	Anschluss	Klemme	Brücke	Ziel	Anschluss	Kabel					Seite
Bedientableau										=RLT_1-65U1	+	**+**	'	1X3	51						=RLT_1/46.7
=										=RLT_1-65U1	-	**-**	'	1X3	56						=RLT_1/46.8
=										=RLT_1-65U1	DI	**DI**	'	1X3	53						=RLT_1/46.7

Kabelübersicht

Mueller

Kabel	Quelle von	Ziel bis	Kabel	Anzahl Adern	Querschnitt	Bemerkung
W-3W1	1X01	=RLT_1-PA	NYM-J	1	16 qmm	Potentialausgleich
W-11M1/1	1X1	=RLT_1-11Q1	OELFLEX 110 4G1,5	4	1,5 qmm	Zuluftventilator Küche
W-11M1/2	1X3	=RLT_1-11M1	OELFLEX 110 4X1	4	1 qmm	=
W-11M1/3	1X4	=RLT_1-11M1	LIYCY	2	0,5 qmm	=
W-11Q1	1X3	=RLT_1-11Q1	OELFLEX 110 2X1	2	1 qmm	Rep.-Schalter Zuluftventilator Küche
W-13M1	=RLT_1-13N1	=RLT_1-13Q1	OELFLEX 115 CY	4	1,5 qmm	Abluftventilator Küche
W-13Q1	1X3	=RLT_1-13Q1	OELFLEX 110 2X1	2	1 qmm	Rep.-Schalter Abluftventilator Küche
W-13R1	=RLT_1-13N1	=RLT_1-13R1	LIYCY	2	0,5 qmm	Wicklungsfühler Zuluftventilator Küche
W-16Y1	1X3	=RLT_1-16Y1	OELFLEX 110 3X1	3	1 qmm	Außenluftklappe Küche
W-16Y2	1X3	=RLT_1-16Y2	OELFLEX 110 3X1	3	1 qmm	Fortluftklappe Küche
W-16Y3	1X4	=RLT_1-16Y3	LIYCY	4	0,5 qmm	WRG-Klappe PWT Küche
W-17S1	1X3	=RLT_1-17S1	J-Y(St)Y	2x2x	0,8 qmm	Endlagenschalter BSK
W-18S1	1X3	=RLT_1-18S1	J-Y(St)Y	2x2x	0,8 qmm	Co Warn Anlage
W-18S2	1X3	=RLT_1-18S2	J-Y(St)Y	2x2x	0,8 qmm	Grill 1
W-18S3	1X3	=RLT_1-18S3	J-Y(St)Y	2x2x	0,8 qmm	Grill 2
W-18S4	1X3	=RLT_1-18S4	J-Y(St)Y	2x2x	0,8 qmm	Grill 3
W-18S5	1X3	=RLT_1-18S5	J-Y(St)Y	2x2x	0,8 qmm	Grill 4
W-20A1	1X2	=RLT_1-20A1	OELFLEX 110 3G1,5	3	1,5 qmm	Hauptgasventil
W-21A1/1	1X1	=RLT_1-21A1	OELFLEX 110 5G6	5G	6 qmm	Wärmepumpe Küche Außeneinheit
W-21A1/2	1X6	=RLT_1-21A1	LIYCY	2	0,5 qmm	=
W-21A2/1	1X1	=RLT_1-21A2	OELFLEX 110 3G1,5	3	1,5 qmm	Wärmepumpe Küche Inneneinheit 1
W-21A2/2	1X4	=RLT_1-21A2	LIYCY	4	0,5 qmm	Wärmepumpe Küche Inneneinheit 1
W-21A2/3	1X3	=RLT_1-21A2	OELFLEX 110 10X1	10	1 qmm	=

1. Die Qualität und die Anforderungen an das Kabelsind beim Bauherrn oder bei der Baustellenüberwachung anzufragen. (zum Beispiel Halogenfrei, et cetera)
2. Die angegebenen Querschnitte der Kabel sind die Minimalanforderungen. Diese sind von der Elektro - Installationsfirma zu überprüfen. (Der Spannungsabfall ist zu berücksichtigen!)
3. Der Kabeltyp und Kabelquerschnitte sind gemäß DIN, VDE und EVU-Bestimmungen zu überprüfen

->vorherige Seite =KLE/33

Folgeblatt -> 2

Kabelübersicht

Mueller

Kabel	Quelle von	Ziel bis	Kabel	Anzahl Adern	Querschnitt	Bemerkung
W-21A2/4	1X2	=RLT_1-21A2	OELFLEX 110 3G1,5	3	1,5 qmm	Wärmepumpe Küche Inneneinheit 1
W-21A3/1	1X1	=RLT_1-21A3	OELFLEX 110 3G1,5	3	1,5 qmm	Wärmepumpe Küche Inneneinheit 2
W-21A3/2	1X4	=RLT_1-21A3	LIYCY	4	0,5 qmm	Wärmepumpe Küche Inneneinheit 2
W-21A3/3	1X3	=RLT_1-21A3	OELFLEX 110 10X1	10	1 qmm	=
W-21A3/4	1X2	=RLT_1-21A3	OELFLEX 110 3G1,5	3	1,5 qmm	=
W-26B1	1X3	=RLT_1-26B1	OELFLEX 110 4X1	4	1 qmm	Rauchmelder ZUL Küche
W-31A2	1X7	=RLT_1-31A2	OELFLEX 110 3G1,5	3	1,5 qmm	Freigabe Küchengeräte
W-35M1	1X1	=RLT_1-35Q2	OELFLEX 110 4G1,5	4	1,5 qmm	Abluftventilator Nebenräume
W-46A1	1X3	=RLT_1-46A1	J-Y(ST)-Y	4x2x	0,8 qmm	Bedientableau
W-51B1	1X4	=RLT_1-51B1	LIYCY-TP	2x2x	0,75 qmm	Differenzdrucksensor Zuluft Küche
W-51B2	1X4	=RLT_1-51B2	LIYCY-TP	2x2x	0,75 qmm	Differenzdrucksensor Abluft Küche
W-51B3	1X4	=RLT_1-51B3	LIYCY-TP	2x2x	0,75 qmm	Differenzdrucksensor PWT Küche
W-51B4	1X4	=RLT_1-51B4	LIYCY	2	0,5 qmm	Außentemperaturfühler Küche
W-51B5	1X4	=RLT_1-51B5	LIYCY	4	0,5 qmm	Zulufttemperaturfühler hinter PWT Küche
W-51B6	1X4	=RLT_1-51B6	LIYCY	2	0,5 qmm	Zulufttemperaturfühler Gesamt
W-51B7	1X4	=RLT_1-51B7	LIYCY	2	0,5 qmm	Ablufttemperaturfühler Küche
W-51B8	1X4	=RLT_1-51B8	LIYCY	2	0,5 qmm	Fortlufttemperaturfühler Küche
W-56B1	1X4	=RLT_1-56B1	LIYCY	5	0,5 qmm	Raumfühler CO 2 / Temperatur Lobby
W-56B2	1X4	=RLT_1-56B2	LIYCY-TP	2x2x	0,75 qmm	Differenzdrucksensor Außenluftfilter Küche
W-56B3	1X4	=RLT_1-56B3	LIYCY-TP	2x2x	0,75 qmm	Differenzdrucksensor Zuluftfilter Küche
W-56B4	1X4	=RLT_1-56B4	LIYCY-TP	2x2x	0,75 qmm	Differenzdrucksensor Abluftfilter Küche
W-72M1/1	2X1	=RLT_2-72Q1	OELFLEX 110 4G1,5	4	1,5 qmm	Zuluftventilator Lobby
W-72M1/2	2X3	=RLT_2-72M1	OELFLEX 110 4X1	4	1 qmm	=

1. Die Qualität und die Anforderungen an das Kabelsind beim Bauherrn oder bei der Baustellenüberwachung anzufragen. (zum Beispiel Halogenfrei, et cetera)
2. Die angegebenen Querschnitte der Kabel sind die Minimalanforderungen. Diese sind von der Elektro - Installationsfirma zu überprüfen. (Der Spannungsabfall ist zu berücksichtigen!)
3. Der Kabeltyp und Kabelquerschnitte sind gemäß DIN, VDE und EVU-Bestimmungen zu überprüfen

->vorherige Seite 1

Folgeblatt -> 3

Kabelübersicht

Mueller

Kabel	Quelle von	Ziel bis	Kabel	Anzahl Adern	Querschnitt	Bemerkung
W-72M1/3	2X4	=RLT_2-72M1	LIYCY	2	0,5 qmm	Zuluftventilator Lobby
W-72Q1	2X3	=RLT_2-72Q1	OELFLEX 110 2X1	2	1 qmm	Rep.-Schalter Zuluftventilator Lobby
W-73M1/1	2X1	=RLT_2-73Q1	OELFLEX 110 4G1,5	4	1,5 qmm	Abluftventilator Lobby
W-73M1/2	2X3	=RLT_2-73M1	OELFLEX 110 4X1	4	1 qmm	=
W-73M1/3	2X4	=RLT_2-73M1	LIYCY	3	0,5 qmm	=
W-73Q1	2X3	=RLT_2-73Q1	OELFLEX 110 2X1	2	1 qmm	Rep.-Schalter Abluftventilator Lobby
W-76Y1	2X3	=RLT_2-76Y1	OELFLEX 110 3X1	3	1 qmm	Außenluftklappe Lobby
W-76Y2	2X3	=RLT_2-76Y2	OELFLEX 110 3X1	3	1 qmm	Fortluftklappe Lobby
W-80B1	2X3	=RLT_2-80B1	OELFLEX 110 4X1	4	1 qmm	Rauchmelder Lobby
W-81A1/1	2X1	=RLT_2-81A1	OELFLEX 110 5G6	5G	6 qmm	Wärmepumpe Lobby Außeneinheit
W-81A1/2	2X6	=RLT_2-81A1	LIYCY	2	0,5 qmm	=
W-81A2/1	2X1	=RLT_2-81A2	OELFLEX 110 3G1,5	3	1,5 qmm	Wärmepumpe Lobby Inneneinheit 1
W-81A2/2	2X4	=RLT_2-81A2	LIYCY	4	0,5 qmm	Wärmepumpe Lobby Inneneinheit 1
W-81A2/3	2X3	=RLT_2-81A2	OELFLEX 110 10X1	10	1 qmm	=
W-81A2/4	2X2	=RLT_2-81A2	OELFLEX 110 3G1,5	3	1,5 qmm	=
W-81A3/1	2X1	=RLT_2-81A3	OELFLEX 110 3G1,5	3	1,5 qmm	Wärmepumpe Lobby Inneneinheit 2
W-82A2/2	2X4	=RLT_2-82A2	LIYCY	4	0,5 qmm	Wärmepumpe Lobby Inneneinheit 2
W-82A2/3	2X3	=RLT_2-82A2	OELFLEX 110 10X1	10	1 qmm	=
W-82A2/4	2X2	=RLT_2-82A2	OELFLEX 110 3G1,5	3	1,5 qmm	=
W-94B1	2X4	=RLT_2-94B1	LIYCY-TP	2x2x	0,75 qmm	Differenzdrucksensor Zuluft Lobby
W-94B2	2X4	=RLT_2-94B2	LIYCY-TP	2x2x	0,75 qmm	Differenzdrucksensor Abluft Lobby
W-94B3	2X4	=RLT_2-94B3	LIYCY-TP	2x2x	0,75 qmm	Differenzdrucksensor PWT Lobby
W-94B4	2X4	=RLT_2-94B4	LIYCY	2	0,5 qmm	Zulufttemperaturfühler hinter PWT Lobby

1. Die Qualität und die Anforderungen an das Kabelsind beim Bauherrn oder bei der Baustellenüberwachung anzufragen. (zum Beispiel Halogenfrei, et cetera)
2. Die angegebenen Querschnitte der Kabel sind die Minimalanforderungen. Diese sind von der Elektro - Installationsfirma zu überprüfen. (Der Spannungsabfall ist zu berücksichtigen!)
3. Der Kabeltyp und Kabelquerschnitte sind gemäß DIN, VDE und EVU-Bestimmungen zu überprüfen

->vorherige Seite 2

Folgeblatt -> 4

Kabelübersicht

Mueller

Kabel	Quelle von	Ziel bis	Kabel	Anzahl Adern	Querschnitt	Bemerkung
W-94B5	2X4	=RLT_2-94B5	LIYCY	2	0,5 qmm	Zulufttemperaturfühler Gesamt Lobby
W-94B6	2X4	=RLT_2-94B6	LIYCY	2	0,5 qmm	Ablufttemperatur Lobby
W-94B7	2X4	=RLT_2-94B7	LIYCY-TP	2x2x	0,75 qmm	Differenzdrucksensor Außenluftfilter Lobby
W-94B8	2X4	=RLT_2-94B8	LIYCY-TP	2x2x	0,75 qmm	Differenzdrucksensor Abluftfilter Lobby
W-95Y1	2X4	=RLT_2-95Y1	LIYCY	4	0,5 qmm	Stellantrieb PWT Lobby

1. Die Qualität und die Anforderungen an das Kabelsind beim Bauherrn oder bei der Baustellenüberwachung anzufragen. (zum Beispiel Halogenfrei, et cetera)
2. Die angegebenen Querschnitte der Kabel sind die Minimalanforderungen. Diese sind von der Elektro - Installationsfirma zu überprüfen. (Der Spannungsabfall ist zu berücksichtigen!)
3. Der Kabeltyp und Kabelquerschnitte sind gemäß DIN, VDE und EVU-Bestimmungen zu überprüfen

->vorherige Seite 3

Folgeblatt -=STL/1

Stückliste

Mueller

Bauteil-benennung	Schaltplan Position	Menge	Bezeichnung Hersteller	Typnummer Hersteller	Hersteller	Pos
1X1		3	Klemme 16 qmm	PTI 16/S	Phoenix Contact	
1X1		1	PE - Klemme 16 qmm	PTI 16/S-PE	Phoenix Contact	
1X1		8	Zugfederklemme 2,5 qmm	PTI 2,5	Phoenix Contact	
1X1		4	PE - Zugfederklemme 2,5 qmm	PTI 2,5-PE	Phoenix Contact	
1X1		1	N-Trennklemme	PTN 16/S	Phoenix Contact	
1X1		3	N - Trennklemme 2,5 qmm	PTN 2,5	Phoenix Contact	
1X1.1		3	Durchgangsklemme	UK 35	Phoenix Contact	
1X1.1		1	PE - Klemme 35 qmm	USLKG 35	Phoenix Contact	
1X1.1		1	Durchgangsklemme	UK 35 BU	Phoenix Contact	
1X01		1	PE - Klemme 16 qmm	PTI 16/S-PE	Phoenix Contact	
1X01		1	Zugfederklemme 2,5 qmm	PTI 2,5	Phoenix Contact	
1X01		1	Klemme blau 2,5 qmm	PTI 2,5 BU	Phoenix Contact	
1X01		1	PE - Zugfederklemme 2,5 qmm	PTI 2,5-PE	Phoenix Contact	
1X01		1	Hochstromklemme	UKH 50 BU	Phoenix Contact	
1X01		1	PE - Klemme 35 qmm	USLKG 35	Phoenix Contact	
1X01		1	PE - Klemme 50 qmm	USLKG 50	Phoenix Contact	
1X2		3	Zugfederklemme 2,5 qmm	PTI 2,5	Phoenix Contact	
1X2		3	Klemme blau 2,5 qmm	PTI 2,5 BU	Phoenix Contact	
1X2		3	PE - Zugfederklemme 2,5 qmm	PTI 2,5-PE	Phoenix Contact	

->vorherige Seite =KBL/4

Folgeblatt -> 2

Stückliste

Mueller

Bauteil-benennung	Schaltplan Position	Menge	Bezeichnung Hersteller	Typnummer Hersteller	Hersteller	Pos
1X3		58	Zugfederklemme 2,5 qmm	PTI 2,5	Phoenix Contact	
1X3.1		7	Zugfederklemme 2,5 qmm	PTI 2,5	Phoenix Contact	
1X4		51	Zugfederklemme 2,5 qmm	PTI 2,5	Phoenix Contact	
1X6		6	Zugfederklemme 2,5 qmm	PTI 2,5	Phoenix Contact	
1X6.1		6	Zugfederklemme 2,5 qmm	PTI 2,5	Phoenix Contact	
1X7		2	Durchgangsklemme	PT 2,5 OG	Phoenix Contact	
1X7		1	PE Zugfederklemme 2,5 qmm	PT 2,5-PE	Phoenix Contact	
1XL		1	Zugfederklemme 2,5 qmm	PTI 2,5	Phoenix Contact	
1XL		1	Klemme blau 2,5 qmm	PTI 2,5 BU	Phoenix Contact	
1XR		3	Zugfederklemme 2,5 qmm	PTI 2,5	Phoenix Contact	
2X1		8	Zugfederklemme 2,5 qmm	PTI 2,5	Phoenix Contact	
2X1		2	N - Trennklemme 2,5 qmm	PTN 2,5	Phoenix Contact	
2X1		4	PE - Zugfederklemme 2,5 qmm	PTI 2,5-PE	Phoenix Contact	
2X1		3	Klemme 16 qmm	PTI 16/S	Phoenix Contact	
2X1		1	N-Trennklemme	PTN 16/S	Phoenix Contact	
2X1		1	PE - Klemme 16 qmm	PTI 16/S-PE	Phoenix Contact	
2X1.1		3	Durchgangsklemme	UK 35	Phoenix Contact	
2X1.1		1	PE - Klemme 35 qmm	USLKG 35	Phoenix Contact	
2X1.1		1	Durchgangsklemme	UK 35 BU	Phoenix Contact	

->vorherige Seite 1

Folgeblatt -> 3

Stückliste

Mueller

Bauteil-benennung	Schaltplan Position	Menge	Bezeichnung Hersteller	Typnummer Hersteller	Hersteller	Pos
2X2		2	Zugfederklemme 2,5 qmm	PTI 2,5	Phoenix Contact	
2X2		2	Klemme blau 2,5 qmm	PTI 2,5 BU	Phoenix Contact	
2X2		2	PE - Zugfederklemme 2,5 qmm	PTI 2,5-PE	Phoenix Contact	
2X3		42	Zugfederklemme 2,5 qmm	PTI 2,5	Phoenix Contact	
2X3.1		7	Zugfederklemme 2,5 qmm	PTI 2,5	Phoenix Contact	
2X4		41	Zugfederklemme 2,5 qmm	PTI 2,5	Phoenix Contact	
2X6		8	Zugfederklemme 2,5 qmm	PTI 2,5	Phoenix Contact	
2X6.1		6	Zugfederklemme 2,5 qmm	PTI 2,5	Phoenix Contact	
=RLT_1-3B1	=RLT_1/3.8	1	Schaltschrankthermostat Kühlen	7T.81.0.000.2303	Finder Relais	
=RLT_1-3F1	=RLT_1/3.4	1	FI / LS - Schalter 30 mA - B10	5SU1 356-6KK10	Siemens	
=RLT_1-3Q1	=RLT_1/3.1	1	Hauptschalter 125 A 3 polig	PN1-125	Eaton Electric Gmbh	
=RLT_1-3Q1	=RLT_1/3.1	1	Drehgriff rot - GELB für NZMN 1	NZM1-XTVDVR	Eaton Electric Gmbh	
=RLT_1-3Q1	=RLT_1/3.1	1	Fingerschutz für NZM 1	NZM1-XIPK	Eaton Electric Gmbh	
=RLT_1-3Q1	=RLT_1/3.1	1	Abdeckung Schraubanschluß	NZM1-XKSA	Eaton Electric Gmbh	
=RLT_1-3S1	=RLT_1/3.5	1	Wahlschalter schwarz - 2 Stellungen	M22-WRK+K10	Eaton Electric Gmbh	
=RLT_1-3S1	=RLT_1/3.5	1	Kontaktelement 1 Schließer	M22-K10	Eaton Electric Gmbh	
=RLT_1-3T1	=RLT_1/3.1	1	Stromwandler 150/5 A	SCT-T24 150/5A	B+GE-Tech	11
=RLT_1-3T2	=RLT_1/3.1	1	Stromwandler 150/5 A	SCT-T24 150/5A	B+GE-Tech	12
=RLT_1-3T3	=RLT_1/3.1	1	Stromwandler 150/5 A	SCT-T24 150/5A	B+GE-Tech	13

->vorherige Seite 2

Folgeblatt -> 4

Stückliste

Mueller

Bauteil-benennung	Schaltplan Position	Menge	Bezeichnung Hersteller	Typnummer Hersteller	Hersteller	Pos
=RLT_1-3X1	=RLT_1/3.6	1	Steckdose 230V / 16 A gelb	7U.00.8.230.0012	Finder Relais	
=RLT_1-3X2	=RLT_1/3.7	1	Steckdose 230V / 16 A gelb	7U.00.8.230.0012	Finder Relais	
=RLT_1-Schrank	=RLT_1/3.3	2	Montageplatte / Tür	MONTAGEPLATTE	Rox Klimatechnik	
=RLT_1-Schrank	=RLT_1/3.3	1	Bedientableau 250 x 180 mm	Schaltpanel	Mueller Schaltanlagen GmbH	
=RLT_1-Schrank	=RLT_1/3.3	6	Durchgangsklemme	PT 2,5-QUATTRO	Phoenix Contact	
=RLT_1-Schrank	=RLT_1/3.3	16	Durchgangsklemme	PT 2,5-QUATTRO BU	Phoenix Contact	
=RLT_1-Schrank	=RLT_1/3.3	0	PE Durchgangsklemme	PT 2,5-QUATTRO-PE	Phoenix Contact	
=RLT_1-Schrank	=RLT_1/3.3	1	PE - Klemme 16 qmm	PTI 16/S-PE	Phoenix Contact	
=RLT_1-4F1	=RLT_1/4.3	1	Sicherungsautomat B - 6A 1 polig 10 KA	FAZ-B6/1	Eaton Electric Gmbh	
=RLT_1-4F2	=RLT_1/4.4	1	Sicherungsautomat B - 6A 1 polig 10 KA	FAZ-B6/1	Eaton Electric Gmbh	
=RLT_1-4F3	=RLT_1/4.4	1	Sicherungsautomat B - 6A 1 polig 10 KA	FAZ-B6/1	Eaton Electric Gmbh	
=RLT_1-4H1	=RLT_1/4.5	1	LED grün 230V AC	17-510431	Lumitas	
=RLT_1-4H2	=RLT_1/4.6	1	LED grün 230V AC	17-510431	Lumitas	
=RLT_1-4H3	=RLT_1/4.7	1	LED grün 230V AC	17-510431	Lumitas	
=RLT_1-4K1	=RLT_1/4.3	1	Phasenüberwachung, 2 Wechsler	PFD2-E12	BTR Metz Connect GMBH	
=RLT_1-5F1	=RLT_1/5.2	1	Sicherungsautomat C - 6A 1 polig 10 kA	FAZ-C6/1	Eaton Electric Gmbh	
=RLT_1-5F2	=RLT_1/5.3	1	Sicherungsautomat C - 4A 1 polig 10 kA	FAZ-C4/1	Eaton Electric Gmbh	
=RLT_1-5F3	=RLT_1/5.4	1	Sicherungsautomat C - 4A 1 polig 10 kA	FAZ-C4/1	Eaton Electric Gmbh	
=RLT_1-5G1	=RLT_1/5.2	1	Netzteil 230V AC / 24V DC - 10A	NDR-240-24	MeanWell	

->vorherige Seite 3

Folgeblatt -> 5

Stückliste

Mueller

Bauteil-benennung	Schaltplan Position	Menge	Bezeichnung Hersteller	Typnummer Hersteller	Hersteller	Pos
=RLT_1-7K1	=RLT_1/7.1	1	Zeitrelais 230V AC 4 Wechsler	85.04.8.240.0000 + 94.P4	Finder Relais	
=RLT_1-7K2	=RLT_1/7.2	1	Miniaturrelais 4 Wechsler 230 V AC	55.34.8.230.0040 + 94.P4	Finder Relais	
=RLT_1-7S1	=RLT_1/7.1	1	Drucktaster Schwarz mit 1 Ö	M22-D-S+K01	Eaton Electric Gmbh	
=RLT_1-8P1	=RLT_1/8.1	1	KWH Zähler 400V / 63 A Wandlermessung	EASTRON SDM 630M - CT	EASTRON	
=RLT_1-9K1	=RLT_1/9.6	1	Miniaturrelais 4 Wechsler 24 V DC	55.34.9.024.0090 + 94.P4	Finder Relais	
=RLT_1-9K2	=RLT_1/9.7	1	Miniaturrelais 4 Wechsler 24 V DC	55.34.9.024.0090 + 94.P4	Finder Relais	
=RLT_1-11F1	=RLT_1/11.1	1	Sicherungsautomat B - 10A 3 polig 10 kA	FAZ-B10/3	Eaton Electric Gmbh	
=RLT_1-11P1	=RLT_1/11.0	1	KWH Zähler 400V / 63 A Direktmessung	EASTRON SDM 630M Modbus V3 / MID	EASTRON	
=RLT_1-13F1	=RLT_1/13.1	1	Sicherungsautomat B - 10A 3 polig 10 kA	FAZ-B10/3	Eaton Electric Gmbh	
=RLT_1-13K1	=RLT_1/13.6	1	Miniaturrelais 4 Wechsler 24 V DC	55.34.9.024.0090 + 94.P4	Finder Relais	
=RLT_1-13N1	=RLT_1/13.1	1	Frequenzumrichter 4,0KW / 10A / IP 20	FC-102 P4K0T4 E20 H3 X G	Danfoss	
=RLT_1-13P1	=RLT_1/13.0	1	KWH Zähler 400V / 63 A Direktmessung	EASTRON SDM 630M Modbus V3 / MID	EASTRON	
=RLT_1-14K1	=RLT_1/14.5	1	Multifunktions Zeitrelais	83.02.0.240.0000	Finder Relais	
=RLT_1-14K2	=RLT_1/14.7	1	Miniaturrelais 4 Wechsler 24 V DC	55.34.9.024.0090 + 94.P4	Finder Relais	
=RLT_1-14S1	=RLT_1/14.0	1	Wahlschalter schwarz - 3 Stellungen	M22-WRK3+K10+K10	Eaton Electric Gmbh	
=RLT_1-14S1	=RLT_1/14.0	2	Kontaktelement 1 Schließer	M22-K10	Eaton Electric Gmbh	
=RLT_1-17K1	=RLT_1/17.2	1	Miniaturrelais 4 Wechsler 24 V DC	55.34.9.024.0090 + 94.P4	Finder Relais	
=RLT_1-18K1	=RLT_1/18.5	1	Miniaturrelais 4 Wechsler 24 V DC	55.34.9.024.0090 + 94.P4	Finder Relais	
=RLT_1-18K2	=RLT_1/18.6	1	Miniaturrelais 4 Wechsler 24 V DC	55.34.9.024.0090 + 94.P4	Finder Relais	

->vorherige Seite 4

Folgeblatt -> 6

Stückliste

Mueller

Bauteil-benennung	Schaltplan Position	Menge	Bezeichnung Hersteller	Typnummer Hersteller	Hersteller	Pos
=RLT_1-18K3	=RLT_1/18.7	1	Miniaturrelais 4 Wechsler 24 V DC	55.34.9.024.0090 + 94.P4	Finder Relais	
=RLT_1-21F1	=RLT_1/21.1	1	Sicherungsautomat C - 32A 3 polig 10 kA	FAZ-C32/3	Eaton Electric Gmbh	
=RLT_1-21F2	=RLT_1/21.4	1	Sicherungsautomat B - 10A 1 polig 10 kA	FAZ-B10/1	Eaton Electric Gmbh	
=RLT_1-21F3	=RLT_1/21.6	1	Sicherungsautomat B - 10A 1 polig 10 kA	FAZ-B10/1	Eaton Electric Gmbh	
=RLT_1-21P1	=RLT_1/21.0	1	KWH Zähler 400V / 63 A Direktmessung	EASTRON SDM 630M Modbus V3 / MID	EASTRON	
=RLT_1-23K1	=RLT_1/23.8	1	Miniaturrelais 4 Wechsler 230 V AC	55.34.8.230.0040 + 94.P4	Finder Relais	
=RLT_1-23R1	=RLT_1/23.7	1	Montageplatte mit 16 Lötpunkten	MP 16	Murr Electronik	
=RLT_1-24K1	=RLT_1/24.8	1	Miniaturrelais 4 Wechsler 230 V AC	55.34.8.230.0040 + 94.P4	Finder Relais	
=RLT_1-26K1	=RLT_1/26.6	1	Miniaturrelais 4 Wechsler 24 V DC	55.34.9.024.0090 + 94.P4	Finder Relais	
=RLT_1-35F1	=RLT_1/35.2	1	Sicherungsautomat B - 10A 3 polig 10 kA	FAZ-B10/3	Eaton Electric Gmbh	
=RLT_1-35F1	=RLT_1/35.2	1	Hilfsschalter für Automaten 1S / 1Ö	FAZ-XHIN11	Eaton Electric Gmbh	
=RLT_1-35K1	=RLT_1/35.4	1	Schuetz 4 KW 24V DC 1S	DIL M9-10 (24VDC)-PI	Eaton Electric Gmbh	43
=RLT_1-46F1	=RLT_1/46.1	1	Sicherungsreihenklemme	USIG	Phoenix Contact	
=RLT_1-46N1	=RLT_1/46.1	1	High Power Controller	DEOS - 600/5 open EMS	DEOS AG	
=RLT_1-46N2	=RLT_1/46.7	1	Einspeisemodul 24V und Bus	PKM	DEOS AG	
=RLT_1-65U1	=RLT_1/46.7	1	IXrouter3 Ethernet	IX2400		
=RLT_1-47S1	=RLT_1/47.0	1	Wahlschalter schwarz - 3 Stellungen	M22-WRK3+K10+K10	Eaton Electric Gmbh	
=RLT_1-48H1	=RLT_1/48.1	1	LED grün 24V DC	17-040.5	Lumitas	
=RLT_1-48H2	=RLT_1/48.1	1	LED ROT 24V DC	17-040.2	Lumitas	

->vorherige Seite 5

Folgeblatt -> 7

Stückliste

Mueller

Bauteil-benennung	Schaltplan Position	Menge	Bezeichnung Hersteller	Typnummer Hersteller	Hersteller	Pos
=RLT_1-48K1	=RLT_1/48.4	1	Koppelrelais 24V DC 1W mit LED	38.51.7.024.0050	Finder Relais	
=RLT_1-48K2	=RLT_1/48.5	1	Koppelrelais 24V DC 1W mit LED	38.51.7.024.0050	Finder Relais	
=RLT_1-48K3	=RLT_1/48.6	1	Koppelrelais 24V DC 1W mit LED	38.51.7.024.0050	Finder Relais	
=RLT_1-48K4	=RLT_1/48.6	1	Koppelrelais 24V DC 1W mit LED	38.51.7.024.0050	Finder Relais	
=RLT_1-48K5	=RLT_1/48.7	1	Koppelrelais 24V DC 1W mit LED	38.51.7.024.0050	Finder Relais	
=RLT_1-54N1	=RLT_1/54.0	1	Digital Ein / Ausgangsmodul 8 x DI / 8 x DO	DS-C-DI8 DO8T	DEOS AG	
=RLT_1-55K1	=RLT_1/55.1	1	Miniaturrelais 4 Wechsler 24 V DC	55.34.9.024.0090 + 94.P4	Finder Relais	
=RLT_1-55K2	=RLT_1/55.2	1	Koppelrelais 24V DC 1W mit LED	38.51.7.024.0050	Finder Relais	
=RLT_1-55K3	=RLT_1/55.3	1	Miniaturrelais 4 Wechsler 24 V DC	55.34.9.024.0090 + 94.P4	Finder Relais	
=RLT_1-55K4	=RLT_1/55.4	1	Koppelrelais 24V DC 1W mit LED	38.51.7.024.0050	Finder Relais	
=RLT_1-56N1	=RLT_1/56.0	1	Analog Ein / Ausgangsmodul 8 x AI / 4 x AO	DS-C-AI8AO4	DEOS AG	
=RLT_1-59F1	=RLT_1/59.1	1	NH-Sicherungslasttrenner Gr. 000	SV 3431.020	Rittal	
=RLT_2-72F1	=RLT_2/72.1	1	Sicherungsautomat B - 10A 3 polig 10 kA	FAZ-B10/3	Eaton Electric Gmbh	
=RLT_2-72P1	=RLT_2/72.0	1	KWH Zähler 400V / 63 A Direktmessung	EASTRON SDM 630M Modbus V3 / MID	EASTRON	
=RLT_2-73F1	=RLT_2/73.1	1	Sicherungsautomat B - 10A 3 polig 10 kA	FAZ-B10/3	Eaton Electric Gmbh	
=RLT_2-73P1	=RLT_2/73.0	1	KWH Zähler 400V / 63 A Direktmessung	EASTRON SDM 630M Modbus V3 / MID	EASTRON	
=RLT_2-75K1	=RLT_2/75.2	1	Miniaturrelais 4 Wechsler 24 V DC	55.34.9.024.0090 + 94.P4	Finder Relais	
=RLT_2-75K2	=RLT_2/75.4	1	Miniaturrelais 4 Wechsler 24 V DC	55.34.9.024.0090 + 94.P4	Finder Relais	
=RLT_2-75K3	=RLT_2/75.6	1	Miniaturrelais 4 Wechsler 24 V DC	55.34.9.024.0090 + 94.P4	Finder Relais	

->vorherige Seite 6

Folgeblatt -> 8

Stückliste

Mueller

Bauteil-benennung	Schaltplan Position	Menge	Bezeichnung Hersteller	Typnummer Hersteller	Hersteller	Pos
=RLT_2-80K1	=RLT_2/80.6	1	Miniaturrelais 4 Wechsler 24 V DC	55.34.9.024.0090 + 94.P4	Finder Relais	
=RLT_2-81F1	=RLT_2/81.1	1	Sicherungsautomat C - 32A 3 polig 10 kA	FAZ-C32/3	Eaton Electric Gmbh	
=RLT_2-81F2	=RLT_2/81.4	1	Sicherungsautomat B - 10A 1 polig 10 kA	FAZ-B10/1	Eaton Electric Gmbh	
=RLT_2-81F3	=RLT_2/81.6	1	Sicherungsautomat B - 10A 1 polig 10 kA	FAZ-B10/1	Eaton Electric Gmbh	
=RLT_2-81P1	=RLT_2/81.0	1	KWH Zähler 400V / 63 A Direktmessung	EASTRON SDM 630M Modbus V3 / MID	EASTRON	
=RLT_2-83K1	=RLT_2/83.8	1	Miniaturrelais 4 Wechsler 230 V AC	55.34.8.230.0040 + 94.P4	Finder Relais	
=RLT_2-83R1	=RLT_2/83.7	1	Montageplatte mit 16 Lötpunkten	MP 16	Murr Electronik	
=RLT_2-84K1	=RLT_2/84.8	1	Miniaturrelais 4 Wechsler 230 V AC	55.34.8.230.0040 + 94.P4	Finder Relais	
=RLT_2-90N1	=RLT_2/90.2	1	Einspeisemodul 24V und Bus	PKM	DEOS AG	
=RLT_2-90N2	=RLT_2/90.4	1	Einspeisemodul 24V und Bus	PKM	DEOS AG	
=RLT_2-91N1	=RLT_2/91.0	1	Digital Ein / Ausgangsmodul 8 x DI / 8 x DO	DS-C-DI8 DO8T	DEOS AG	
=RLT_2-92K1	=RLT_2/92.1	1	Koppelrelais 24V DC 1W mit LED	38.51.7.024.0050	Finder Relais	
=RLT_2-92K2	=RLT_2/92.2	1	Miniaturrelais 4 Wechsler 24 V DC	55.34.9.024.0090 + 94.P4	Finder Relais	
=RLT_2-92K3	=RLT_2/92.3	1	Koppelrelais 24V DC 1W mit LED	38.51.7.024.0050	Finder Relais	
=RLT_2-92K4	=RLT_2/92.4	1	Miniaturrelais 4 Wechsler 24 V DC	55.34.9.024.0090 + 94.P4	Finder Relais	
=RLT_2-92K5	=RLT_2/92.5	1	Koppelrelais 24V DC 1W mit LED	38.51.7.024.0050	Finder Relais	
=RLT_2-94N1	=RLT_2/94.0	1	Analog Ein / Ausgangsmodul 8 x AI / 4 x AO	DS-C-AI8AO4	DEOS AG	

->vorherige Seite 7

Folgeblatt -> 20

Artikelsummenstückliste

Mueller

Lieferant	Bestellnummer	Bezeichnung	Typnummer	Menge	Lager	Bestellen
				0		
B+GE-Tech						
		Stromwandler 150/5 A	SCT-T24 150/5A	3		
BTR Metz Connect GMBH						
	110292032215	Phasenüberwachung, 2 Wechsler	PFD2-E12	1		
DEOS AG						
		High Power Controller	DEOS - 600/5 open EMS	1		
		Analog Ein / Ausgangsmodul 8 x AI / 4 x AO	DS-C-AI8AO4	2		
		Digital Ein / Ausgangsmodul 8 x DI / 8 x DO	DS-C-DI8 DO8T	2		
		Einspeisemodul 24V und Bus	PKM	3		
Danfoss						
		Frequenzumrichter 4,0KW / 10A / IP 20	FC-102 P4K0T4 E20 H3 X G	1		
EASTRON						
		KWH Zähler 400V / 63 A Wandlermessung	EASTRON SDM 630M - CT	1		
		KWH Zähler 400V / 63 A Direktmessung	EASTRON SDM 630M Modbus V3 / MID	6		
Eaton Electric Gmbh						
	199233	Schuetz 4 KW 24V DC 1S	DIL M9-10 (24VDC)-PI	1		
	278529	Sicherungsautomat B - 6A 1 polig 10 KA	FAZ-B6/1	3		
	278531	Sicherungsautomat B - 10A 1 polig 10 kA	FAZ-B10/1	4		
	278843	Sicherungsautomat B - 10A 3 polig 10 kA	FAZ-B10/3	5		
	278553	Sicherungsautomat C - 4A 1 polig 10 kA	FAZ-C4/1	2		
	278555	Sicherungsautomat C - 6A 1 polig 10 kA	FAZ-C6/1	1		
	278876	Sicherungsautomat C - 32A 3 polig 10 kA	FAZ-C32/3	2		
	286054	Hilfsschalter für Automaten 1S / 1Ö	FAZ-XHIN11	1		
		Drucktaster Schwarz mit 1 Ö	M22-D-S+K01	1		
	216376	Kontaktelement 1 Schließer	M22-K10	3		
	216872	Wahlschalter schwarz - 3 Stellungen	M22-WRK3+K10+K10	2		

->vorherige Seite 8

Folgeblatt -> 21

Artikelsummenstückliste

Mueller

Lieferant	Bestellnummer	Bezeichnung	Typnummer	Menge	Lager	Bestellen
Eaton Electric Gmbh						
	216518	Wahlschalter schwarz - 2 Stellungen	M22-WRK+K10	1		
		Fingerschutz für NZM 1	NZM1-XIPK	1		
		Abdeckung Schraubanschluß	NZM1-XKSA	1		
		Drehgriff rot - GELB für NZMN 1	NZM1-XTVDVR	1		
		Hauptschalter 125 A 3 polig	PN1-125	1		
Finder Relais						
	7T.81.0.000.2303	Schaltschrankthermostat Kühlen	7T.81.0.000.2303	1		
	7U.00.8.230.0012	Steckdose 230V / 16 A gelb	7U.00.8.230.0012	2		
	38.51.7.024.0050	Koppelrelais 24V DC 1W mit LED	38.51.7.024.0050	10		
	55.34.8.230.0040	Miniaturrelais 4 Wechsler 230 V AC	55.34.8.230.0040 + 94.P4	5		
	55.34.9.024.0090	Miniaturrelais 4 Wechsler 24 V DC	55.34.9.024.0090 + 94.P4	17		
	83.02.0.240.0000	Multifunktions Zeitrelais	83.02.0.240.0000	1		
	85.04.8.240.0000	Zeitrelais 230V AC 4 Wechsler	85.04.8.240.0000 + 94.P4	1		
	IX2400	IXrouter3 Ethernet	IX2400	1		
Lumitas						
		LED ROT 24V DC	17-040.2	1		
		LED grün 24V DC	17-040.5	1		
		LED grün 230V AC	17-510431	3		
MeanWell						
		Netzteil 230V AC / 24V DC - 10A	NDR-240-24	1		
Mueller Schaltanlagen GmbH						
		Bedientableau 250 x 180 mm	Schaltpanel	1		
Murr Electronik						
		Montageplatte mit 16 Lötpunkten	MP 16	2		
Phoenix Contact						
	3212329	Durchgangsklemme	PT 2,5 OG	2		

->vorherige Seite 20

Folgeblatt -> 22

Artikelsummenstückliste

Mueller

Lieferant	Bestellnummer	Bezeichnung	Typnummer	Menge	Lager	Bestellen
Phoenix Contact						
	3209536	PE Zugfederklemme 2,5 qmm	PT 2,5-PE	1		
	3209578	Durchgangsklemme	PT 2,5-QUATTRO	6		
	3209581	Durchgangsklemme	PT 2,5-QUATTRO BU	16		
	3209594	PE Durchgangsklemme	PT 2,5-QUATTRO-PE	0		
	3213968	Zugfederklemme 2,5 qmm	PTI 2,5	258		
	3213969	Klemme blau 2,5 qmm	PTI 2,5 BU	7		
	3213962	PE - Zugfederklemme 2,5 qmm	PTI 2,5-PE	14		
	3214029	Klemme 16 qmm	PTI 16/S	6		
	3214024	PE - Klemme 16 qmm	PTI 16/S-PE	4		
	3213963	N - Trennklemme 2,5 qmm	PTN 2,5	5		
	3214025	N-Trennklemme	PTN 16/S	2		
	3008012	Durchgangsklemme	UK 35	6		
	3008025	Durchgangsklemme	UK 35 BU	2		
	3009105	Hochstromklemme	UKH 50 BU	1		
	0920083	Sicherungsreihenklemme	USIG	1		
	0444019	PE - Klemme 35 qmm	USLKG 35	3		
	0443049	PE - Klemme 50 qmm	USLKG 50	1		
Rox Klimatechnik						
		Montageplatte / Tür	MONTAGEPLATTE	2		
Rittal						
	3431020	NH-Sicherungslasttrenner Gr. 000	SV 3431.020	1		
Siemens						
	5SU1356-6KK10	FI / LS - Schalter 30 mA - B10	5SU1 356-6KK10	1		

->vorherige Seite 21

Folgeblatt -=SSA/1

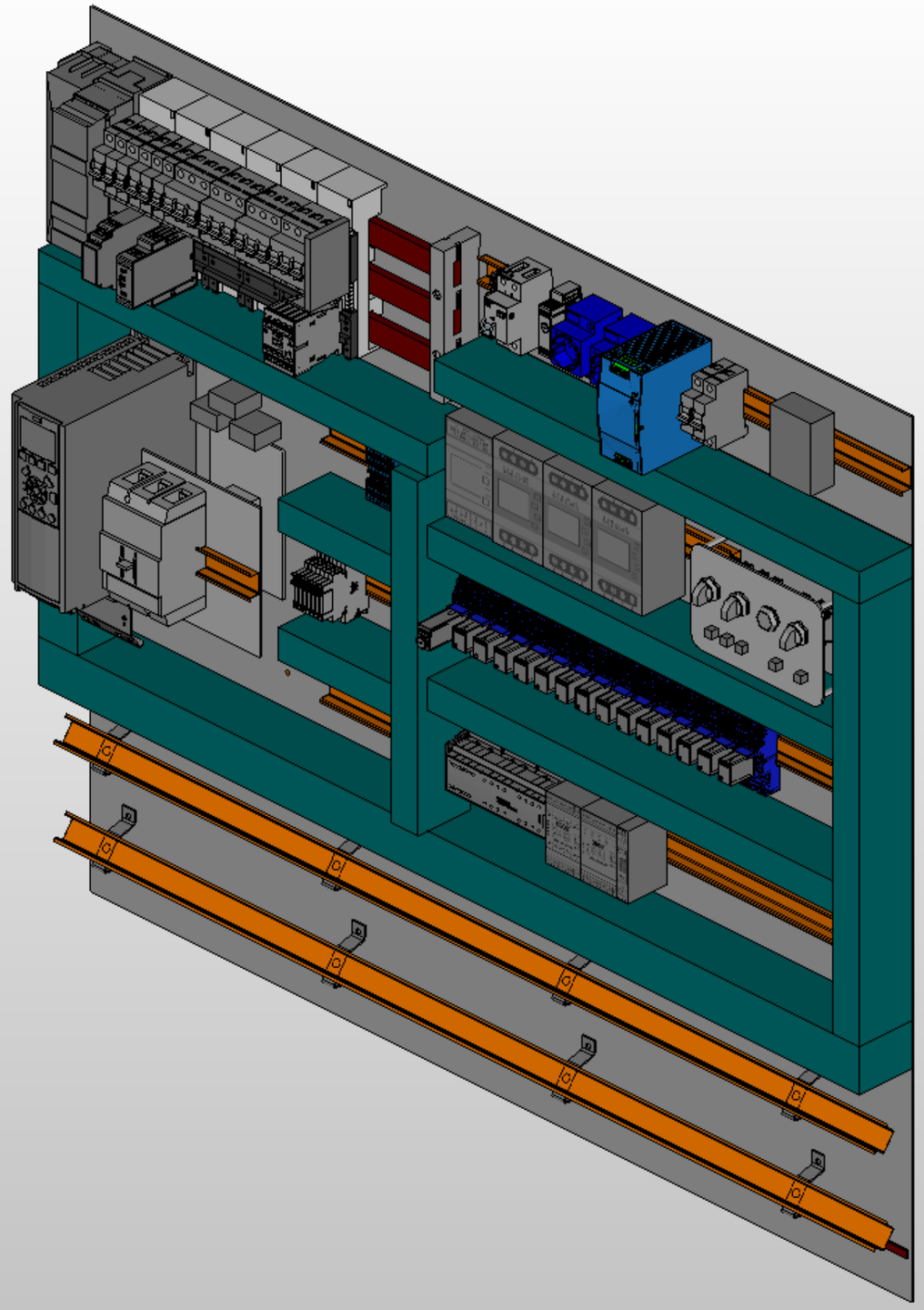

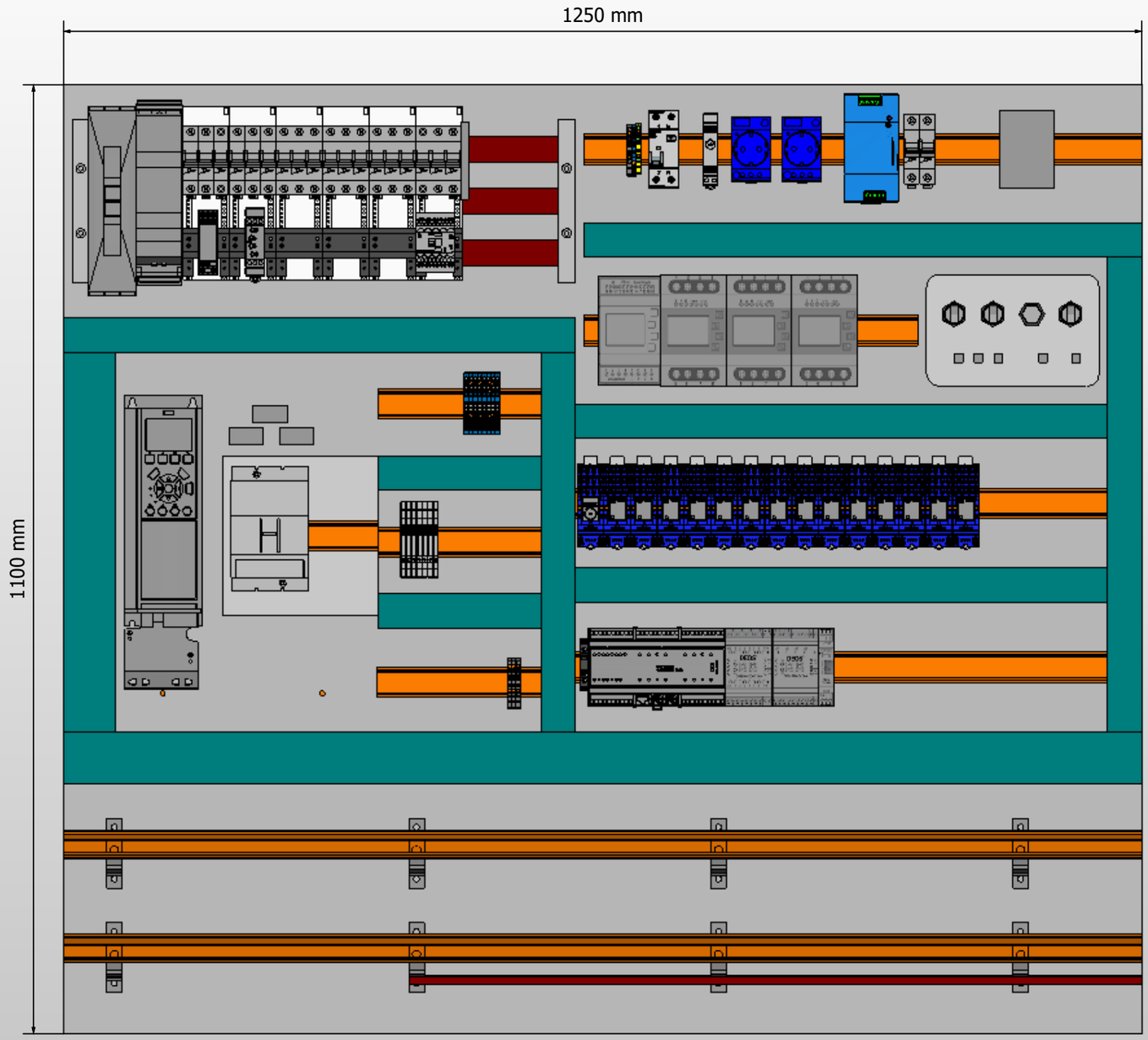

->vorherige Seite =STL/22

Folgeblatt -> 2

			Datum	13.Sep.2024	Mc Donald´s - Stadthagen	ROX KLIMATECHNIK	Schrankansicht	Fabr.. Nr. 7298	= SSA
				KW	Lüftung Küche und Lobby		RLT_1		+
Änderung	Datum	Name						Auftr. Nr. 24500	Z.Nr.: 9802

Blatt 1

Blatt 2

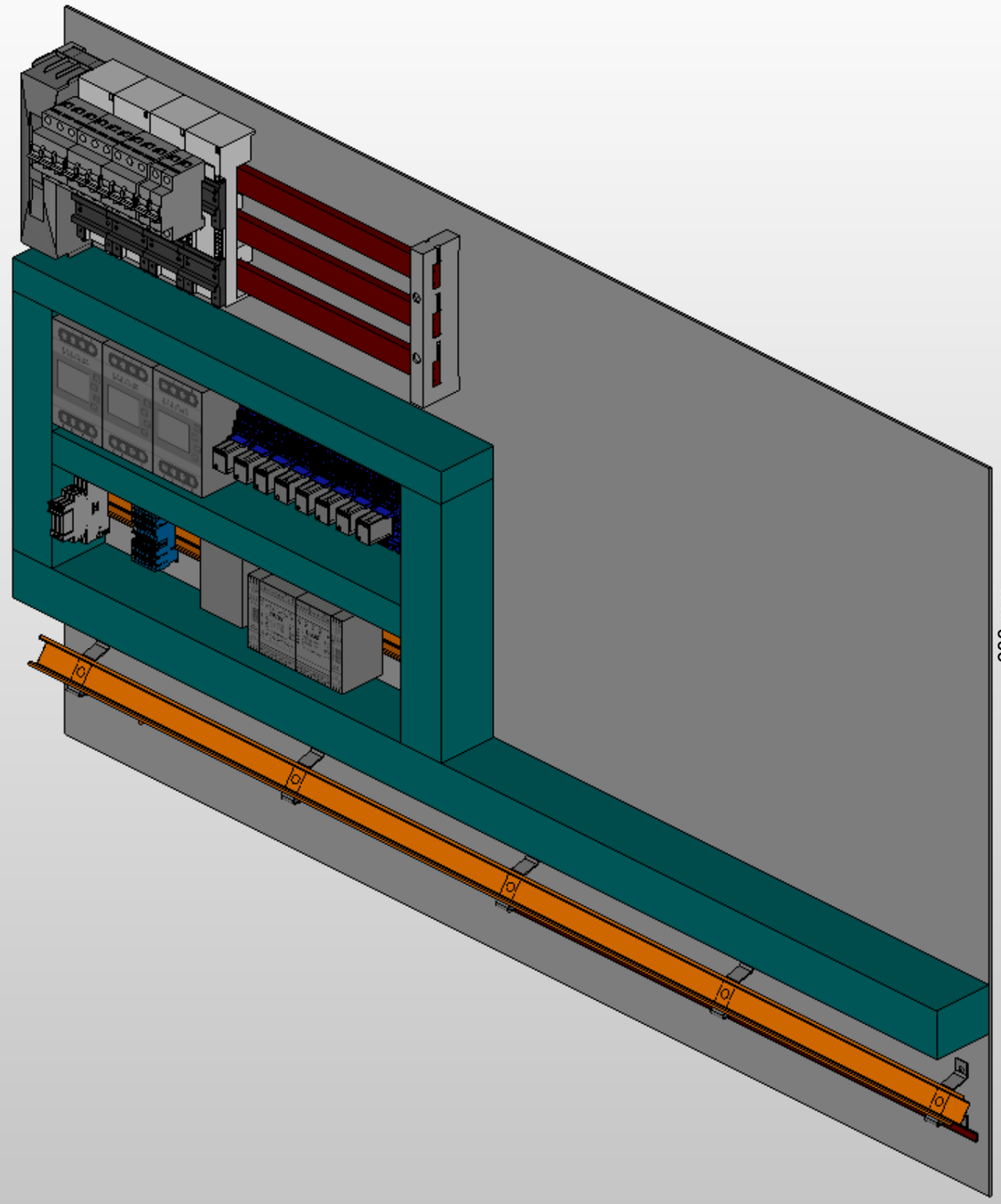

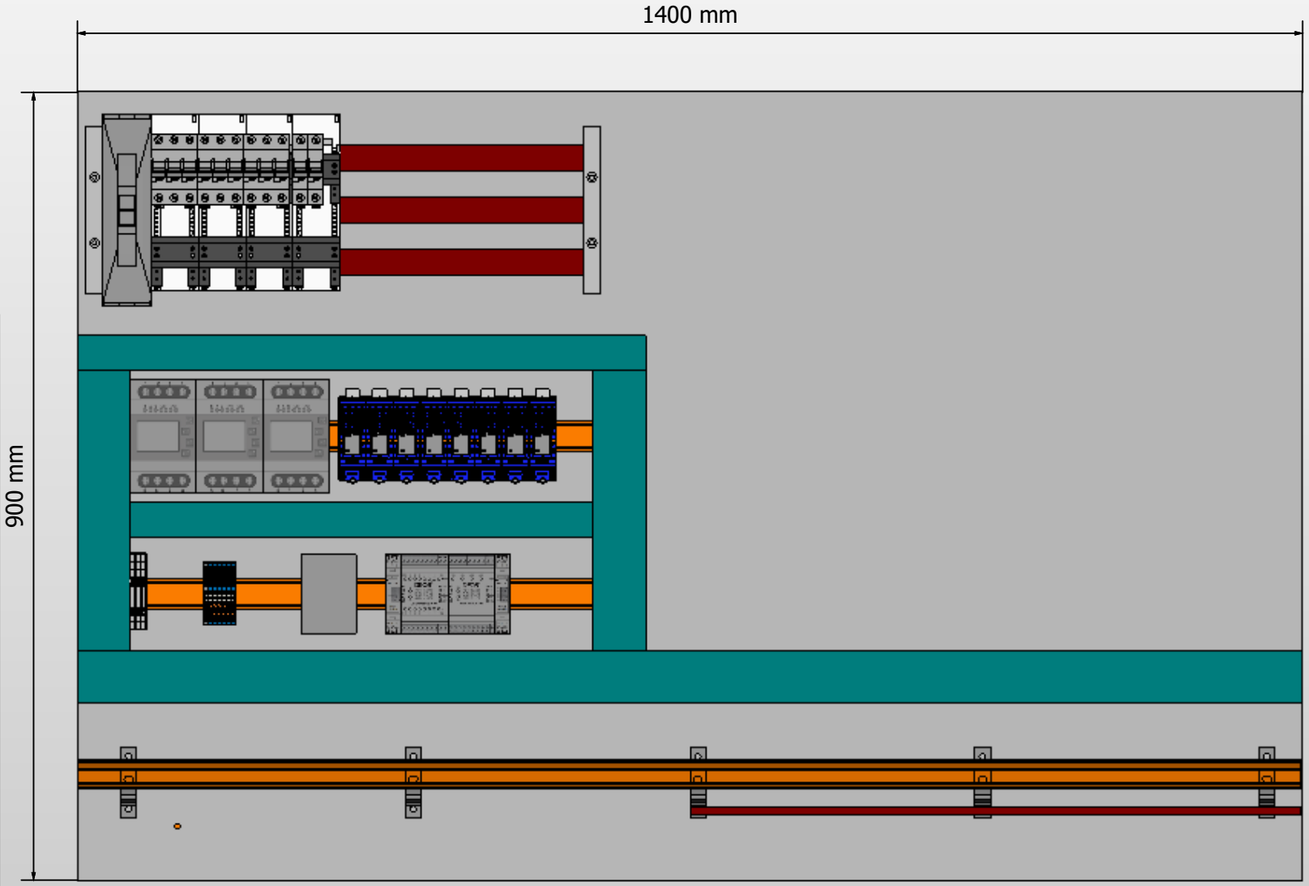

->vorherige Seite 1

Folgeblatt ->

			Datum	13.Sep.2024	Mc Donald´s - Stadthagen	ROX KLIMATECHNIK	Schrankansicht	Fabr.. Nr. 7298	= SSA
				KW	Lüftung Küche und Lobby		RLT_2		+
Änderung	Datum	Name						Auftr. Nr. 24500	Z.Nr.: 9802

Blatt 2

Blatt 2